En Instruction Manual
De Bauanleitung
Fr Manuel de montage
日本語 取扱説明書

Baja 5sc

1/5th SCALE SHORT COURSE TRUCK

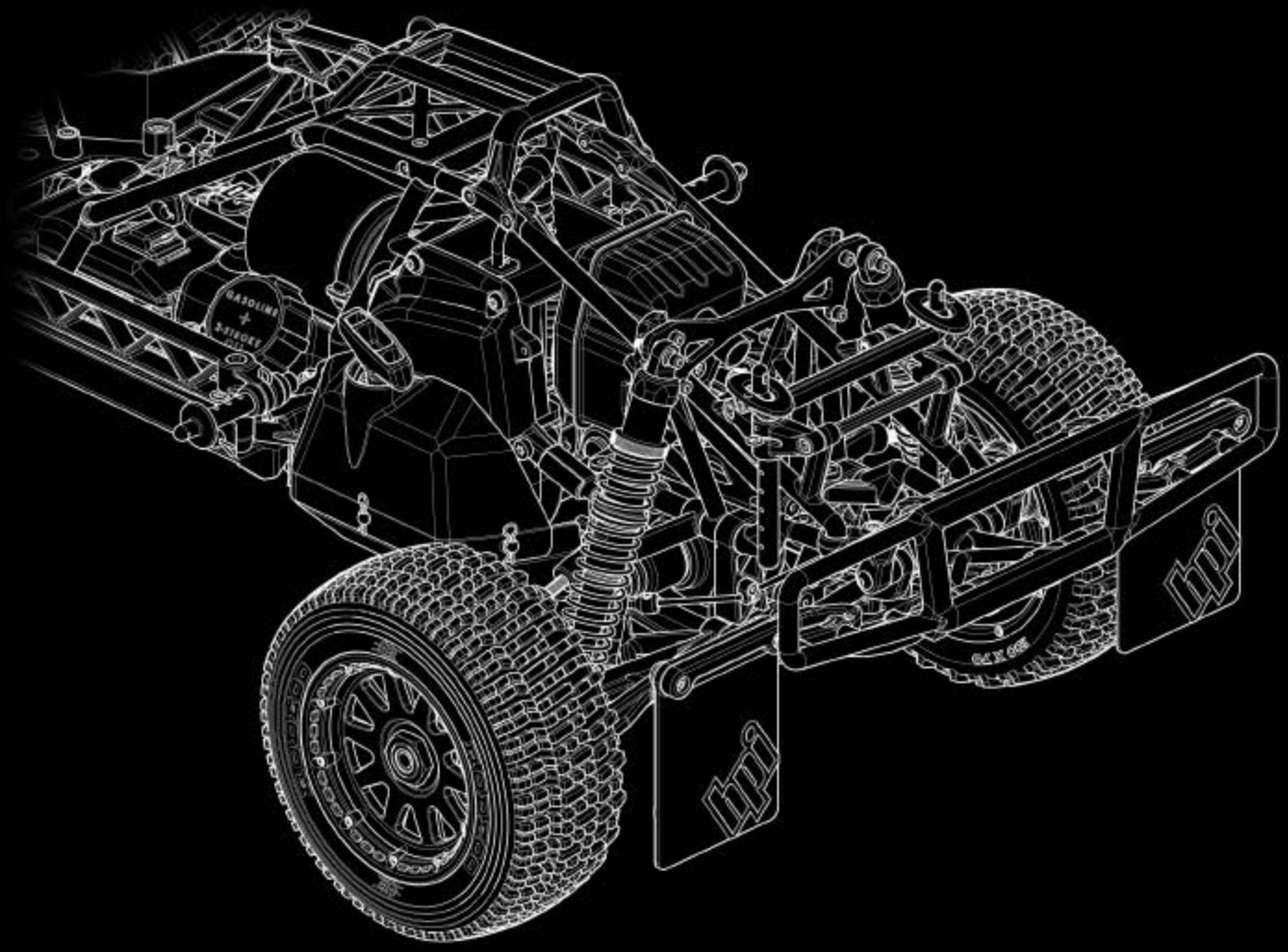

CompetitionX
A WEB SITE FOR THE SERIOUS RACER

HPI RACING

RTR BAJA 5SC WITH 2.4GHz & 5SC-1 BODY En De Fr Jp Vol.1 105564

Thank you

Thank you for selecting the HPI Racing product! This kit is designed to be fun to drive and uses top quality parts for durability and performance. The instruction manual you are reading was designed to be easy to follow yet thorough in its explanations. HPI Racing wants you to enjoy driving your new HPI Racing product. If you come across any problems or need some help getting through a step, give us a call and we will do our very best to help you. You can also contact us on the internet at www.hpiracing.com

- *This is a high performance R/C kit, and it requires regular maintenance for best performance. If you don't do regular maintenance the performance will suffer. HPI Racing has all the necessary parts and accessories available to keep your car performing at its best.*

The caution or attention symbols will warn you about steps that can be very dangerous.
Please read and understand the instructions carefully before proceeding.

Cautions / Warnhinweise / Précautions / 警告 — *Failure to follow these instructions can damage your kit, and cause serious bodily injury or death.*

Attention / Achtung / Attention / 注意 — *Failure to follow these instructions can cause injury to yourself or others. You might also cause property damage or damage your kit.*

Cautions / Warnhinweise / Précautions / 警告

If you make changes or adjustments not shown in the instruction manual, your vehicle may be damaged.

To prevent any serious personal injury and/or damage to property, please be responsible when operating all remote controlled models. Extra attention is called for when operating any glow fuel powered model. These models can exceed speeds of 40 m.p.h. and use highly poisonous and flammable fuels.

Before Running	• *Please read manual (with parent, guardian or a responsible adult if necessary).*
While Operating	• *Please do not run on a public street, this could cause serious accidents, personal injuries and/or property damage.* • *Please do not run near pedestrians or small children.* • *Please do not run in small or confined areas.*
Before Operating	• *Make sure that all screws and nuts are properly tightened.* • *Always use fresh batteries for your transmitter and receiver to avoid losing control of the model.* • *Please confirm the neutral throttle position.*
After Running	• *Shut off engine first, then turn off receiver switch and turn off transmitter last.* • *After running Baja 5T, it is necessary to perform routine maintenance. Failure to do this can result in increased wear and damage to the engine and chassis.*

Safety Guidelines When Operating Gasoline Engines

- *This product uses a mixture of gasoline and two cycle oil for fuel. Please use extreme caution when handling gasoline.*
- *Do not run near open flames or smoke while running your model or while handling fuel.*
- *Always store fuel in a well ventilated place, away from heating devices, open flames, direct sunlight, or batteries.*
- *Gasoline is flammable and poisonous. Gasoline powered model engines emit poisonous vapors. These vapors irritate eyes and can be highly dangerous to your health.*
- *You must only use a mixture of gasoline and two cycle oil as fuel for this engine. Never use glow fuels intended for R/C cars.*
- *Be aware that some parts will be hot after operation. Do not touch the exhaust or the engine until they have cooled.*
- *After running, please empty the fuel tank before storing the car.*
- *Keep fuel away from children.*
- *Store in a well ventilated area.*

Danke

Vielen Dank, dass Sie sich für HPI RACING entschieden haben! Dieses Auto soll Spaß machen und verwendet nur hochwertige Materialien für beste Leistungen und Haltbarkeit. Die Anleitung, die Sie gerade lesen, ist einfach zu verstehen und dabei sehr ausführlich. HPI Racing will, dass Sie Erfolg und Spaß mit Ihrem neuen Modell haben! Falls es dennoch einmal zu Problemen kommen sollte, melden Sie sich bei uns. Wir werden alles in unserer Macht stehende tun, um zu helfen. Sie können uns auch gerne unter www.hpiracing.com kontaktieren.

- *Dies ist ein hochleistungs RC-Auto und benötigt regelmäßige Wartung. Wenn Sie diese Wartungsarbeiten nicht durchführen wird die Leistung des Autos darunter leiden. Alle zur Wartung benötigten Teile sind bei HPI Racing erhältlich.*

Die Warnsymbole weisen Sie auf gefährliche Bauabschnitte hin.
Bitte lesen und verstehen Sie die Anweisungen bevor Sie sie durchführen.

Cautions / Warnhinweise / Précautions / 警告 — *Wenn Sie diesen Anweisungen nicht folgen, können Sie oder Ihr Auto Schäden davontragen.*

Attention / Achtung / Attention / 注意 — *Wenn Sie diesen Anweisungen nicht folgen, können Sie oder andere verletzt werden. Es kann auch sein, dass dabei Sachschaden an anderen Dingen oder ihrem Auto entsteht.*

Cautions / Warnhinweise / Précautions / 警告

Wenn Sie Änderungen oder Einstellungen an ihrem Fahrzeug vornehmen, die nicht in der Anleitung beschrieben sind, kann es beschädigt werden.

Um Sachschaden und Verletzungen zu vermeiden, bitten wir Sie beim Fahren mit ferngesteuerten Modellen vorsichtig vorzugehen. Besondere Vorsicht ist bei Modellen mit Verbrennungsmotor geboten. Diese Modelle können deutlich schneller als 60km/h werden und verwenden leicht entzündliche Kraftstoffe.

Vor dem Fahren	• *Bitte lesen Sie die Anleitung (mit einem Erwachsenen)*
Während dem Fahren	• *Fahren Sie bitte nicht auf öffentlichen Straßen. Dies kann zu schweren Unfällen mit Personen- und/oder Sachschaden führen.* • *Fahren Sie bitte nicht in der Nähe von Fußgängern und Kindern.* • *Fahren Sie bitte nicht auf zu kleinen oder begrenzten Plätzen.*
Vor dem Fahren	• *Vergewissern Sie sich, dass alle Schrauben und Muttern korrekt sitzen.* • *Verwenden Sie immer frische Batterien im Sender und Empfänger um nicht die Kontrolle über das Auto zu verlieren.* • *Überprüfen Sie, dass die Servos auf Neutralposition stehen.*
Nach dem Fahren	• *Schalten Sie den Motor aus, danach den Empfänger und als letztes den Sender.* • *Nach dem Fahren mit dem Baja 5T ist regelmäßige Wartung nötig. Dies nicht zu tun, kann den Verschleiß erhöhen oder den Motor beschädigen.*

Sicherheitshinweise beim Betrieb von Verbrennungsmotoren

- *Dieses Modell verwendet ein Gemisch aus Benzin und Zweitakt-Öl als Kraftstoff. Bitte geben Sie besonders Acht im Umgang mit Benzin.*
- *Betreiben Sie ihr Modell nie in der Nähe von Feuer und rauchen Sie nicht, wenn Sie mit ihrem Modell fahren oder mit Kraftstoff hantieren.*
- *Lagern Sie den Kraftstoff nur in gut belüfteten Räumen, nicht in der Nähe von Heizungen, Feuer, direkter Sonneneinstrahlung oder Batterien.*
- *Benzin ist brennbar und giftig. Mit Benzin betriebene Modelle stoßen giftige Abgase aus. Diese Abgase reizen die Augen und sind gesundheitsschädlich.*
- *Sie dürfen nur ein Gemisch aus Benzin und Zweitakt-Öl als Kraftstoff verwenden. Benutzen Sie niemals nitromethanhaltigen Kraftstoff, der sonst in RC-Cars verwendet wird.*
- *Denken Sie daran, dass einige Teile nach der Fahrt sehr heiß sind. Berühren Sie nie den Auspuff oder den Motor, bevor sie abgekühlt sind.*
- *Entleeren Sie bitte den Tank, bevor Sie das Fahrzeug lagern.*
- *Halten Sie den Kraftstoff von Kindern fern.*
- *Lagern Sie das Modell und das Benzin nur in gut belüfteten Räumen.*

Merci

Merci d'avoir choisi ce produit HPI Racing ! Ce kit a été conçu pour être amusant à conduire, et utilise des pièces de la plus haute qualité pour la longévité et les performances. Le manuel d'utilisation qui est entre vos mains a été conçu pour vous fournir des explications faciles à suivre mais complètes. HPI Racing espère que vous aurez plaisir à piloter votre nouveau kit radio-commandé. Si vous rencontrez des problèmes ou si vous avez besoin d'aide pour une étape, appelez-nous et nous ferons de notre mieux pour vous aider. Vous pouvez aussi nous contacter par Internet sur www.hpiracing.com.

- *Ceci est un kit radio-commandé de hautes performances, et requiert un entretien régulier pour donner le meilleur de lui-même. Si vous n'effectuez pas un entretien régulier, les performances en souffriront. HPI Racing a toutes les pièces et les accessoires nécessaires pour maintenir les performances de votre véhicule à leur meilleur niveau.*

Les symboles attirant votre attention vous avertiront des étapes qui peuvent être très dangereuses. Veuillez lire soigneusement les instructions et bien les comprendre avant toute utilisation.

Cautions / Warnhinweise / Précautions / 警告 — *En ne suivant pas ces instructions vous pourriez endommager votre kit, et provoquer de sérieux dégâts corporels ou même mortels.*

Attention / Achtung / Attention / 注意 — *En ne suivant pas ces instructions vous pourriez vous blesser vous-même ou blesser d'autres personnes. Vous pourriez également provoquer des dégâts matériels ou endommager votre kit.*

Cautions / Warnhinweise / Précautions / 警告

Si vous apportez des modifications ou faites des réglages qui ne sont pas indiqués dans le manuel d'instruction, votre véhicule pourrait être endommagé.
Pour éviter toute blessure corporelle et/ou dommage aux biens, veuillez agir d'une façon responsable lorsque vous faites fonctionner des modèles réduits télécommandés. Une attention particulière est nécessaire lorsque vous utilisez un modèle thermique. Ceux-ci peuvent atteindre des vitesses de 60 km/h et utilisent des carburants hautement toxiques et inflammables.

Avant de faire courir le véhicule
- *Veuillez lire le manuel avec un parent ou un adulte responsable.*

Lors du fonctionnement
- *Ne faites pas fonctionner sur une voie publique, cela pourrait provoquer des accidents graves, des blessures corporelles et/ou des dommages aux biens.*
- *Ne faites pas fonctionner à proximité de piétons ou d'enfants en bas âge.*
- *Ne faites pas fonctionner dans des lieux petits ou fermés.*

Avant de mettre en marche
- *Veuillez vérifier que toutes les vis et tous les boulons sont correctement serrés.*
- *Utilisez toujours des batteries nouvellement chargées pour l'émetteur et le récepteur afin d'éviter de perdre le contrôle du véhicule.*
- *Veuillez vérifier la position neutre de l'accélérateur.*

Après l'arrêt
- *Éteignez d'abord le moteur, puis le récepteur, et éteignez l'émetteur en dernier.*
- *Après avoir fait rouler la Baja 5T, il est nécessaire d'effectuer un entretien de routine. Ne pas le faire en une usure en une usure plus importante et des dommages au moteur et au châssis.*

Directives de sécurité lors du fonctionnement des moteurs à essence

- *Ce produit utilise un mélange d'essence et d'huile deux-temps pour carburant. Veuillez prendre d'extrêmes précautions en manipulant l'essance.*
- *Ne faites pas fonctionner près de flammes nues et ne fumez pas pendant que vous faites courir votre modèle réduit ou que vous manipulez du carburant.*
- *Conservez toujours le carburant dans un endroit bien ventilé, loin des appareils de chauffage, des flammes nues, de la lumière du soleil directe ou de batteries.*
- *L'essence est inflammable et poison. Les moteurs à essence dégagent des émissions toxiques. Ces émissions irritent les yeux et peuvent être très dangereuses pour votre santé.*
- *Vous ne devez utiliser qu'un mélange d'essence et d'huile deux-temps pour ce moteur. N'utilisez jamais de carburant spécial pour voitures télécommandées.*
- *N'oubliez pas que certaines pièces seront chaudes après avoir fonctionné. Ne touchez pas l'échappement ou le moteur avant qu'ils n'aient refroidi.*
- *Après utilisation, n'oubliez pas de vider le réservoir à carburant avant de ranger le véhicule.*
- *Tenez le carburant hors de portée des enfants.*
- *Rangez-le dans une zone bien ventilée.*

はじめに

この度は、HPI製品をお買い上げいただきまして、誠にありがとうございます。本製品は高品質の材料を使用し、ハイレベルな走行が出来るよう設計されています。また、本説明書は初心者の方でもスムーズに理解できるよう多くのイラスト、実寸表示を使用しておりますので、よくお読みいただいた上で楽しいラジコンライフをスタートさせてください。なお、HPIでは走らせる楽しみはもちろんのこと、組み立てる楽しみも知っていただきたいと願っております。
製品の事で不明な点がございましたらお気軽にお問い合わせください。製品をご使用になる前に必ず本取扱説明書をお読みください。

- 高性能なR/Cカーの性能を充分に発揮させるためには走行後のメンテナンスが必要です。メンテナンスを行わないとR/Cカーが傷む原因となります。
HPIでは、メンテナンスや修理用にスペアパーツを用意してありますので、どうぞご利用ください。

本取扱説明書ではお客様への危害や損傷を未然に防止するために、危険の従う操作、お取扱いについて以下の記号で警告表示を行っています。
内容をよくご理解の上で本文をお読みください。

Cautions / Warnhinweise / Précautions / 警告 — この表示は誤った取り扱いをすると、貴方の生命や身体に重大な被害が発生する可能性が想定される内容を示しています。

Attention / Achtung / Attention / 注意 — この表示は誤った取り扱いをすると、貴方が障害を負う可能性、物的損害の発生が想定される内容を示しています。

Cautions / Warnhinweise / Précautions / 警告

本説明書に記載されている内容以外の使用方法は製品の破損につながります。
エンジンRCカーは引火性の高い燃料を使用し、トップスピードは時速60km/h以上にも達します。また排気音は他の人にとって迷惑な騒音になる場合があります。走行させる時は広く、安全で他の人の迷惑とならない場所で走行させてください。安全確保のため以下の注意事項をお読みいただき走行をお楽しみください。

走らせる前に
- 必ず本説明書をお読みください。保護者の方も必ず説明書をご覧ください。

走行上の注意
- 道路での走行はお止めください。
- 歩行者や小さな子供のいる場所では走行させないでください。
- 狭い場所や屋内での走行させないでください。

走行前の点検
- 各部のネジ、ナットに緩みがないかチェックします。
- 送信機、受信機の電池の容量をチェックします。電池の容量が少ないと、車をコントロールする事が出来なくなり危険です。早めの交換を心がけてください。
- 走行前に電波干渉の確認をしてください。
- エンジンの始動前にスロットルがニュートラル（停止位置）にあるか確認してください。

走行後の注意
- 必ずエンジンを停止してから受信機、送信機の順番でスイッチをOFFにしてください。順番を間違えると車が暴走する恐れがあります。
- 走行後はR/Cカーのメンテナンス（点検、清掃）を行ってください。メンテナンスを行わないとR/Cカーが本来の性能を発揮せず、トラブルが発生しやすくなります。

エンジンと燃料の取扱について

- 本製品は走行用燃料にガソリンと2サイクルオイルを混ぜた混合燃料を使用します。ガソリンの取扱いには十分注意してください。
- ガソリンは引火性が高いので火気のそばでの作業や走行はしないでください。火災の原因となります。
- ガソリンは常に火気や直射日光を避け、幼児や子供の手の届かない冷暗所に保管してください。
- ガソリンは揮発性があり引火性の高い成分からできています。飲んだり揮発成分を吸い込むのは有害です。また、目に入らないように十分注意してください。
- 燃料は必ず、市販ガソリンと2サイクルオイルを混合した燃料を使用します。R/Cカー用グロー燃料など他の燃料は絶対に使用しないでください。
- 走行後のエンジンやマフラーは大変高温になるため触れないでください。触傷や火傷は十分に冷えてから行ってください。
- 走行後は燃料タンクから燃料を抜いてR/Cカーを保管してください。
- 室内や換気の悪い場所では保管しないようにしてください。

En Contents

Section	Contents	Page
1	Overview	6
2	Start Up Guide	7
2-1	Setup Before Starting	7
2-2	Fail Safe Operation and Setup	12
2-3	About Fuel	14
2-4	Preparation for Fuel	15
2-5	Engine Start and Running	17
2-6	Engine Optional Tuning	22
3	Troubleshooting	24
4	Maintenance	26
4-1	Chassis Maintenance	29
4-2	Charging Receiver Battery	32
4-3	Pull Starter Maintenance	33
4-4	Pull Starter Maintenance	35
4-5	Wheel Maintenance	36
4-6	Spur Gear Maintenance	38
4-7	Clutch Maintenance	39
4-8	Brake Maintenance	41
4-9	Shock Maintenance	43
4-10	Gear Box / Differential Maintenance	48
4-11	Fuel Tnak Maintenance	55
4-12	Radio Maintenance	56
4-13	Fuelie 26 ENGINE Maintenance	60
4-14	Spark Plug Check	61
5	Fuelie 26 ENGINE	62
5-1	Engine Exploded View	62
5-2	Carburetor Exploded View	63
5-3	Important Engine Maintenance Items	64
6	Tuning and Setup Guide	66
6-1	Camber Angle	66
6-2	Caster Angle	67
6-3	Front Toe Angle	67
6-4	Rear Toe Angle	68
6-5	Shocks	68
7	Option Guide	69
7-1	Installing Other Servos	69
8	Parts Reference	70
9	Exploded View	78
9-1	Chassis Assembly	78
9-2	Front Assembly	79
9-3	Chassis Assembly	80
9-4	Rear Assembly	81
9-5	Gear Box Assembly	82
9-6	Transmission Assembly	83
9-7	Shocks	84
9-8	Tires	85
9-9	Chassis Assembly	86
9-10	Body Assembly	87
10	Parts List	88
11	Option Parts List	92

De Inhaltsverzeichnis

Abschnitt	Inhalt	Seite
1	Übersicht	6
2	Die Ersten Schritte	7
2-1	Einstellungen Vor Dem Start	7
2-2	Fail-Safe Bedienung und Einstellung	12
2-3	Hinweise zum Kraftstoff	14
2-4	Vorbereitungen zum Tanken	15
2-5	Starten des Motors und Fahren	17
2-6	Weiteres Einstellen des Vergasers	22
3	Fehlerbehebung	24
4	Wartung	26
4-1	Wartung des Chassis	29
4-2	Laden des Empfängerakkus	32
4-3	Wartung des Luftfl lters	33
4-4	Seilzugstarter	35
4-5	Reifen	36
4-6	Hauptzahnrad	38
4-7	Kupplung	39
4-8	Bremse	41
4-9	Dämpfer	43
4-10	Getriebe / Differential	48
4-11	Kraftstofftank	55
4-12	RC-Anlage	56
4-13	Motor (Fuelie 26)	60
4-14	Überprüfen der Zündkerze	61
5	FUELIE 26 MOTOR	62
5-1	Explosionszeichnung des Motors	62
5-2	Explosionszeichnung des Vergasers	63
5-3	Wichtige Hinweise zur Wartung des Motors	64
6	Setup Hilfe	66
6-1	Radsturz	66
6-2	Nachlauf	67
6-3	Spur der Vorderachse	67
6-4	Vorspur der Hinterachse	68
6-5	Dämpfer	68
7	Anleitung für Optionale Teile	69
7-1	Einbau eines anderen Servos.	69
8	Übersicht aller Teile	70
9	Explosionsansicht	78
9-1	Chassis	78
9-2	Montage der Front	79
9-3	Chassis Montage	80
9-4	Montage des Hecks	81
9-5	Differentiale	82
9-6	Zusammenbau des Antriebs	83
9-7	Dämpfer	84
9-8	Reifen	85
9-9	Chassis Montage	86
9-10	Karosserie Montage	87
10	Ersatzteileliste	89
11	Tuningteileliste	92

Competition A WEB SITE FOR THE RADIO CONTROL HOBBYIST

FT Table des matières

Section	Table des matières	Page
1	Vue d'ensemble	6
2	Guide de démarrage	7
2-1	Réglages avant le démarrage	7
2-2	Fail-Safe bedienung und einstellung	12
2-3	À propos du carburant	14
2-4	Préparation du carburant	15
2-5	Démarrage et fonctionnement du moteur	17
2-6	Réglage optionnel	22
3	Dépannage	24
4	Entretien	26
4-1	Entretien du châssis	29
4-2	Charge de la batterie du récepteur	32
4-3	Entretien du fl ltre à air	33
4-4	Entretien du lanceur	35
4-5	Entretien des roues	36
4-6	Entretien de la couronne	38
4-7	Entretien de l'embrayage	39
4-8	Entretien du frein	41
4-9	Entretien des amortisseurs	43
4-10	Entretien du différentiel	48
4-11	Entretien du réservoir à carburant	55
4-12	Entretien de la radio	56
4-13	Entretien du moteur Fuelie 26	60
4-14	Vérifi cation de la bougie	61
5	Moteur Fuelie 26	62
5-1	Vue éclatée du moteur	62
5-2	Vue éclatée du carburateur	63
5-3	Éléments importants de l'entretien du moteur	64
6	Guide de réglage et mise au point	66
6-1	Carrossage	66
6-2	Angle de chasse	67
6-3	Spur der Vorderachse	67
6-4	Vorspur der Hinterachse	68
6-5	Amortisseurs	68
7	Guide des options	69
7-1	Mise en place des servos optionnels	69
8	Référence des pièces	70
9	Vue éclatée	78
9-1	Montage du châssis	78
9-2	Montage avant	79
9-3	Montage du châssis	80
9-4	Montage arrière	81
9-5	Montage de la boîte de vitesses	82
9-6	Montage de la transmission	83
9-7	Amortisseurs	84
9-8	Pneus	85
9-9	Montage du châssis	86
9-10	Montage du carrosserie	87
10	Liste de pièces	90
11	Liste des pièces optionnelles	92

JP 目 次

セクション	目次	ページ
1	製品概要	6
2	スタートアップガイド	7
2-1	走らせる前の準備	7
2-2	フェイルセーフ機能と調整	12
2-3	燃料について	14
2-4	燃料の準備	15
2-5	エンジンの始動と走行	17
2-6	エンジンのオプション調整	22
3	トラブルシューティング	24
4	メンテナンス	26
4-1	シャーシのメンテナンス	29
4-2	受信機用バッテリーの充電	32
4-3	エアフィルターのメンテナンス	33
4-4	プルスターターのメンテナンス	35
4-5	タイヤのメンテナンス	36
4-6	スパーギアのメンテナンス	38
4-7	クラッチのメンテナンス	39
4-8	ブレーキのメンテナンス	41
4-9	ショックのメンテナンス	43
4-10	ギアボックス、デフギアのメンテナンス	48
4-11	燃料タンクのメンテナンス	55
4-12	プロポシステムのメンテナンス	56
4-13	フューリー 26 エンジン メンテナンス	60
4-14	スパークプラグのチェック	61
5	フューリー 26 エンジン	62
5-1	エンジン展開図	62
5-2	キャブレター展開図	63
5-3	エンジン組立ての注意点	64
6	チューニング&セットアップガイド	66
6-1	キャンバー角	66
6-2	キャスター角	67
6-3	フロントトー角	67
6-4	リアトー角	68
6-5	ショック	68
7	オプションガイド	69
7-1	オプションサーボの取り付け	69
8	パーツ図	70
9	展開図	78
9-1	シャーシ展開図	78
9-2	フロント周り展開図	79
9-3	シャーシ展開図	80
9-4	リア周辺展開図	81
9-5	ギアボックス展開図	82
9-6	駆動系展開図	83
9-7	ショック	84
9-8	タイヤ	85
9-9	シャーシ展開図	86
9-10	ボディ展開図	87
10	パーツリスト	91
11	オプションパーツリスト	92

CompetitionX A WEB SITE FOR THE RADIO CONTROL RACER

Components Composants
Komponenten セット内容

Radio Control Car
Ferngesteuertes Modellauto
Voiture radio-commandée
RCカー本体

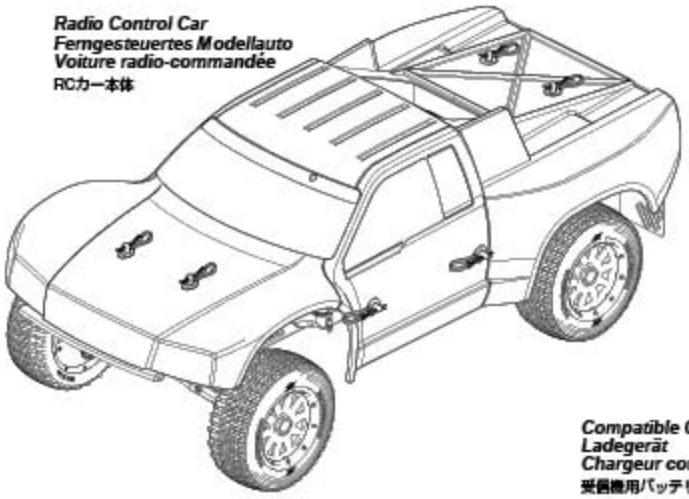

Transmitter
Sender
Émetteur
送信機

Compatible Charger
Ladegerät
Chargeur compatible
受信機用バッテリー専用充電器

Parts Bag
Ersatzteile
Sachet de pièces détachées
パーツ袋

Instruction Bag
Zubehör-/Anleitungs-Tüte
Sachet contenant les instructions
説明書

Z149
Antenna pipe
Antennenrohr
Tige d'antenne
アンテナパイプ

Equipment Needed Équipement nécessaire
Benötigtes Zubehör 用意するもの

Gasoline (Octane 92-98 / US 87-93)
Benzin (92-98 Oktan / US 87-93)
Essence (Indice d'octane 92 à 98 / US 87-93)
ガソリン (オクタン価92-98)

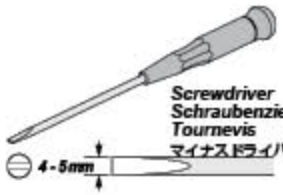

Screwdriver
Schraubenzieher
Tournevis
マイナスドライバー

Batteries for transmitter
Senderbatterien
Piles de l'émetteur
送信機用バッテリー

101939 (US/EU)
AA Alkaline Batteries
AA Trockenbatterien
Piles alcalines AA
アルカリ単三型電池

Fuel Kraftstoff Carburant 燃料

The Fuel is a mixture of 92-98 octane (US 87-93) Gasoline and Two cycle oil (Z191). Use a ratio of 25:1 gasoline to oil.

Der Kraftstoff ist ein Gemisch aus Benzin (92-98 Oktan / US 87-93) und Zweitakt-Öl.
Das Verhältnis sollte 25:1, Benzin zu Öl, betragen.

Le carburant est un mélange d'essence avec un indice d'octane 92 à 98 et d'huile deux-temps (Z191).
Utilisez une proportion de 25 parts d'essence pour une part d'huile.

走行に必要な燃料は市販ガソリン(オクタン価92-98)と専用2サイクルオイル(Z191)を25対1(4%)の割合で混ぜ合わせた燃料を用意します。

Cautions Warnhinweise Précautions 警告

- This product uses a mixture of gasoline and two stroke oil for fuel. Please use extreme caution when handling gasoline.
- Do not run near open flames or smoke while running your model or while handling fuel.
- Always store fuel in a well ventilated place, away from heating devices, open flames, direct sunlight, or batteries.
- Keep fuel away from children.
- Gasoline is flammable and poisonous. Gasoline powered model engines emit poisonous vapors. These vapors irritate eyes and can be highly dangerous to your health.
- You must only use a mixture of gasoline and two stroke oil as fuel for this engine. Never use glow fuels intended for R/C cars.
- After running, please empty the fuel tank before storing the car.

- Denken Sie daran, dass einige Teile nach der Fahrt sehr heiß sind.
  Berühren Sie nie den Auspuff oder den Motor, bevor sie abgekühlt sind.
- Dieses Modell verwendet ein Gemisch aus Benzin und Zweitakt-Öl als Kraftstoff. Bitte geben Sie besonders Acht im Umgang mit Benzin.
- Betreiben Sie Ihr Modell nie in der Nähe von Feuer und rauchen Sie nicht, wenn Sie mit Ihrem Modell fahren oder mit Kraftstoff hantieren.
- Lagern Sie den Kraftstoff nur in gut belüfteten Räumen, nicht in der Nähe von Heizungen, Feuer, direkter Sonneneinstrahlung oder Batterien.
- Benzin ist brennbar und giftig. Mit Benzin betriebene Modelle stoßen giftige Abgase aus. Diese Abgase reizen die Augen und sind gesundheitsschädlich.
- Sie dürfen nur ein Gemisch aus Benzin und Zweitakt-Öl als Kraftstoff verwenden. Benutzen Sie niemals nitromethanhaltigen Kraftstoff, der sonst in RC-Cars verwendet wird.
- Entleeren Sie bitte den Tank, bevor Sie das Fahrzeug lagern.

- N'oubliez pas que certaines pièces seront chaudes après avoir fonctionné. Ne touchez pas l'échappement ou le moteur avant qu'ils n'aient refroidi.
- Ce produit utilise un mélange d'essence et d'huile deux-temps pour carburant. Veuillez prendre d'extrêmes précautions en manipulant l'essence.
- Ne faites pas fonctionner près de flammes nue, et ne fumez pas pendant que vous faites courir votre modèle réduit ou que vous manipulez du carburant.
- Conservez toujours le carburant dans un endroit bien ventilé, loin des appareils de chauffage, des flammes nues, de la lumière du soleil directe ou de batteries.
- L'essence est inflammable et poison. Les moteurs à essence dégagent des émissions toxiques.
  Ces émissions irritent les yeux et peuvent être très dangereuses pour votre santé.
- Vous ne devez utiliser qu'un mélange d'essence et d'huile deux-temps pour ce moteur. N'utilisez jamais de carburant spécial pour voitures télécommandées.
- Après utilisation, n'oubliez pas de vider le réservoir à carburant avant de ranger le véhicule.

- 本製品は走行用燃料にガソリンと2サイクルオイルを混ぜた混合燃料を使用します。ガソリンの取扱いには十分注意してください。
- ガソリンは引火性が高いので火気のそばでの作業や走行はしないでください。火災の原因となります。
- ガソリンは常に火気や直射日光を避け、幼児や子供の手の届かない冷暗所に保管してください。
- ガソリンは揮発性があり引火性の高い成分からできています。誤って飲んだり揮発成分を吸い込むのは有害です。また、目に入らないように十分注意してください。
- 燃料は必ず、市販ガソリンと2サイクルオイルを混合した燃料を使用します。R/Cカー用グロー燃料など他の燃料は絶対に使用しないでください。
- 走行後は燃料タンクから燃料を抜いてからR/Cカーを保管してください。

2-1 Setup Before Starting Réglages avant le démarrage
Einstellungen Vor Dem Start 走らせる前の準備

1 Removing the Body Demontage der Karosserie Retrait de la carrosserie ボディを取り外します。

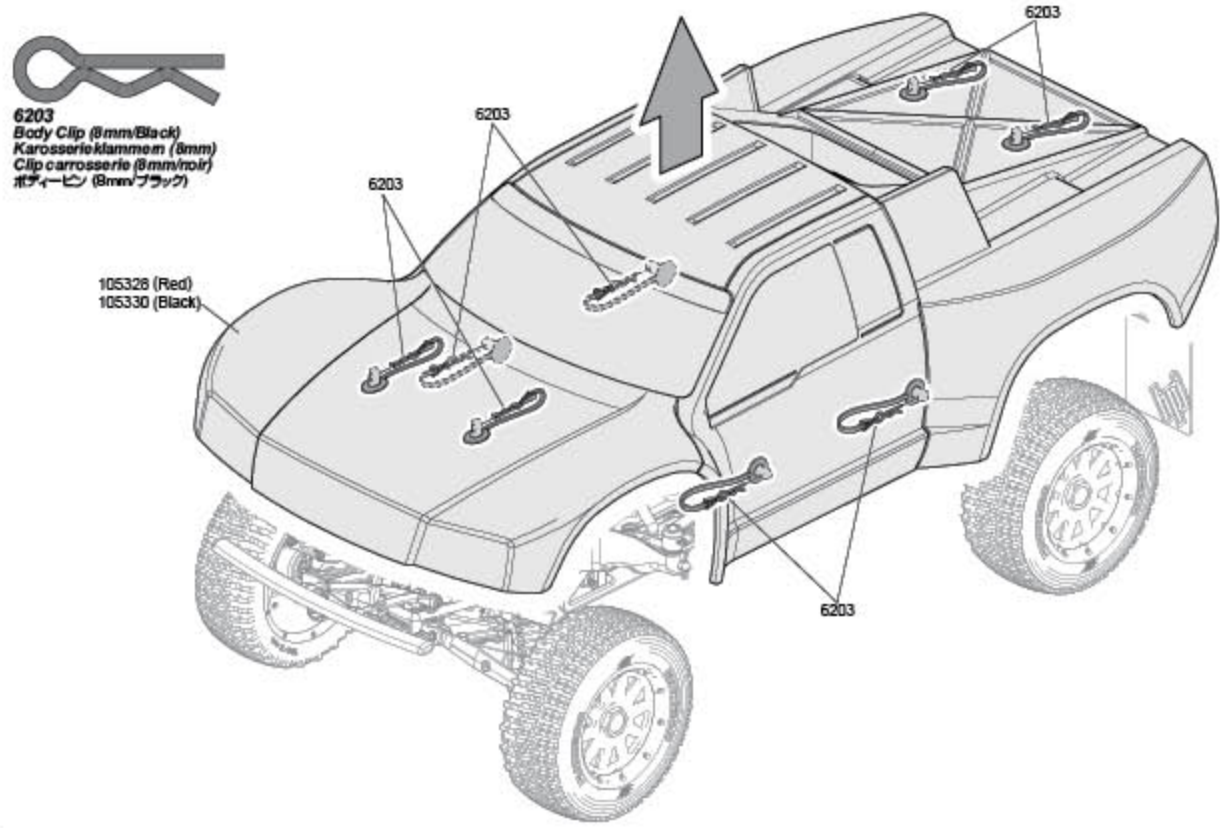

2 Receiver Antenna Installation Montage der Empfängerantenne. Installation de l'antenne du récepteur 受信機用アンテナを取り付けます。

Straighten antenna with a screwdriver so it is easier to insert into antenna tube.

Ziehen Sie die Antenne mit einem Schraubenzieher gerade, damit es einfacher ist sie in das Antennenrohr zu führen.

Lissez l'antenne avec un tournevis pour qu'elle soit plus facile à insérer dans la tige d'antenne.

受信機のアンテナ線をほどいた後、ドライバーなどで真っ直ぐになじませ、アンテナパイプに通します。

Do not cut or shorten antenna wire.
Kürzen Sie niemals die Antenne.
Ne pas couper ni raccourcir le câble d'antenne.
● アンテナ線を短く切らないでください。

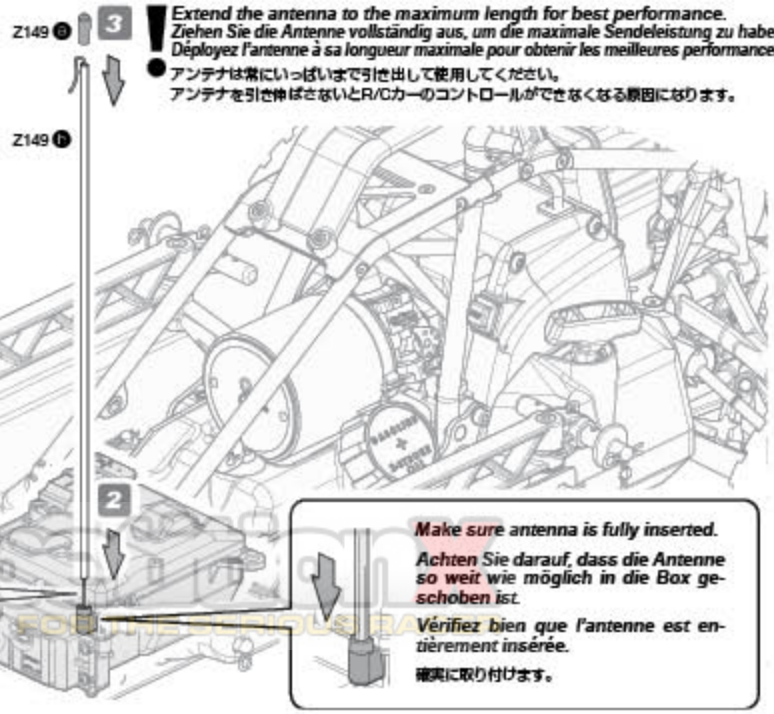

Extend the antenna to the maximum length for best performance.
Ziehen Sie die Antenne vollständig aus, um die maximale Sendeleistung zu haben.
Déployez l'antenne à sa longueur maximale pour obtenir les meilleures performances.
● アンテナは常にいっぱいまで引き出して使用してください。
アンテナを引き伸ばさないとR/Cカーのコントロールができなくなる原因になります。

Make sure antenna is fully inserted.

Achten Sie darauf, dass die Antenne so weit wie möglich in die Box geschoben ist.

Vérifiez bien que l'antenne est entièrement insérée.

確実に取り付けます。

3 Charging Receiver Battery　Laden des Empfängerakkus　Charge de la batterie du récepteur　受信機用バッテリーの充電

Charge time 10 hours.
Ladedauer: 10 Stunden
Temps de charge : 10 heures
充電時間は10時間です。

Insert charger connector into charging jack on R/C unit.
Stecken Sie das Ladekabel in die Ladebuchse der Elektronikbox.
Insérez la prise du chargeur dans le connecteur de recharge sur le véhicule radio-commandé
R/Cユニットの充電ジャックに充電器のコネクターを差し込んでください。

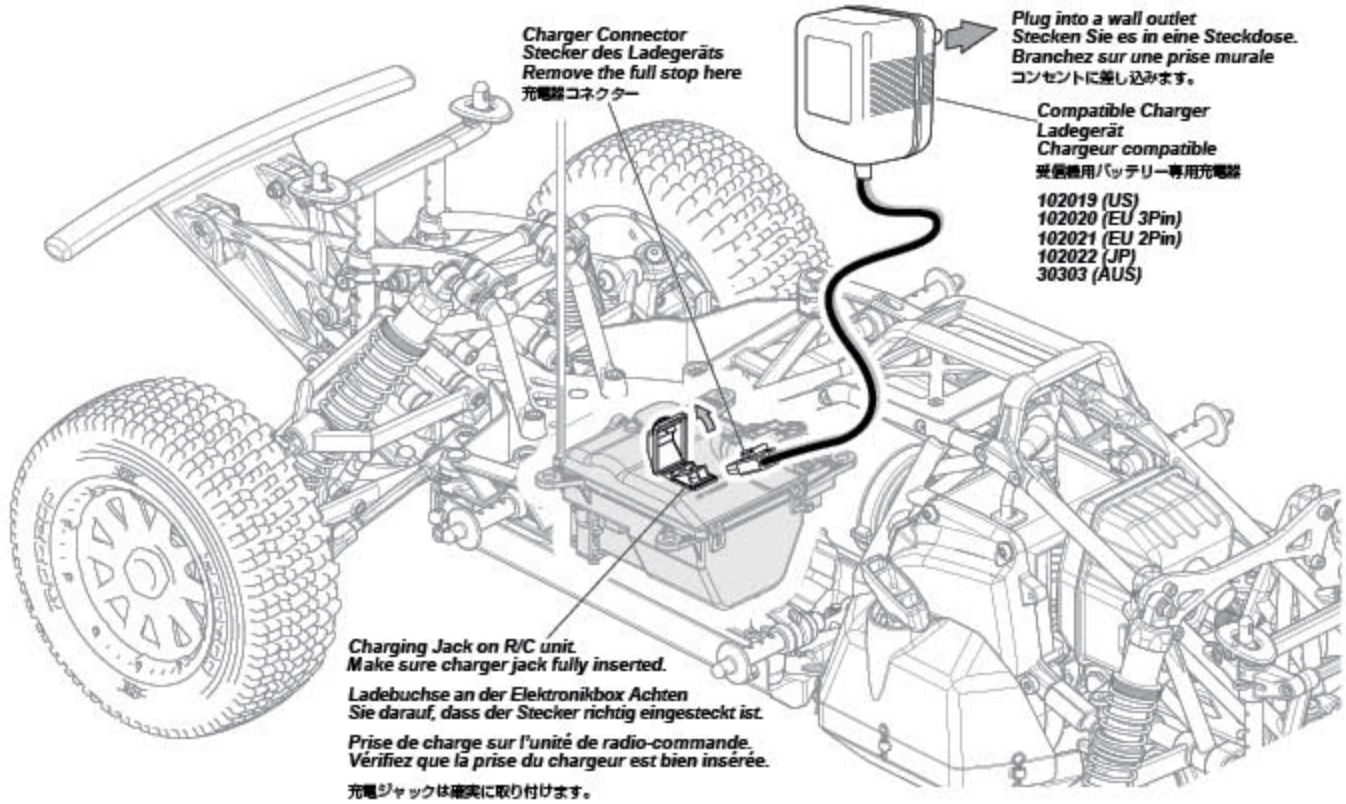

After charging disconnect the battery and unplug the charger from wall.
Ziehen Sie nach dem Laden den Stecker aus der Elektronikbox und das Ladegerät aus der Steckdose.
Après la charge, déconnectez la batterie et débranchez le chargeur du mur.
充電終了後、コネクターとコンセントを外してください。

Cautions / Warnhinweise / Précautions / 警告

- Use included charger only for included receiver pack.
- Do not use any other battery.
- Charge time for discharged battery: 10 hours.
- Do not charge battery for longer than 10 hours. This will cause over heating and battery damage.
- Do not charge other batteries with this charger. Serious damage or injury can occur.
- Keep battery out of reach of children. Keep battery away from water.
- A fully charged receiver battery can last up to 45 minutes.

- Verwenden Sie das mitgelieferte Ladegerät nur zum Laden des Empfängerakkus.
- Verwenden Sie keine anderen Akkus.
- Ladedauer für entleerten Akku: 10 Stunden.
- Laden Sie den Akku nicht länger als 10 Stunden, da dieser sonst überhitzt und beschädigt wird.
- Laden Sie keine anderen Akkus mit diesem Ladegerät. Es kann zu schweren Schäden oder Verletzungen kommen.
- Halten Sie den Akku fern von Kindern. Lassen Sie den Akku niemals nass werden.
- Ein voll geladener Akku kann bis zu 45 Minuten halten.

- N'utilisez que le chargeur inclus pour le pack de batteries du récepteur.
- N'utilisez pas d'autre batterie avec ce chargeur.
- Temps de charge pour une batterie déchargée : 10 heures.
- Ne pas laisser la batterie en charge plus de 10 heures.
  Cela provoquerait une surchauffe et endommagerait la batterie.
- Ne chargez pas d'autres batteries avec ce chargeur. Des dommages sérieux ou des blessures pourraient en résulter.
- Gardez la batterie hors de la portée des enfants. Tenez la batterie éloignée de l'eau.
- Une batterie de récepteur complètement chargée peut durer jusqu'à 45 minutes.

- 本製品付属の充電器で受信機用バッテリーを充電します。充電時間はバッテリーが空の状態で10時間です。
- 充電時間は10時間を超えないように注意してください。過充電による発熱はバッテリーを痛める原因となります。
- この充電器は本製品付属バッテリー専用です。
  他の種類のバッテリーには使用しないでください。破損、破裂などのおおきな事故の恐れがあります。
- 小さいお子様の手の届かない場所に保管してください。また、水気のある場所での使用はおやめください。
- 1回の充電で約45分の走行が可能です。

Option　Optional　Option　オプション

For extended running and less down time, we recommend #101974 HPI REACTOR 500 CHARGER (Quick charger).

Für längere Fahrzeiten und weniger Ladezeit empfehlen wie das # 101972 HPI Reactor 500 Lader.

Pour plus de temps en course et moins d'attente, nous conseillons le Chargeur HPI Reactor 500 #101971.

連続走行する場合は受信機用バッテリー充電用に
#101974 HPI REACTOR 500充電器(急速充電器)がおすすめです。

101974 (US 2 PIN)
101972 (EU 2 PIN)
101971 (UK 3 PIN)
HPI REACTOR 500 CHARGER
HPI Reactor 500 Lader
Chargeur HPI Reactor 500
HPI REACTOR 500充電器

4 Transmitter Preparation Vorbereitung des Senders Préparation de l'émetteur 送信機の準備

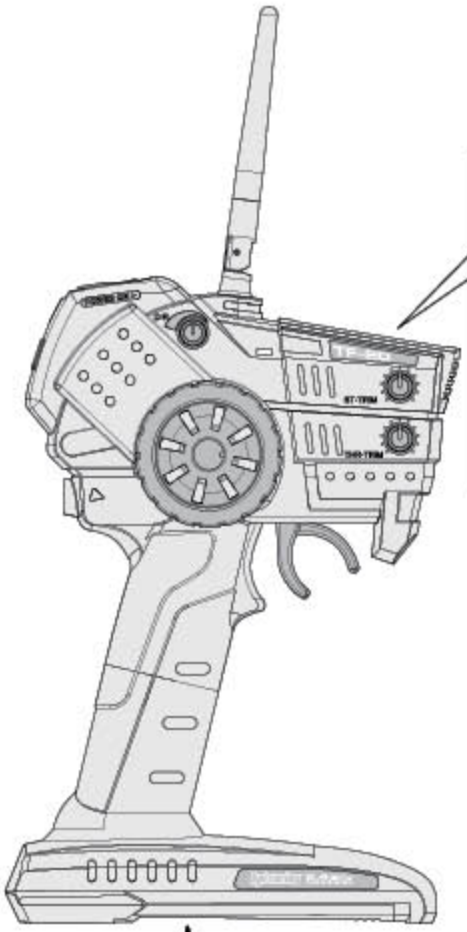

1 *Reverse Switch*
Servowegschalter
Commutateur d'inversion
リバーススイッチ

Switch factory setting.
Standard Einstellungen
Réglages d'usine du servo
スイッチの位置を確認します。

2 *Transmitter Battery Installation* *Mise en place des piles de l'émetteur*
Einlegen der Senderbatterien 送信機用バッテリーの入れ方

Open battery cover at the bottom of transmitter. Install batteries.
Follow the direction of batteries designated in the inside of battery box.

Öffnen Sie das Batteriefach an der Unterseite des Senders. Legen Sie die Batterien ein.
Achten Sie auf die Anweisungen im Innern des Batteriefachs.

Ouvrez le couvercle du compartiment des piles au bas de l'émetteur. Installez les piles.
Suivez le sens des piles représenté à l'intérieur du casier.

送信機の底面の電池カバーをはずします。
電池ボックスに描かれた電池の向きにあわせて電池を入れ、電池カバーを閉めます。

6x *101939 (US/EU)*
AA Alkaline Batteries
AA Trockenbatterien
Piles alcalines AA
アルカリ単三型電池

Note Direction.
Richtung beachten
Notez bien la direction.
向きに注意します。

Battery Cover
Battriefachdeckel
Couvercle de la batterie
電池カバー

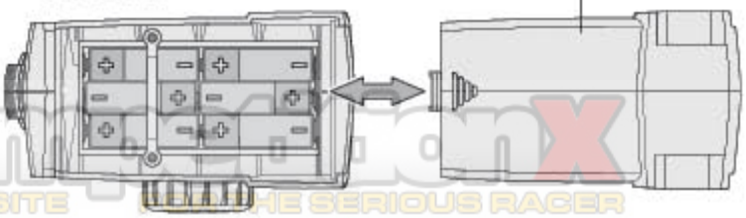

CompetitionX
A WEB SITE FOR THE SERIOUS RACER

5 Activating R/C Unit　Sender Funktionen　Fonctionnement de l'émetteur　スイッチの入れ方

Turn on transmitter first, then turn on receiver.
Schalten Sie erst den Sender ein, dann den Empfänger.
Allumez d'abord l'émetteur, puis le récepteur.
始めに送信機のスイッチをONにします。次にR/Cカーのスイッチを ONにします。

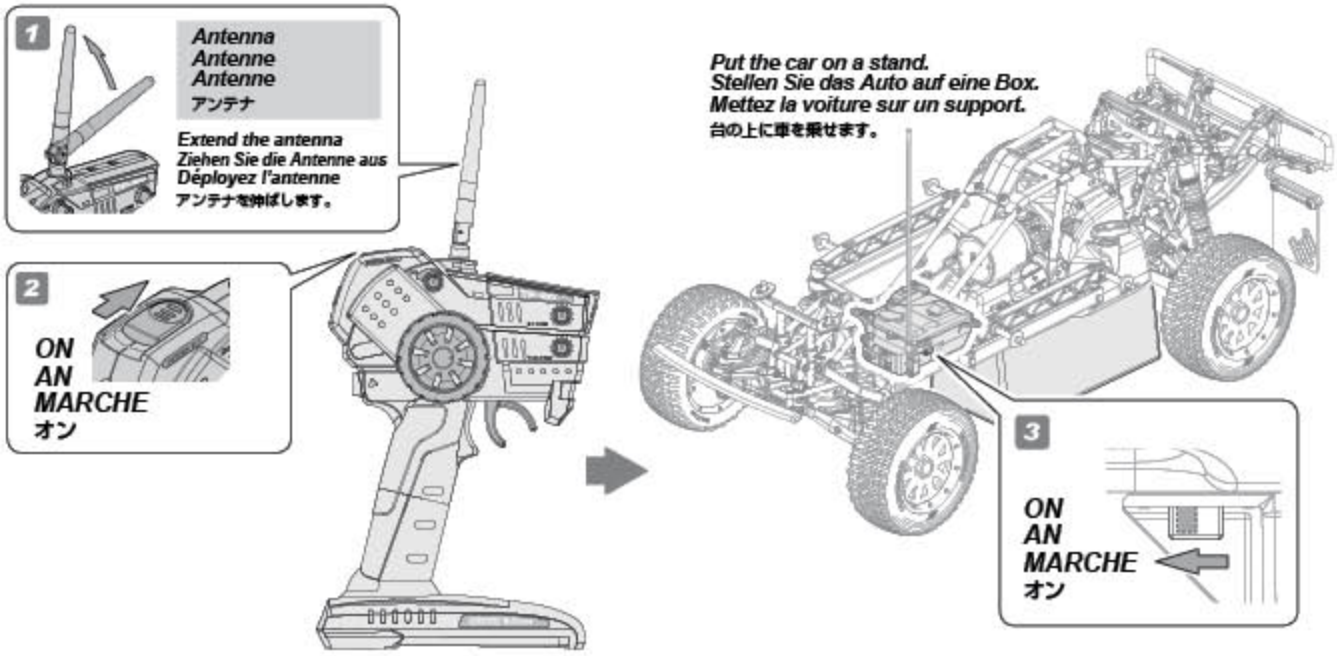

6 Checking Radio Range　Überprüfen der Reichweite der RC-Anlage　Vérification de la portée du système radio　操作可能範囲の確認

Check the radio system and range before every driving session.
To properly check the range, have a friend hold the truck and walk to the farthest distance that you plan to operate your model. Operate the controls to make sure the model responds correctly. Do not operate the model if there is any problem with the radio system. If you switch on the R/C car first before the transmitter, you may lose control of the R/C car.

Überprüfen Sie die Reichweite der RC-Anlage vor jeder Fahrt. Um dies korrekt durchzuführen, geben Sie das Auto einem Freund, der damit so weit geht, wie Sie fahren möchten. Überprüfen Sie dabei die korrekte Funktion der RC-Anlage. Fahren Sie nicht, wenn es bei diesem Test zu Problemen kommt. Fall Sie erst das Auto anschalten und dann den Sender, kann es sein, dass Sie die Kontrolle über das Auto verlieren.

Vérifiez que personne d'autre n'utilise la même fréquence radio que vous. Vérifiez le système radio et sa portée avant chaque séance de pilotage. Pour correctement vérifier la portée, faites tenir le véhicule par un ami, et éloignez-vous jusqu'à la distance la plus lointaine à laquelle vous envisagez de faire fonctionner votre modèle réduit. Faites fonctionner les commandes et vérifiez que le véhicule répond correctement. Ne faites pas fonctionner le véhicule s'il y a un quelconque problème avec le système radio. Si vous mettiez en route le véhicule avant l'émetteur, vous pourriez perdre le contrôle de votre véhicule radio-commandé.

プロポ電源と電波範囲のチェックをしてください。
電波範囲の確認は、実際の走行予定距離まで離れ、友人などと一緒にプロポに正しく反応するか確かめてください。
プロポに正しく反応しない場合は走行しないでください。
スイッチを入れる順番を間違えるとR/Cカーが暴走しますので注意してください。

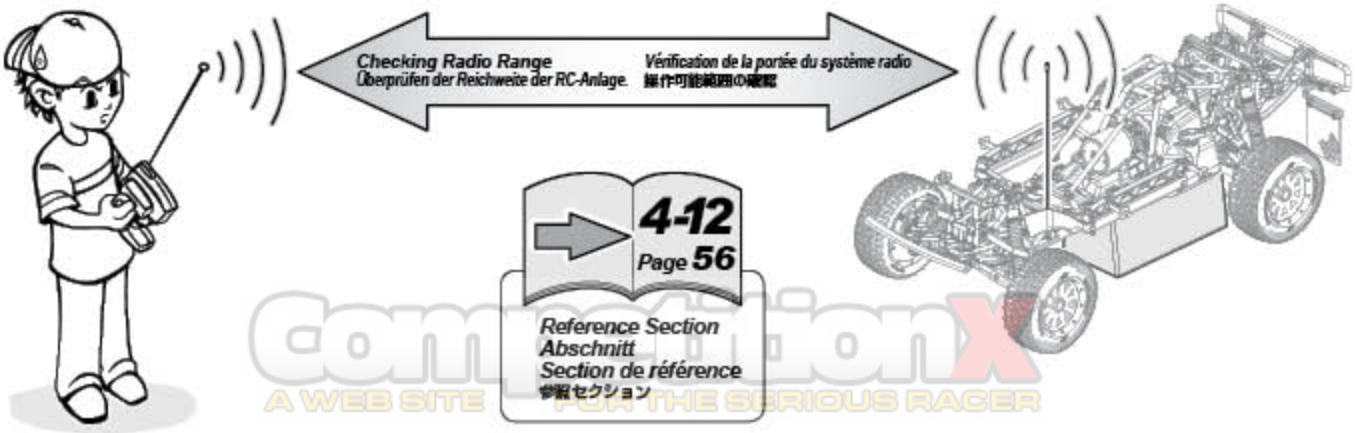

4-12
Page 56
Reference Section
Abschnitt
Section de référence
参照セクション

CompetitionX
A WEB SITE FOR THE SERIOUS RACER

7 Steering Trim Setup Einstellen der Lenkungstrimmung Réglage du trim de direction ステアリングトリムの調整

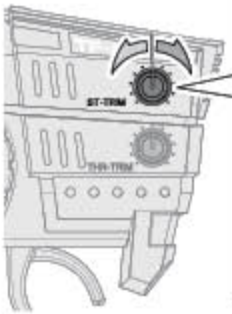

Steering Trim
Lenkungstrimmung
Trim de direction
ステアリングトリム

Turn steering trim to set tires in completely centered position.

Stellen Sie die Trimmung so ein, dass die Räder geradeaus zeigen.

Tournez le trim de direction de façon à ce que les pneus soient dans une position complètement centrée.

タイヤがまっすぐになるようにステアリングトリムを左右にまわして調整します。

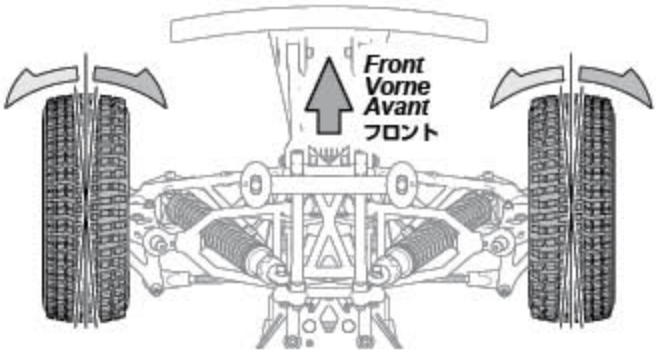

Steering Linkage Adjustment
Einstellen des Lenkgestänges
Réglage de la tringlerie de direction
ステアリングリンケージの調整

Adjust the steering linkage so that the tires point straight when the servo is centered.

Stellen Sie das Lenkgestänge so ein, dass die Reifen geradeaus zeigen, wenn das Servo in der Neutralposition steht.

Réglez la tringlerie de direction de façon à ce que les roues pointent vers l'avant lorsque le servo est centré.

ステアリングサーボがニュートラルの時にタイヤが真っ直ぐになるようにステアリングサーボリンケージを調整します。

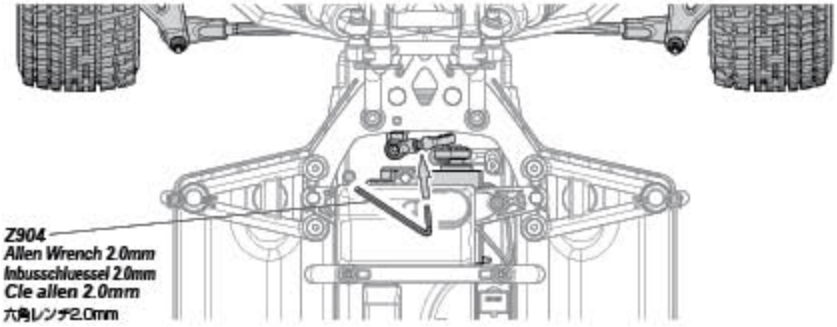

Z904
Allen Wrench 2.0mm
Inbusschluessel 2.0mm
Cle allen 2.0mm
六角レンチ2.0mm

8 Throttle Trim Setup Einstellen der Gas-Trimmung Réglage du trim d'accélération スロットルトリムの調整

Throttle Trim
Gas-Trimmung
Trim d'accélération
スロットルトリム

Set up throttle linkage as shown.
Stellen Sie das Gasgestänge wie abgebildet ein.
Réglez la tringlerie d'accélération comme indiqué.
リンケージが図のようになるようにスロットルトリムを調整します。

Stop (Neutral)
Stopp (Neutral)
Arrêt (neutre)
停止（ニュートラル）

No brake drag at neutral.
Achten Sie darauf, dass in der Neutralposition die Bremse nicht schleift.
Vérifiez que le bras du servo est bien parallèle au boîtier du servo.
ニュートラルではブレーキが効かないように調整します。

Less Braking
Weniger Bremse
Moins de freinage
ブレーキが弱くなる

More Braking
Mehr Bremse
Plus de freinage
ブレーキが強くなる

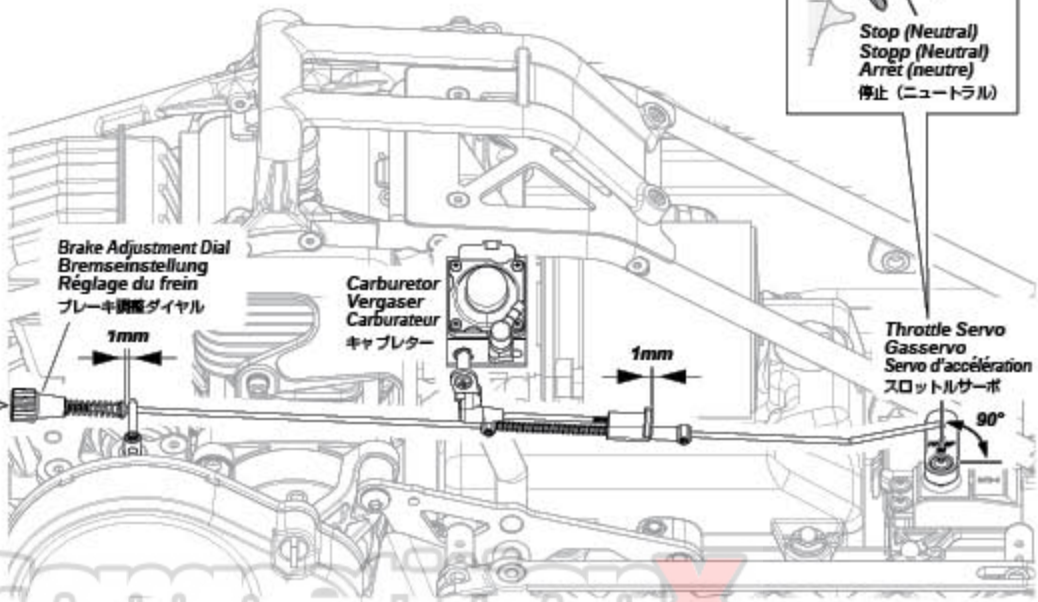

Competition X

Cautions
Warnhinweise
Precautions
警告

If throttle linkage is not set up correctly the car may lose control after the engine is started.
Wenn das Gasgestänge nicht korrekt eingestellt ist, kann es sein, dass Sie die Kontrolle über den Wagen verlieren, wenn der Motor gestartet wird.
Si la tringlerie n'est pas correctement réglée, le véhicule pourrait devenir incontrôlable après que le moteur soit démarré.
走行前には必ずトリムの調整を行ってください。スロットルトリムの調整ができていないとエンジンを始動したときに車が暴走する危険があります。

9 Turning R/C Unit Off Ausschalten der Fernsteuer Komponenten Éteindre l'unité de télécommande スイッチの切り方

Turn off receiver first, then turn off transmitter.
Schalten Sie erst den Empfänger und dann den Sender aus.
Éteignez d'abord le récepteur, puis l'émetteur.
始めにR/Cカーのスイッチを OFFにし、次に送信機のスイッチをOFFにします。

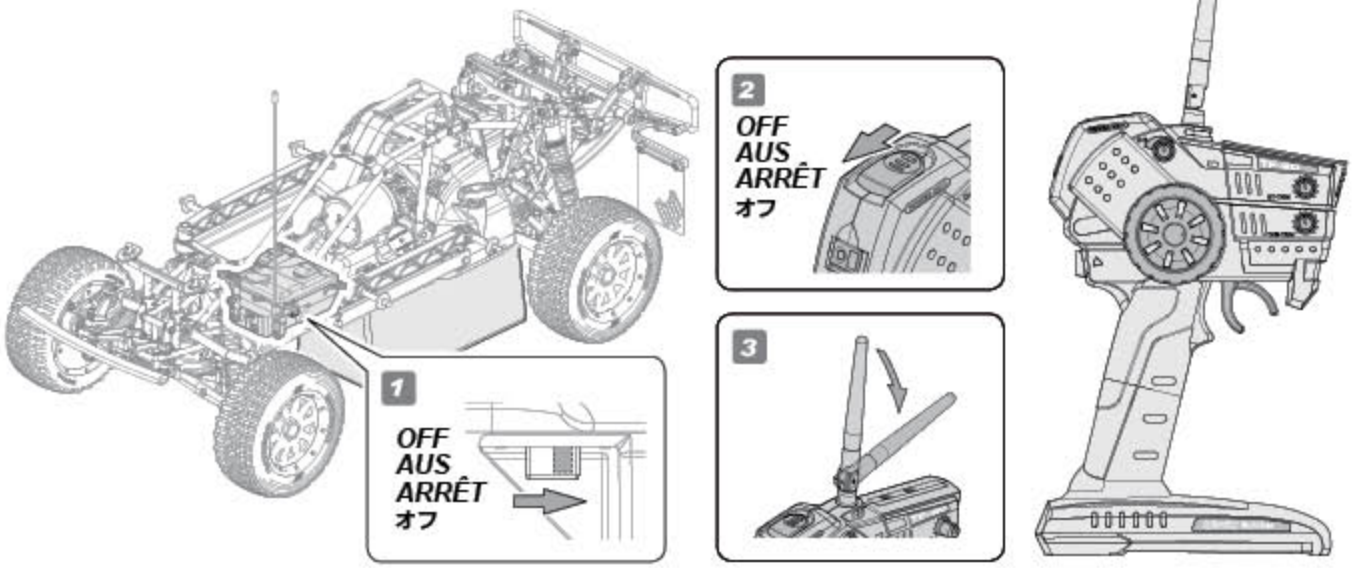

Cautions Warnhinweise Précautions 警告

If you switch off the transmitter first before the R/C car, you may lose control of the R/C car.
Falls Sie erst den Sender ausschalten und dann das Auto, kann es sein, dass Sie die Kontrolle über das Auto verlieren.
Si vous éteignez l'émetteur avant le véhicule, vous pourriez perdre le contrôle de votre véhicule télécommandé.
スイッチを切る順番を間違えるとR/Cカーが暴走する恐れがあるので注意してください。

2-2 Fail Safe Operation and Setup / Fail-Safe Bedienung und Einstellung / Fail-Safe bedienung und einstellung / フェイルセーフ機能と調整

This car has a built-in fail safe system. If the radio glitches, because of interference or the car goes out of range, the servo will apply the brakes to protect your car. The fail safe system has been setup at the factory, but you should become familiar with the function of the fail safe and check the operation before running.

Dieses Auto ist von Werk aus mit einer Fail-Safe Einheit ausgestattet. Falls es zu Empfangsproblemen kommt, weil Funkstörungen auftreten oder das Auto die Reichweite des Senders verläßt, wird das Auto automatisch bremsen. Die Fail-Safe Einheit ist von Werk aus eingestellt. Sie sollten allerdings lernen, wie man diese einstellt und sie vor jeder Fahrt überprüfen.

Ce véhicule possède un système de sécurité redondant. Si la radio tombe en panne, du fait des interférences ou qu'elle se trouve hors de portée, le servo actionnera les freins pour protéger votre véhicule. Le système de sécurité redondant a été réglé en usine, mais vous devez vous familiariser avec son fonctionnement et vérifier qu'il marche correctement avant utilisation.

本製品のR/Cシステムには R/Cカーの暴走を防ぐために、フェイルセーフ機能が スロットルサーボ側に内蔵されています。
R/Cカーが走行中に電波混信や電波が受信しない時にR/Cカーの暴走を防ぐ機能です。フェイルセーフシステムは工場出荷時に設定がされていますが、安全と機能理解のため走行前に動作確認を行います。

Situations when the fail safe will operate.
Situationen in denen die Fail-Safe Einheit eingreift
Situations dans lesquelles la sécurité redondante fonctionnera.
フェイルセーフが動作する状況

1. *When transmitter radio signal is cut off.*
   Wenn das Signal vom Sender nicht richtig ankommt.
   Lorsque le signal radio de l'émetteur est coupé.
   送信機の電波が受信機に到達しなくなった場合。
2. *When receiver battery charge is low.*
   Wenn der Empfängerakku leer ist.
   Lorsque la charge de la batterie du récepteur est faible.
   受信機用バッテリーの残量が少なくなった場合。

HPI RF-30
Receiver
Empfänger
Récepteur
受信機

When fail safe is operating, the Red LED is lit.
Wenn die Fail-Safe Einheit aktiv ist, leuchtet die rote LED.
Lorsque la sécurité redondante est en fonctionnement, la LED rouge est allumée.
フェイルセーフ作動時には受信機のLEDが点灯します。

Do not use NiMh battery packs with less than 5 cells (6.0 volts). You also cannot use alkaline batteries. Once the battery voltage is too low, the receiver will switch into failsafe mode.

Verwenden Sie keine NiMh Akkupacks mit weniger als 5 Zellen (6.0 Volt). Sie sollten auch keine Trockenbatterien verwenden. Wenn die Versorgungsspannung zu niedrig ist, geht der Empfänger in den Fail-Safe Modus.

N'utilisez pas de packs de batteries NiMH de moins de 5 éléments (6.0 V). Vous ne pouvez pas utiliser de piles alcalines. Une fois que le voltage de la batterie est trop faible, le récepteur basculera en mode sécurité. Une fois que le voltage de la batterie est trop faible, le récepteur basculera en mode sécurité.

この受信機は5セルNIMH専用です。4セル以下の受信機電源や乾電池を使用すると電圧不足のためフェイルセーフが作動します。

Attention Achtung Attention 注意

The fail safe can not completely protect your car. Before running, make sure no one is using the same frequency and check radio range. If someone is using the same fequency, the fail safe will not work.

Die Fail-Safe Einheit kann ihr Auto nicht zu 100% schützen. Überprüfen Sie vor jeder Fahrt die Reichweite, sowie ob jemand auf der selben Frequenz wie Sie fährt. Falls jemand die selbe Frequenz verwenden, kann die Fail-Safe Einheit nicht richtig arbeiten.

La sécurité redondante ne peut pas complètement protéger votre véhicule. Avant de le faire fonctionner, vérifiez que personne d'autre n'utilise la même fréquence et vérifiez la portée du système radio. Si quelqu'un d'autre utilise la même fréquence, la sécurité redondante ne pourra pas fonctionner.

フェイルセーフは電波障害、R/Cカーの暴走を完全に防ぐものではありません。
走行を行う場合は送受信機の電源と周囲の電波状況を必ず確認します。自分の発信している電波と同じ電波、または強い電波がある場合は機能しません。

Genuine HPI Parts
Available at better hobby stores

1 Fail Safe Operation Check Überprüfen der Fail-Safe Einheit Vérification du fonctionnement de la sécurité redondante フェイルセーフの動作確認方法

5 Fail Safe Operation
Fail-Safe Kontrolle
Fonctionnement de la sécurité redondante
フェイルセーフの動作確認

The LED in the receiver should light up red and the throttle servo will move to the brake position. This means that the fail safe is working properly.

Die LED im Empfänger sollte rot leuchten und das Gasservo sollte in die Bremsposition gehen. Dies heißt, dass die Fail-Safe Einheit korrekt funktioniert.

La LED du récepteur devrait s'allumer en rouge et le servo d'accélérateur se mettre en position de freinage. Cela signifie que la sécurité redondante fonctionne correctement.

このとき受信機のLEDが点灯しスロットルサーボが下図のような位置になります。
この状態がフェイルセーフシステムの機能した状態になります。

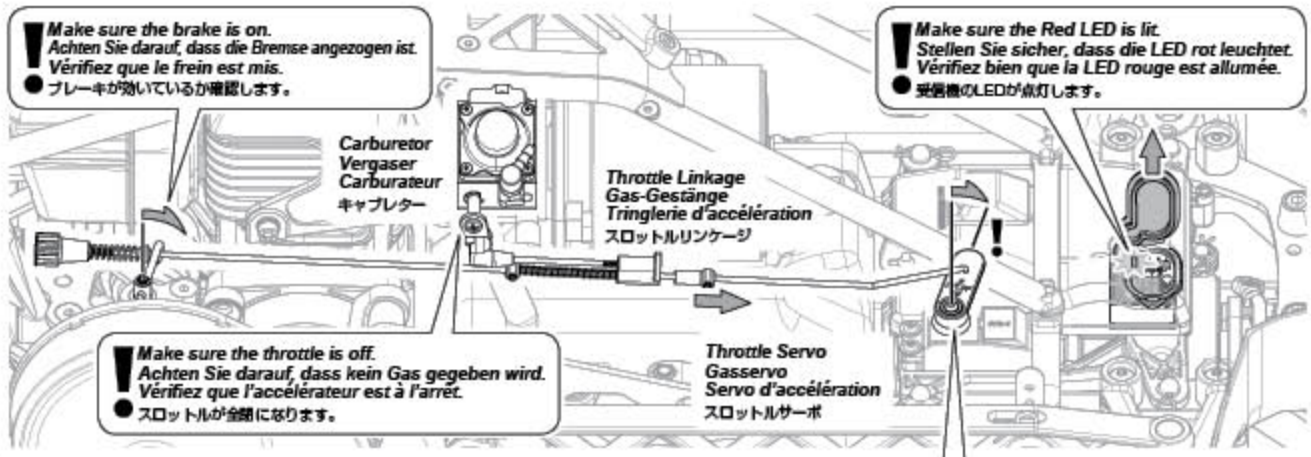

Cautions
Warnhinweise
Précautions
警告

If the red LED is lit, but the throttle servo is not closing the throttle or applying the brake, refer to the page 58 and perform the fail-safe setup procedure .

Wenn die rote LED leuchtet, das Gas-Servo den Vergaser aber nicht schließt und bremst, schauen Sie bitte auf Seite 58 und führen Sie den Fail-Safe Einstellvorgang durch.

Si la LED rouge s'allume, mais que le servo d'accélérateur n'arrête pas d'accélérer ou n'actionne pas le frein, reportez-vous à la page 58 et effectuez la procédure de réglage de sécurité.

上記のような状態にならない場合は58ページを参考にフェイルセーフの再設定を行います。

RC-Action
SERIOUS RACER

2-3 About Fuel / Hinweise zum Kraftstoff / À propos du carburant / 燃料について

Cautions / Warnhinweise / Précautions / 警告

Safety Guidelines When Operating Gasoline Engines

- This product uses a mixture of gasoline and two cycle oil for fuel. Please use extreme caution when handling gasoline.
- Do not run near open flames or smoke while running your model or while handling fuel.
- Always store fuel in a well ventilated place, away from heating devices, open flames, direct sunlight, or batteries.
- Gasoline is flammable and poisonous. Gasoline powered model engines emit poisonous vapors. These vapors irritate eyes and can be highly dangerous to your health.
- You must only use a mixture of gasoline and two cycle oil as fuel for this engine. Never use glow fuels intended for R/C cars.
- Be aware that some parts will be hot after operation. Do not touch the exhaust or the engine until they have cooled.
- After running, please empty the fuel tank before storing the car.
- Keep fuel away from children.
- Store in a well ventilated area.

Sicherheitshinweise beim Betrieb von Verbrennungsmotoren

- Dieses Modell verwendet ein Gemisch aus Benzin und Zweitakt-Öl als Kraftstoff. Bitte geben Sie besonders Acht im Umgang mit Benzin.
- Betreiben Sie Ihr Modell nie in der Nähe von Feuer und rauchen Sie nicht, wenn Sie mit Ihrem Modell fahren oder mit Kraftstoff hantieren.
- Lagern Sie den Kraftstoff nur in gut belüfteten Räumen, nicht in der Nähe von Heizungen, Feuer, direkter Sonneneinstrahlung oder Batterien.
- Benzin ist brennbar und giftig. Mit Benzin betriebene Modelle stoßen giftige Abgase aus. Diese Abgase reizen die Augen und sind gesundheitsschädlich.
- Sie dürfen nur ein Gemisch aus Benzin und Zweitakt-Öl als Kraftstoff verwenden. Benutzen Sie niemals nitromethanhaltigen Kraftstoff, der sonst in RC-Cars verwendet wird.
- Denken Sie daran, dass einige Teile nach der Fahrt sehr heiß sind. Berühren Sie nie den Auspuff oder den Motor, bevor sie abgekühlt sind.
- Entleeren Sie bitte den Tank, bevor Sie das Fahrzeug lagern.
- Halten Sie den Kraftstoff von Kindern fern.
- Lagern Sie das Modell und das Benzin nur in gut belüfteten Räumen.

Directives de sécurité lors du fonctionnement des moteurs à essence

- Ce produit utilise un mélange d'essence et d'huile deux-temps pour carburant. Veuillez prendre d'extrêmes précautions en manipulant l'essance.
- Ne faites pas fonctionner près de flammes nues et ne fumez pas pendant que vous faites courir votre modèle réduit ou que vous manipulez du carburant.
- Conservez toujours le carburant dans un endroit bien ventilé, loin des appareils de chauffage, des flammes nues, de la lumière du soleil directe ou de batteries.
- L'essence est inflammable et poison. Les moteurs à essence dégagent des émissions toxiques. Ces émissions irritent les yeux et peuvent être très dangereuses pour votre santé.
- Vous ne devez utiliser qu'un mélange d'essence et d'huile deux-temps pour ce moteur. N'utilisez jamais de carburant spécial pour voitures télécommandées.
- N'oubliez pas que certaines pièces seront chaudes après avoir fonctionné. Ne touchez pas l'échappement ou le moteur avant qu'ils n'aient refroidi.
- Après utilisation, n'oubliez pas de vider le réservoir à carburant avant de ranger le véhicule.
- Tenez le carburant hors de portée des enfants.
- Rangez-le dans une zone bien ventilée.

ガソリンエンジンと燃料の取扱について

- 本製品は走行用燃料にガソリンと2サイクルオイルを混ぜた混合燃料を使用します。ガソリンの取扱いには十分注意してください。
- ガソリンは引火性が高い 火気のそばでの作業や走行はしないでください。火災の原因となります。
- ガソリンは常に火気や直射日光を避け、幼児や子供の手の届かない冷暗所に保管してください。
- ガソリンは揮発性があり引火性の高い成分からできています。誤って飲んだり揮発成分を吸い込むのは有害です。また、目に入らないように十分注意してください。
- 燃料は必ず、市販ガソリンと2サイクルオイルを混合した燃料を使用します。R/Cカー用グロー燃料など他の燃料は絶対に使用しないでください。
- 走行後のエンジンやマフラーは大変高温になるため触れないでください。整備や点検は十分に冷えてから行ってください。
- 走行後は燃料タンクから燃料を抜いてR/Cカーを保管してください。
- 室内や換気の悪い場所では保管しないようにしてください。

Cautions / Warnhinweise / Précautions / 警告

Do not drive the Baja 5Sc in the following places.

- Do not run on public streets or highways. This could cause serious accidents, personal injuries, and/or property damage.
- Do not run in deep water or puddles. Do not hit humans or objects.
- Make sure everyone is using different frequencies when driving together in the same area.

Bitte beachten Sie folgende Hinweise, wenn Sie mit dem Baja 5SC fahren.

- Fahren Sie niemals auf öffentlichen Straßen. Dies kann zu schweren Unfällen mit Personen- und Sachschaden führen.
- Fahren Sie nicht durch tiefes Wasser oder Pfützen. Achten Sie darauf, dass Sie niemals Menschen oder Objekte treffen.
- Achten Sie immer darauf, dass verschiedene Frequenzen verwendet werden, wenn Sie mit jemandem zusammen fahren.

Ne conduisez pas le Baja 5SC dans les endroits suivants.

- Ne faites pas fonctionner sur la voie publique ou la route. Cela pourrait provoquer des accidents graves, des blessures corporelles ou des dommages aux biens.
- Ne faites pas fonctionner dans l'eau ou dans les flaques. Ne heurtez pas de personnes ou d'objets.
- Vérifiez que toutes les personnes qui pilotent dans la même zone utilisent toutes des fréquences différentes.

次の様な場所では走行させないでください。

- 道路など、車や人が通る場所では走行させないでください。
- R/Cカーが沈んでしまうような水の中を走行させないでください。人や物にぶつけないようにしてください。
- 他の車と同じ周波数だと、車のコントロールが出来なくなります。必ず確認してから走行させましょう。

RC-Tech X WEB SITE FOR THE SERIOUS RACER

2-4 Preparation for Fuel / Vorbereitungen zum Tanken / Préparation du carburant / 燃料の準備

About Fuel / Hinweise zum Kraftstoff / À propos du carburant / 燃料について

The Fuel is a mixture of 92-98 octane (US 87-93) Gasoline and Two cycle oil (Z191). Use a ratio of 25:1 gasoline to oil.
Der Kraftstoff ist ein Gemisch aus Benzin (92-98 Oktan / US 87-93) und Zweitakt-Öl. Das Verhältnis sollte 25:1, Benzin zu Öl, betragen.
Le carburant est un mélange d'essence avec un indice d'octane 92 à 98 et d'huile deux-temps (Z191). Utilisez une proportion de 25 parts d'essence pour une part d'huile (mélange à 4 %).
走行に必要な燃料は、市販ガソリン(オクタン価92-98)と専用2サイクルオイル(Z191)を25対1(4%)の割合で混ぜ合わせた燃料を用意します。

Fuel Mix / Kraftstoff-Gemisch / Préparation du carburant / 燃料の混合

The mixture ratio is 25:1 Gasoline : Z191 Two Cycle Oil.
Das Mischungsverhältnis ist 25:1 Benzin:Z191 Zweitaktöl
Le taux de mélange est de 4 % d'huile 2-temps Z191 pour un volume d'essence.
ガソリンとZ191 2サイクルオイルを25対1の割合で混ぜ合わせます。

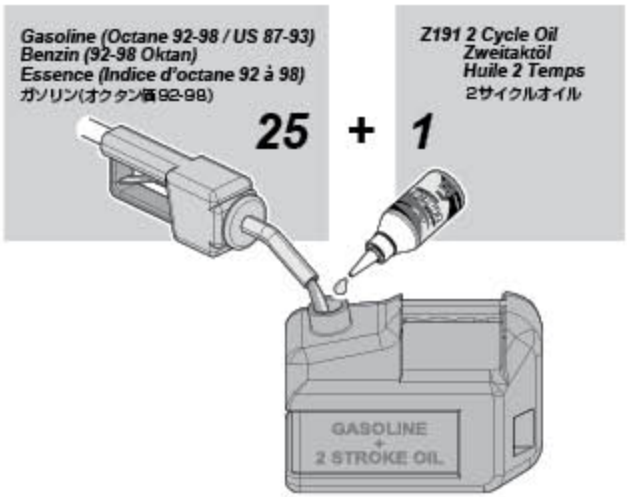

Mixture Ratio of Gasoline : Z191 Two Cycle Oil.
Mischungsverhältnis von Benzin und Z191 Zweitaktöl
Taux de mélange de l'essence avec l'huile deux-temps Z191.
ガソリンとZ191 2サイクルオイルの混合比率

Gasoline (Octane 92-98 / US 87-93) Benzin (92-98 Oktan) Essence (Indice d'octane 92 à 98) ガソリン(オクタン価92-98)		Z191 2 Cycle Oil Zweitaktöl Huile 2 Temps 2サイクルオイル	
4 Liter / litres 1 Gallone / gallon	:	160 cc / ccm / ml 5.4 fl. Unzen / fl. oz.	
2 Liter / litres 1/2 Gallone / gallon	:	80 cc / ccm / ml 2.6 fl. Unzen / fl. oz.	
1 Liter / litres 1/4 Gallone / gallon	:	40 cc / ccm / ml 1.3 fl. Unzen / fl. oz.	

Baja 5 has a 750cc fuel tank. You can enjoy driving for about 40 minutes on a tank of fuel.
Der Baja 5 hat einen 750ccm Tank. Eine Tankfüllung reicht für ungefähr 40 Minuten.
Le Baja 5 a un réservoir de 750 ml. Vous pouvez le faire rouler pendant environ 40 minutes avec un plein de carburant.
Baja 5の燃料タンクの容量は750ccです。1回の給油で約40分の走行が楽しめます。

Attention / Achtung / Attention / 注 意

- *The Fuelie 26 is a two stroke engine. Use gasoline mixed with two cycle oil (#Z191) as fuel.*
- *Use 92-98 octane (US 87-93) mixed in a 25:1 ratio (4%) with two cycle oil.*
- *Use only pre-mix two cycle oil to blend with gasoline. Do not use oil meant for use in engines with separate oil tanks, or oil that is for both separate oil tanks and pre mix use. Your engine will be damaged.*
- *Do not use a 40:1 ratio. Your engine will be damaged.*
- *Always use fresh pre-mixed fuel. Using pre-mixed fuel more than one month old can damage the engine and carburetor.*
- *Mix and store pre-mixed fuel only in containers specifically made for gasoline.*
- *You must keep the mixture ratio at 25:1.*
- *Never use gasoline without two cycle oil. The engine will be damaged.*
- *Never use glow fuels intended for R/C cars.*

- *Der Fuelie 26 ist ein Zweitaktmotor. Verwenden Sie ein Gemisch aus Benzin und Zweitaktöl (#Z191).*
- *Mischen Sie Benzin mit 92-98 Oktan (US 87-93) in einem Verhältnis von 25:1mit (4%) Zweitaktöl.*
- *Verwenden Sie nur Zweitaktöl, dass zum vorher mischen gedacht ist. Verwenden Sie kein Öl, dass für Motoren mit separater Mischung, oder für beides, gedacht ist. Ihr Motor wird sonst beschädigt werden.*
- *Verwenden Sie kein Gemisch im 1:40 Verhältnis. Ihr Motor wird sonst beschädigt. Wir empfehlen ein Verhältnis von 1:20-1:25.*
- *Verwenden Sie immer frisches Gemisch. Wenn das Gemisch älter als 1 Monat ist, können der Vergaser und der Motor beschädigt werden.*
- *Mischen und lagern Sie das Gemisch nur in dafür vorgesehenen Behältern.*
- *Achten Sie immer auf das Verhältnis von 25:1.*
- *Verwenden Sie niemals Nitro-Kraftstoff, der für Glühzündermotoren in anderen RC-Cars gedacht ist.*

- *Le Fuelie 26 est un moteur deux-temps. Utilisez de l'essence mélangée avec de l'huile deux-temps (Ref.Z191) comme carburant.*
- *Utilisez de l'essence 92-98 degrés d'octane (US 87-93) mélangée dans une proportion de 25 pour 1 part (4%) d'huile deux temps.*
- *N'utilisez que de l'huile deux-temps pour pré-mélange pour ajouter à l'essence. N'utilisez pas d'huile destinée aux moteurs ayant des réservoirs séparés pour l'huile, ou de l'huile convenant à la fois pour les réservoirs séparés et le pré-mélange. Cela endommag erait votre moteur.*
- *N'utilisez pas de proportion 1 pour 40. Votre moteur serait endommagé. La proportion recommandée est entre 1 pour 20 et 1 pour 25.*
- *Utilisez toujours du carburant qui vient d'être pré-mélangé. Utiliser du carburant qui a été mélangé plus d'un mois auparavant peut endommager le moteur et le carburateur.*
- *Mélangez et rangez le carburant pré-mélangé dans des récipients spéciaux pour l'essence.*
- *Vous devez maintenir le taux du mélange à 25 pour 1.*
- *N'utilisez jamais de carburants nitro destinés aux véhicules radio-commandés.*

- Fuelie26エンジンは、ガソリンと2サイクルオイル(#Z191)を混合した混合燃料を使う2ストロークガソリンエンジンです。
- 使用燃料は市販ガソリン(オクタン価92－98)と混合用2サイクルオイルを25対1(4%)の割合で混ぜ合わせた混合燃料を使用します。
- 2サイクルオイルは混合用（専用）2サイクルオイルを使用してください。分離給油用、兼用2サイクルオイルは使用しないでください。エンジン破損の原因となります。
- 市販の2サイクルレーシングオイルを1：40で使用するとエンジンが破損する恐れがあります。混合比は1：20から1：25をおすすめします。
- 1ヶ月以上保管した混合燃料はエンジンが始動しない等のトラブルの原因となりますので、ガソリンと2サイクルオイルは常に新鮮なものを使用してください。
- 燃料の混合、保管にはガソリン対応容器を使用してください。ペットボトルなどは絶対に使用しないでください。
- 2サイクルオイルの混合比が薄い場合はエンジンの焼きつきが起こり、混合比が濃い場合は不完全燃焼の原因となりますので混合比は25対1を守ってください。
- ガソリンだけでエンジンを始動させないでください。エンジンが焼きつき破損します。
- R/Cカー用グロー燃料など他の燃料は絶対に使用しないでください。

Steering Wheel / Volant de direction / Lenkrad / ステアリングホイール

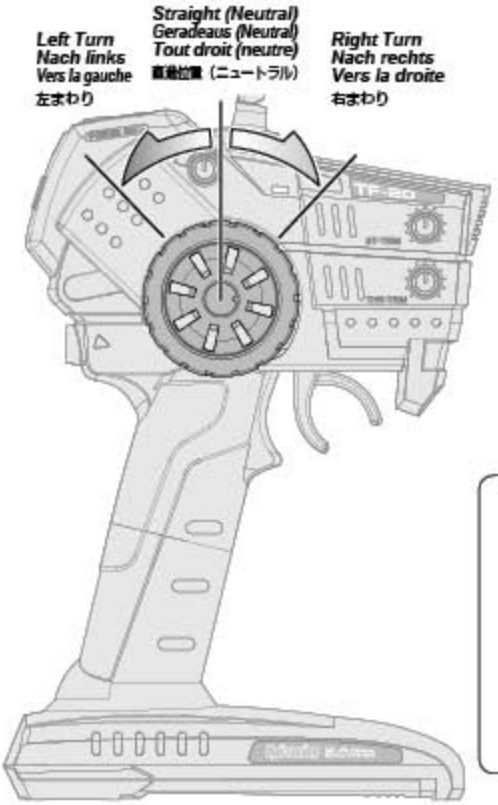

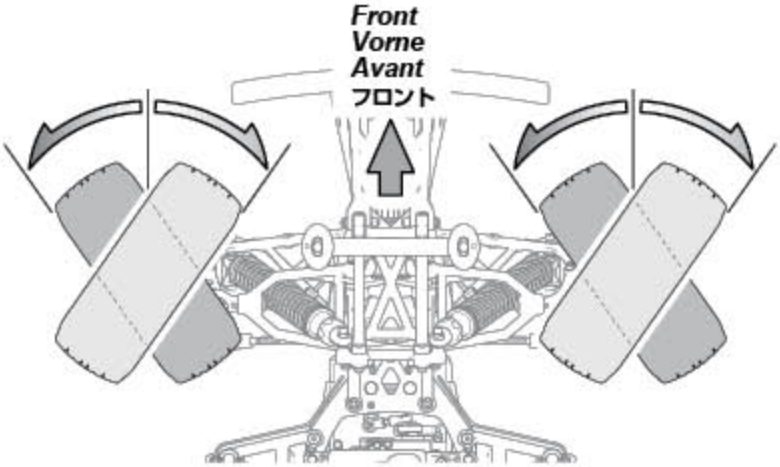

Steering Dual Rate / Lenkeinschlagsbegrenzung / Double débit de direction / ステアリングデュアルレート

To be used to adjust steering servo throw.

Zum Einstellen des maximalen Lenkeinschlags.

À utiliser pour le réglage du taux et de l'angle du servo.

R/Cカーの曲がる量を調整できます。

4-12 Page 56
Reference Section / Abschnitt / Section de référence / 参照セクション

Throttle Trigger / Gâchette d'accélération / Gashebel / スロットルトリガー

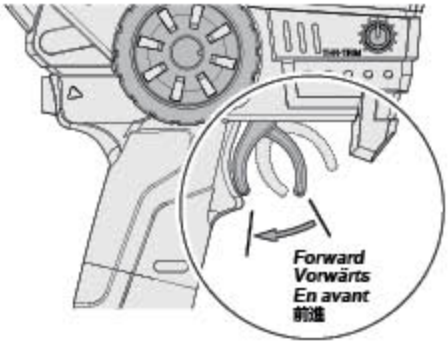

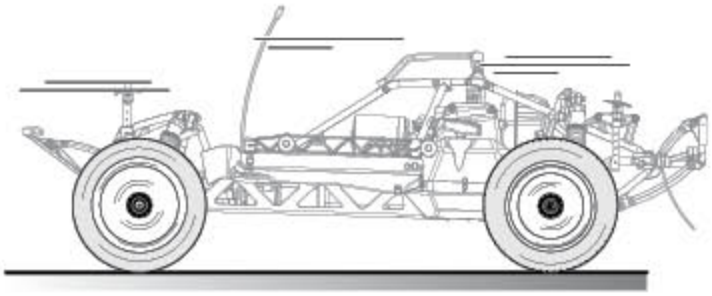

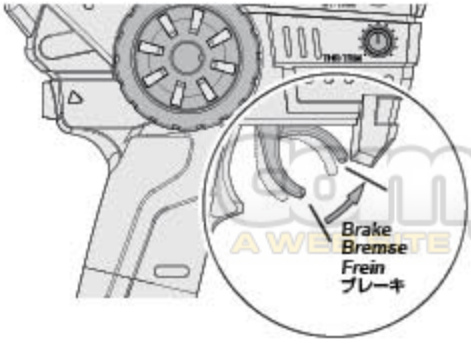

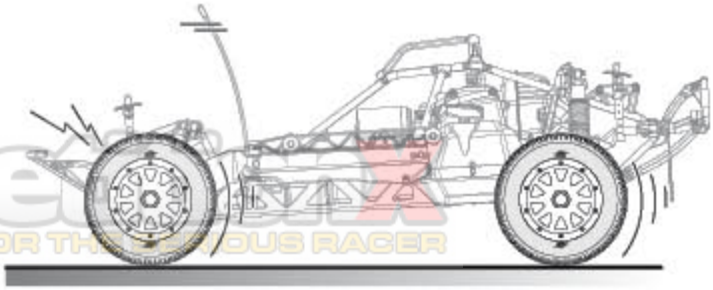

Competition RX
A WEBSITE FOR THE SERIOUS RACER

2-5 Engine Start and Running / Starten des Motors und Fahren. / Démarrage et fonctionnement du moteur / エンジンの始動と走行

Engine Starting / Starten des Motors / Démarrage du moteur / エンジンの始動

These are the engine starting steps. Make sure you read and understand them completely before attempting to start the engine.
In diesen Schritten wird das Starten des Motors erklärt. Lesen und verstehen Sie diese Anleitung, bevor Sie den Motor starten.
Voici les étapes à respecter pour démarrer le moteur. Assurez-vous de les avoir entièrement lues et comprises avant d'essayer de démarrer le moteur.
エンジンの始動手順です。よく内容をお読みいただいた上でエンジンを始動してください。エンジンに異常を感じたらエンジンストップスイッチを押してエンジンを停止してください。

Cautions / Warnhinweise / Précautions / 警告

If there is a problem with the engine, press engine off switch to shut down the engine.

Falls es ein Problem mit dem Motor gibt, drücken Sie den Motor-Aus Schalter um ihn zu stoppen.

S'il y a un problème quelconque avec le moteur, actionnez l'interrupteur d'arrêt pour l'éteindre.

エンジンに異常を感じたらエンジンストップスイッチを押してエンジンを停止してください。

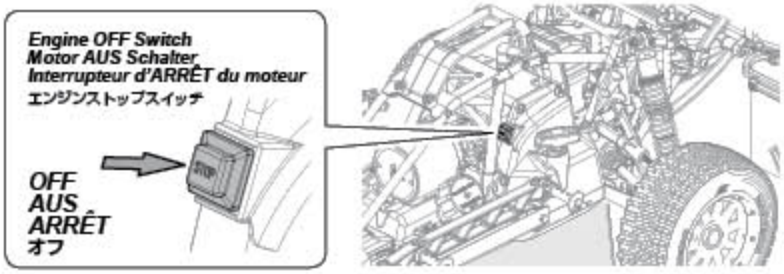

1 Fill Fuel Tank / Füllen des Tanks / Remplissage du réservoir de carburant / 燃料の給油

Fill the fuel tank.The Fuel is a mixture of Gasoline and Two cycle oil (Z191). Use a ratio of 25:1 gasoline to oil.
Füllen Sie den Tank. Der Kraftstoff besteht aus einem Gemisch aus Benzin und Zweitakt-Öl (Z191). Das Verhältnis sollte 25:1, Benzin zu Öl, betragen.
Remplissez le réservoir. Le carburant est un mélange d'essence et d'huile deux-temps (Z191). Utilisez un mélange de 25 parts d'essence pour une part d'huile (4 %).
燃料を燃料タンクに給油します。燃料はガソリンとZ191 2サイクルオイルを25対1の割合で混ぜ合わせたものを使用します。

Cautions / Warnhinweise / Précautions / 警告

Be careful not to tilt the car, gasoline may leak from the vent hole.
Geben Sie acht, dass das Auto nicht gekippt wird, da sonst Benzin aus dem Belüftungsloch laufen kann.
Faites attention à ne pas renverser le véhicule, l'essence pourrait s'échapper par l'orifice d'aération.
タンクを傾けると燃料タンクキャップから燃料が逆流することがあるので注意してください。

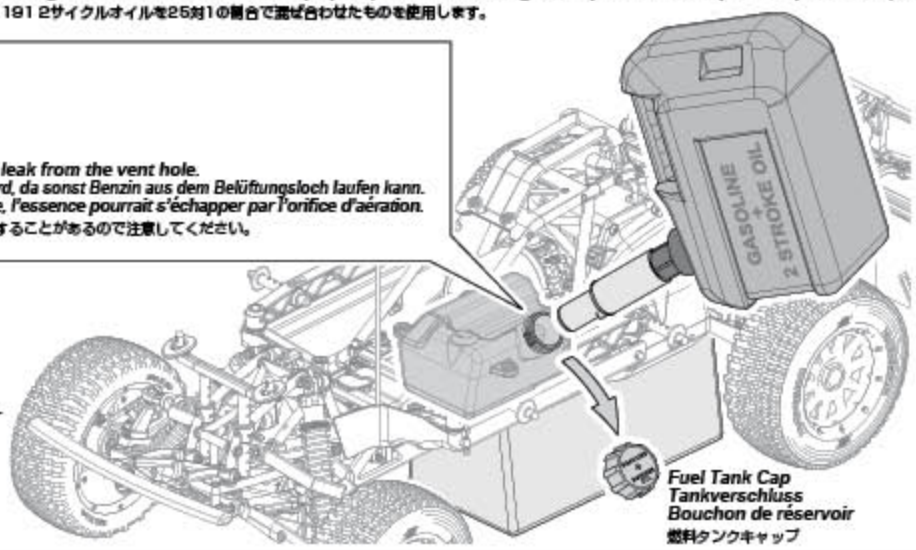

Put the car on a stand.
Stellen Sie das Auto auf eine Box.
Mettez la voiture sur un support.
台の上に車を乗せます。

Fuel Tank Cap
Tankverschluss
Bouchon de réservoir
燃料タンクキャップ

2 Turn On Radio System / Einschalten der RC-Anlage / Allumage du système radio / 電源を入れます

Turn on transmitter first, then turn on receiver.
Schalten Sie erst den Sender ein, dann den Empfänger.
Allumez d'abord l'émetteur, puis le récepteur.
始めに送信機のスイッチをONにしてから、次にR/Cカーのスイッチを ONにします。

Antenna
Antenne
Antenne
アンテナ

Extend the antenna
Ziehen Sie die Antenne aus
Déployez l'antenne
アンテナを伸ばします。

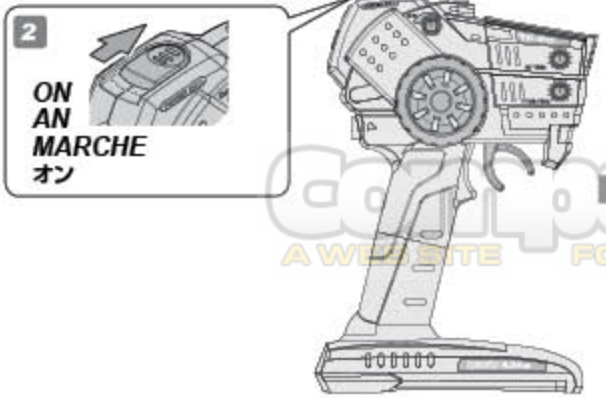

carpenter RC
A WEB SITE FOR THE SERIOUS RACER

3 Priming Engine Füllen des Vergasers mit Kraftstoff Amorçage du moteur 燃料をキャブレターに送る

To prime the engine, fill the tank with fuel and push the primer bulb until fuel shows in the return tube (Yellow).
Um den Vergaser mit Kraftstoff zu versorgen, drücken Sie die Kraftstoffpumpe bis im Rücklaufschlauch (gelb) Kraftstoff zu sehen ist.
Pour amorçer le moteur, remplissez le réservoir de carburant, puis appuyez sur la poire d'amorçage jusqu'à ce que le carburant apparaisse dans la conduite de retour (jaune).
エンジン始動準備のため、キャブレターのプライマーバルブを リターンチューブ(イエロー)に燃料がでてくるまで数回押して燃料をキャブレターに送ります。

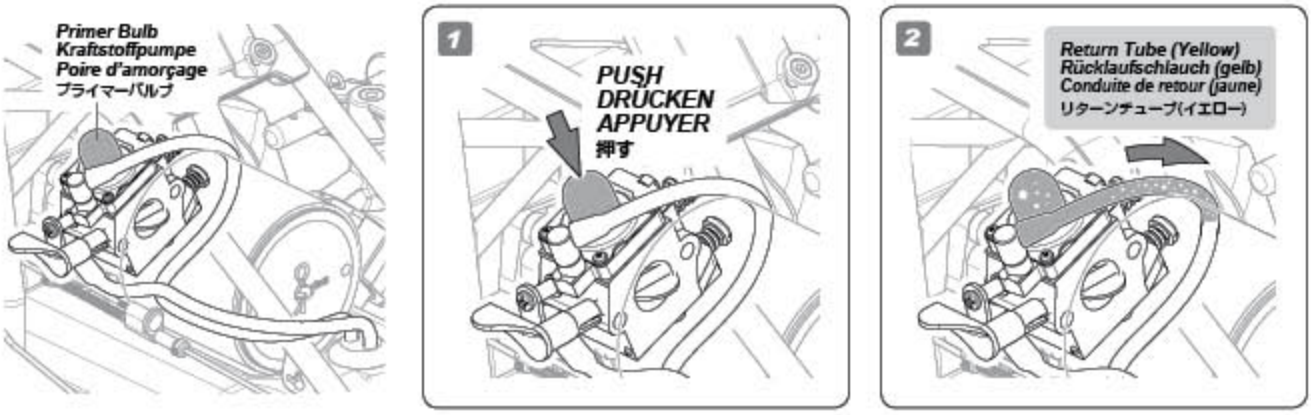

4 Engine Start Starten des Motors Démarrage du moteur エンジン始動

Make sure choke lever is in the horizontal position before starting. Start the engine by pulling the starter cord in short pulls.
Stellen Sie den Choke-Hebel in die horizontale Position. Starten Sie den Motor mit kurzen Zügen am Seilzugstarter.
Démarrez le moteur en tirant sur la corde du lanceur par petits coups.
エンジン始動前にチョークレバーの位置が水平になっているか確認し、プルスターターを短く数回引きエンジンを始動します。

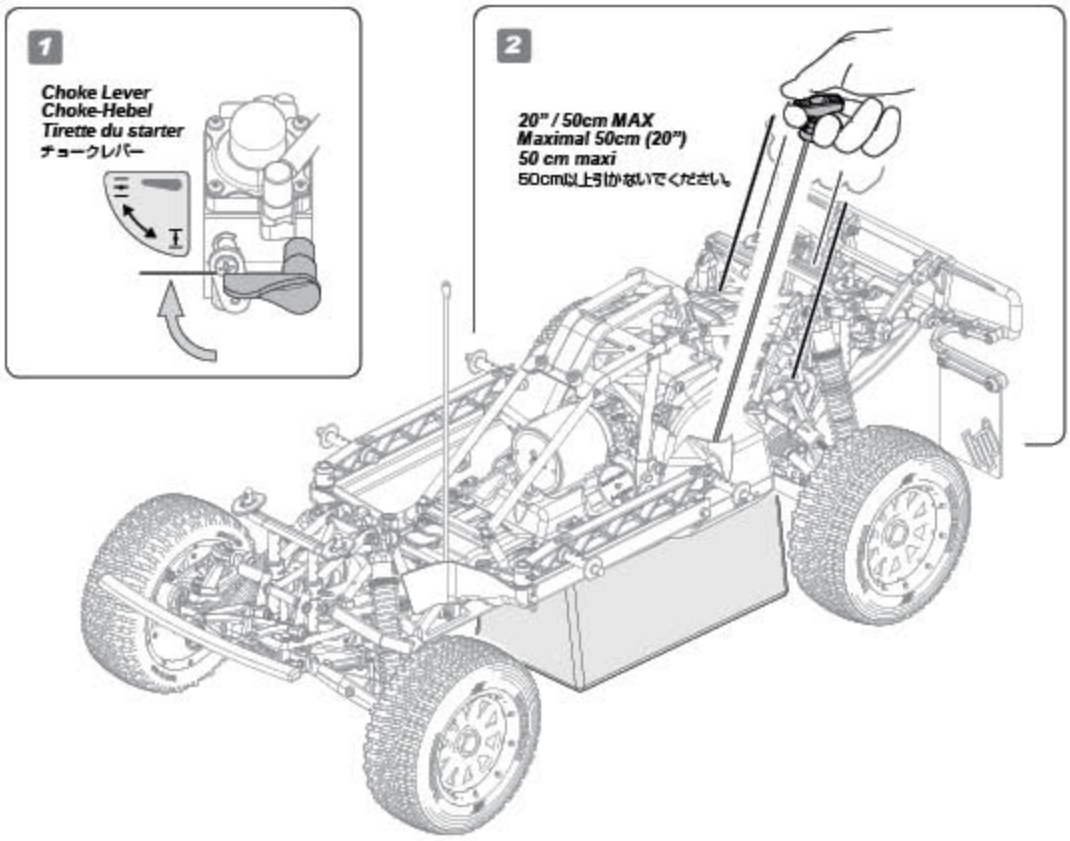

Cautions
Warnhinweise
Precautions
警告

If there is a problem with the engine, press engine off switch to shut down the engine.

Falls es ein Problem mit dem Motor gibt, drücken Sie den Motor-Aus Schalter um ihn zu stoppen.

S'il y a un problème quelconque avec le moteur, actionnez l'interrupteur d'arrêt pour l'éteindre.

エンジンに異常を感じたらエンジンストップスイッチを押して
エンジンを停止してください。

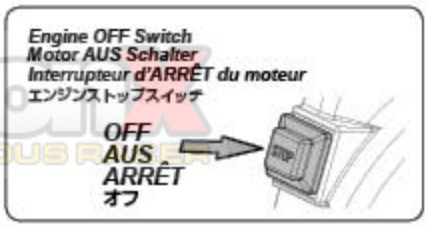

If Engine Does Not Start (After 10 Pulls Starter)
Falls der Motor nicht startet (nach 10 Zügen)
Si le moteur ne démarre pas (après 10 essais du lanceur)
エンジンが始動しないとき(10回以上プルスターターを引いても始動しないとき)

Cold Engine
Kalter Motor
Moteur froid
エンジンが冷めている時

1

Set choke lever as shown.

Stellen Sie den Choke Hebel wie abgebildet.

Positionnez la tirette du starter comme indiqué.

チョークレバーを図の位置にします。

2

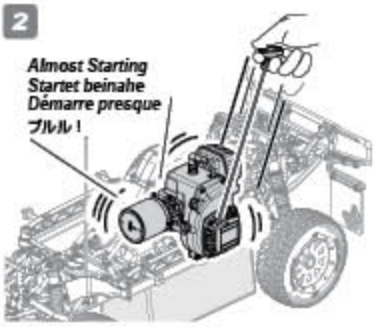

Pull start cord (about 5 times) until you hear the engine almost start, and then stop. Be careful not to flood the engine.

Ziehen Sie (ca. 5 Mal) am Seilzugstarter, bis der Motor beinahe startet. Achten Sie darauf, dass er dabei nicht absäuft.

Tirez le lanceur (environ 5 fois) jusqu'à ce que vous entendiez le moteur presque démarrer, puis arrêtez. Faites attention à ne pas noyer le moteur.

エンジンが "ブルル" (始動しそうな音)となったら、
それ以上プルスタートを引かないでください。
目安は約5回以内です。

3

Return choke lever.

Stellen Sie den Choke Hebel wieder zurück.

Remettez la tirette du starter en place.

レバーを図の位置に戻します。

4

Pull the starter cord to start the engine. The engine should start within 5 pulls.

Ziehen Sie am Seilzugstarter, um den Motor zu starten. Er sollte spätestens nach 5 Mal laufen.

Tirez le lanceur pour démarrer le moteur. Celui-ci devrait partir en moins de 5 essais.

始動するまでプルスターターを引きます。
目安は約5回以内です。

Only use the choke if the engine does not start normally. Using the choke can easily flood the engine.
Verwenden Sie den Choke-Hebel nur, wenn der Motor nicht problemlos startet, da der Motor sonst recht leicht "absaufen" kann.
N'utilisez le starter que si le moteur ne démarre pas normalement. Vous pourriez facilement noyer le moteur avec le starter.
チョークはエンジンが始動しにくい場合に使用してください。 チョークの使いすぎはオーバーチョーク(エンジン内に燃料があふれる)の原因となります。

Hot Engine
Warmer Motor
Moteur chaud
エンジンが温まっている時

1

Set choke lever as shown.

Stellen Sie den Choke Hebel wie abgebildet.

Positionnez la tirette du starter comme indiqué.

チョークレバーを図の位置にします。

Choke lever should not be in this position.

Der Choke Hebel sollte nicht in der abgebildeten Position sein.

La tirette du starter ne devrait pas être dans cette position.

チョークレバーを図の位置にしないでください。

2

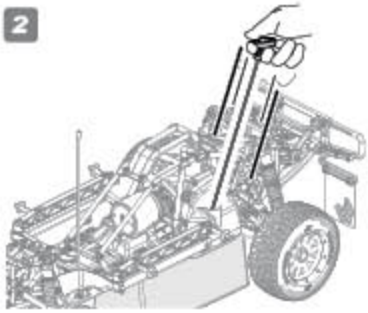

Pull the starter cord to start the engine. The engine should start within 5 pulls.

Ziehen Sie am Seilzugstarter, um den Motor zu starten. Er sollte spätestens nach 5 Mal laufen.

Tirez le lanceur pour démarrer le moteur. Celui-ci devrait partir en moins de 5 essais.

始動するまでプルスターターを引きます。
目安は約5回以内です。

COMPETITION
A WEB SITE FOR THE SERIOUS

5 Break In Einlaufphase Rodage ブレークイン

Your new engine needs to be broken in. Drive slowly and easily for about 40 minutes (One tank of fuel).

Ihr neuer Motor muss erst einmal korrekt einlaufen. Fahren Sie dazu langsam und gleichmäßig für ca. 40 Minuten (eine Tankfüllung).

Votre nouveau moteur doit être rodé. Conduisez lentement et en douceur pendant environ 40 minutes (un réservoir de carburant).

新品エンジンは始めの燃料1タンク(約40分走行)分はゆっくり走行をしてエンジン、
シャーシのブレークインをします。

Do not adjust carburetor during break in.
Verstellen Sie während der Einlaufphase nicht den Vergaser.
Ne faites pas de réglages du carburateur pendant le rodage.
ブレークイン中はキャブレターの調整を行わないようにしてください。

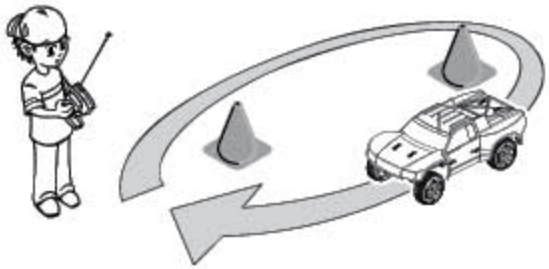

6 Enjoy Running Viel Spaß beim Fahren! Pilotage 走行をお楽しみください。

After break in. You can enjoy driving normally.
Install body and enjoy! Drive the vehicle in a very large space, especially until you get the feel of driving the truck.

Nach der Einlaufphase können Sie ganz normal fahren.
Montieren Sie die Karosserie und fahren Sie los! Fahren Sie auf einem möglichst großen Gelände. Besonders, bis Sie sich an das Auto gewöhnt haben.

Après le rodage, vous pouvez profiter normalement du pilotage.
Installez la carrosserie et amusez-vous! Conduisez votre véhicule sur une très grande surface, en particulier jusqu'à ce que vous ayez l'habitude de conduire le véhicule.

ブレークインが終わりましたら走行をお楽しみください。
ボディを取り付け走行させます。走行になれるまでは、出来るだけ広い場所で走行させてください。

7 Engine Stop Ausschalten des Motors Arrêt du moteur エンジンの停止方法

Pushing engine stop switch to shut off the engine.
Drücken Sie den Motor-Aus Schalter um den Motor zu stoppen.
L'interrupteur d'arrêt du moteur coupera son fonctionnement.
エンジンストップスイッチを押すとエンジンが停止します。

Engine OFF Switch
Motor AUS Schalter
Interrupteur d'ARRÊT du moteur
エンジンストップスイッチ

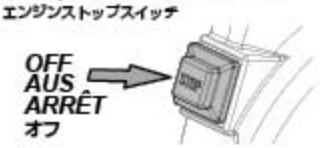

Cautions
Warnhinweise
Précautions
警告

Be careful after running, the engine and muffler will be very hot.
Achtung nach dem Fahren. Der Motor und Auspuff sind sehr heiß.
Faites bien attention après avoir utilisé votre véhicule, le moteur et le silencieux seront très chauds.
走行後のエンジン、マフラーは高温になります。注意してください。

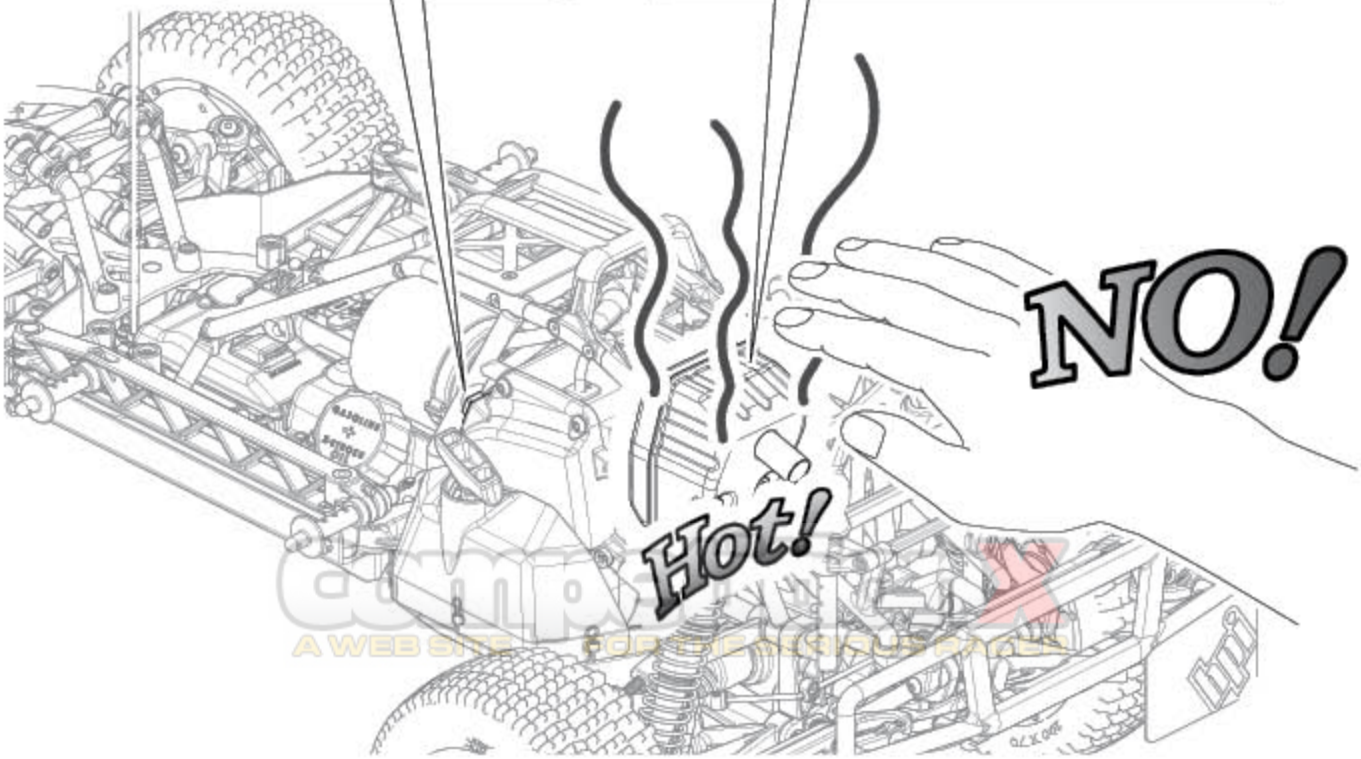

COMPETITION
A WEB SITE FOR THE SERIOUS RACER

8 Turning R/C Unit Off　Ausschalten der Fernsteuer Komponenten　Extinction de l'unité de télécommande　スイッチを切ります。

Cautions
Warnhinweise
Précautions
警告

Make sure the engine is off before turning the receiver off.
If you switch the transmitter off first before the R/C car, you may lose control.

Achten Sie darauf, dass der Motor aus ist, bevor Sie den Empfänger ausschalten.
Falls Sie erst den Sender ausschalten und dann das Auto, kann es sein, dass Sie die Kontrolle über das Auto verlieren.

Vérifiez bien que votre moteur est éteint avant d'éteindre le récepteur.
Si vous éteignez l'émetteur avant le véhicule, vous pourriez perdre le contrôle de votre véhicule radio-commandé.

エンジンが確実に停止している事を確認してください。
スイッチを切る順番を間違えるとR/Cカーが暴走する恐れがあるので注意してください。

Turn off receiver first, then turn off transmitter.
Schalten Sie erst den Empfänger aus, dann den Sender.
Eteignez d'abord le récepteur, puis l'émetteur.

始めにR/Cカーのスイッチを**OFF**にします。
次に送信機のスイッチを**OFF**にします。

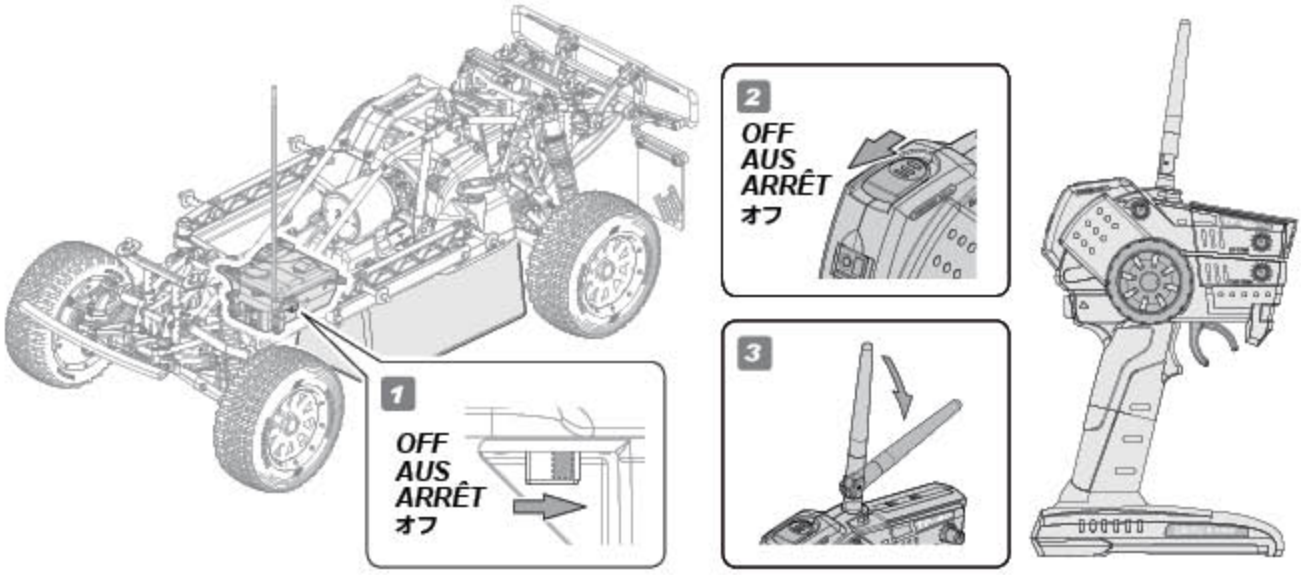

9 After Running Maintenance　Wartung nach dem Fahren　Entretien après utilisation　走行後のメンテナンス

After running, check for damage and perform regular maintenance.
Überprüfen Sie nach dem Fahren das Auto auf Schäden und führen Sie die regelmäßigen Wartungen durch.
Après utilisation, vérifiez s'il y a des dommages éventuels, et faites un entretien de routine.
走行後はR/Cカーの性能を維持するためにメンテナンスを行ってください。

4-1
Page 29
Reference Section
Abschnitt
Section de référence
参照セクション

CompetitionX
A WEB SITE FOR THE SERIOUS RACER

2-6 Engine Optional Tuning / Weiteres Einstellen des Vergasers / Réglage optionnel / エンジンのオプション調整

Carburetor Adjustment / Einstellen des Vergasers / Mise au point du carburateur / キャブレターの調整

If the car accelerates slowly or has a slow top speed after break in, you should re-tune the carburetor.
Falls das Auto nur langsam beschleunigt oder die Höchstgeschwindigkeit nach der Einlaufphase zu gering ist, stellen Sie den Vergaser neu ein.
Si le véhicule accélère lentement, ou si la vitesse de pointe est faible après le rodage, vous devez effectuer une nouvelle mise au point du carburateur.
エンジンのブレークインが終わった後にエンジンの加速がもたつく、最高速がのびないような場合はキャブレターの調整を行うとエンジンの性能を発揮できます。

1 Engine Warm UP / Aufwärmen des Motors / Temps de chauffe du moteur / エンジンの暖気

Before tuning, you must fully warm up the engine.
Vor dem Einstellen muss der Motor aufgewärmt sein.
Avant d'effectuer le réglage, vous devez bien faire chauffer le moteur.
キャブレターの調整前に、エンジンを十分に暖めます。

Use screwdriver to adjust needle.
Nehmen Sie einen kleinen Schraubendreher zum Einstellen des Vergasers.
Utilisez un tournevis pour régler les pointeaux.
ニードルはマイナスドライバーで回します。

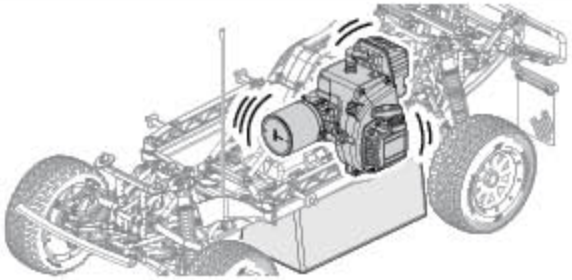

2 Needle Adjustment / Einstellen der Vergasernadeln / Réglage des pointeaux / ニードルの調整

Adjust low speed and high speed needle according to engine performance.
Stellen Sie die Nadeln je nach Leistungsentfaltung des Motors ein.
Réglez les pointeaux de bas et de haut régime en fonction des performances du moteur.
エンジンの状態に合わせてロースピードニードル、ハイスピードニードルを調整します。

If Top Speed is Slow / Bei zu niedriger Endgeschwindigkeit / Si la vitesse de pointe est lente. / 高速で伸びない場合

Adjust the High Speed Needle / Einstellen der Nadel für den hohen Drehzahlbereich / Réglez le pointeau de haut régime
ハイスピードニードルを調整します

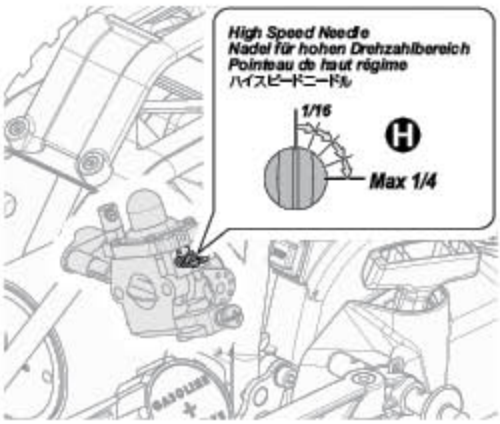

If the car top speed is slow, turn the high-speed needle a maximum of 1/4 turn in from factory setting (see next page).
Be careful when adjusting the high speed needle, if you turn the needle more than 1/4 turn in, the engine will be damaged.

Wenn die Endgeschwindigkeit zu niedrig ist, drehen Sie die Nadel für den hohen Drehzahlbereich maximal 1/4 Umdrehung, von den Werkseinstellungen (siehe nächste Seite) aus, rein.
Geben Sie beim Einstellen immer Acht. Wenn die Nadel weiter als 1/4 Umdrehung gedreht, wird der Motor beschädigt.

Si la vitesse de pointe du véhicule est faible, tournez le pointeau de haut régime d'un maximum de 1/4 de tour à partir des réglages d'usine (voir la page suivante). Faites attention lorsque vous réglez le pointeau de haut régime, si vous tournez celui-ci de plus de 1/4 de tour, le moteur sera endommagé.

ハイスピードニードルを工場出荷時設定(次のページ)から1/4回転の範囲で閉めこんで調整してください。
1/4以上締め込み過ぎるとエンジンが焼き付きを起こし、破損する恐れがありますので調整は慎重に行ってください。

When making adjustments, only turn needles 1/16 turn at a time. Do not make large adjustments.
Nehmen Sie Änderungen nur in 1/16 Schritten vor. Niemals in großen Schritten.
Lorsque vous faites des réglages, ne tournez les pointeaux que par 1/16ème de tour. Ne faites pas de réglages avec des incréments plus grands.
1/16回転ずつニードルを回して調整してください。

Accelerates Slowly / Schlechte Beschleunigung / L'accélération est lente / 加速がもたつく場合

Adjust the Low Speed Needle / Einstellen der Nadel für den niedrigen Drehzahlbereich / Réglez le pointeau de bas régime
ロースピードニードルを調整します。

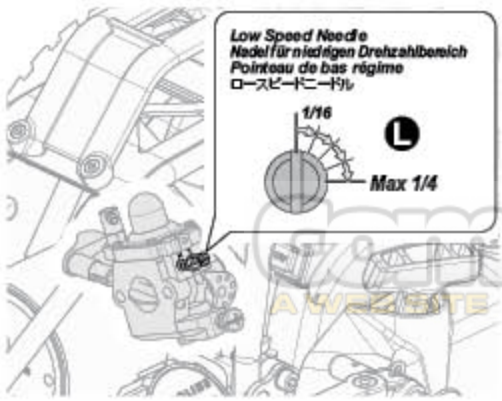

If the cars accelerates slowly, turn the low-speed needle a maximum of 1/4 turn clockwise from factory setting.

Wenn die Beschleunigung schlecht ist, drehen Sie die Nadel für den niedrigen Drehzahlbereich maximal 1/4 Umdrehung, von den Werkseinstellungen aus, rein.

Si le véhicule accélère lentement, tournez le pointeau de bas régime d'un maximum de 1/4 de tour à partir du réglage d'usine.

ロースピードニードルを工場出荷時設定から1/4回転の範囲で閉めこんで調整してください。

When making adjustments, only turn needles 1/16 turn at a time. Do not make large adjustments.
Nehmen Sie Änderungen nur in 1/16 Schritten vor. Niemals in großen Schritten.
Lorsque vous faites des réglages, ne tournez les pointeaux que par 1/16ème de tour. Ne faites pas de réglages avec des incréments plus grands.
1/16回転ずつニードルを回して調整してください。

A WEBSITE FOR THE SERIOUS RACER

3 Idle Adjustment Leerlauf-Einstellung Réglage du ralenti アイドリングの調整

If the car moves while idling after tuning, you can tune the idle adjustment screw to set the idle speed.

Falls sich das Auto bei Standgas bewegt, können Sie die Leerlaufdrehzahl mit der Standgasschraube einstellen.

Si le véhicule se déplace alors qu'il est au ralenti après le réglage, vous pouvez ajuster la vis de ralenti pour régler celui-ci.

各ニードル調整後、停止時にR/Cカーが動き出してしまう場合は
アイドリングの調整を行います。

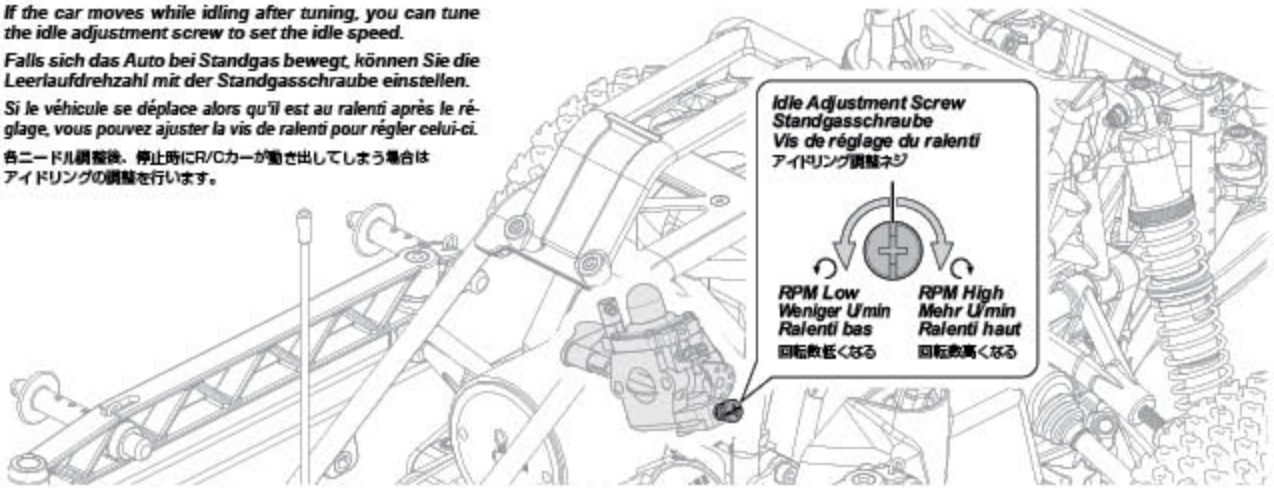

Tips
Tipps
Astuces

Before adjusting carburetor, make sure the air filter is clean.
If the airfilter is blocked, the carburetor setting will be incorrect.
The carburetor needle is very small and sensitive. Even adjusting the needle 1/16 turn is a big change. Be careful when making adjustments.
If you are not sure of your setting, you can reset the carburetor to the factory setting.

Bevor Sie den Vergaser einstellen, überprüfen Sie, dass der Luftfilter sauber ist.
Wenn dieser verschmutzt ist, können Sie den Vergaser nicht korrekt einstellen.
Die Vergasernadeln sind sehr klein und empfindlich. Sogar 1/16 Umdrehung ist ein großer Schritt. Nehmen Sie Änderungen also nur sehr vorsichtig vor.
Wenn Sie sich beim Einstellen nicht mehr sicher sind, können Sie den Vergaser auf die Werkseinstellungen zurück stellen.

Avant de procéder au réglage du carburateur, vérifiez que le filtre à air est propre.
Si le filtre à air était encrassé, le réglage du carburateur ne pourra pas être correct.
Le pointeau du carburateur est très petit et sensible. Même une variation du réglage de 1/16è de tour est une modification importante.
Faites attention lorsque vous faites des réglages.
Si vous n'êtes pas certain(e) de vos réglages, vous pouvez remettre le carburateur aux réglages d'usine.

走行中にキャブレターの調整が必要と感じた場合はまず、エアフィルターエレメントが汚れていないかを確認してください。
エアフィルターエレメントが目詰まりを起こしているとキャブレターの調整が困難になります。
キャブレターの各のニードルは精密部品です。調整は1/16回転づつ回す程度でもエンジンの反応は大きく変わりますので慎重に調整を行ってください。
各ニードルの調整がわからなくなった場合は、工場出荷時設定にニードルの設定を戻してから調整をやりなおしてください。

Carburetor Factory Setting Vergaser Werkseinstellungen Réglage d'usine du carburateur キャブレターの出荷時設定

If you are not sure of your setting, you can reset the carburetor to the factory setting.
Falls Sie sich mit den Einstellungen nicht mehr sicher sind, können Sie den Vergaser zurück auf die Werkseinstellungen setzen.
Si vous n'êtes pas certain de votre réglage, vous pouvez remettre le carburateur aux réglages d'usine.
調整がわからなくなった場合は工場出荷時設定からやりなおしてください。

L *Low Speed Needle*
Nadel für niedrigen Drehzahlbereich
Pointeau de bas régime
ロースピードニードル

Turn low speed needle clockwise until it stops (closed). Then turn counterclockwise 1 & 1/4 turns (open).

Drehen Sie die Nadel im Uhrzeigersinn bis zum Ende (geschlossen). Danach 1 1/4 Umdrehungen gegen den Uhrzeigersinn (offen).

Tournez le pointeau de bas régime dans le sens horaire jusqu'à ce qu'il s'arrête (fermé). Puis tournez-le dans le sens antihoraire de 1 tour 1/4 (ouvert).

ロースピードニードルを閉め込んだ状態から1と1/4回転緩めた位置が工場出荷時設定です。

H *High Speed Needle*
Nadel für hohen Drehzahlbereich
Pointeau de haut régime
ハイスピードニードル

Turn high speed needle clockwise until it stops (closed). Then turn counterclockwise 1 & 1/2 turns (open).

Drehen Sie die Nadel im Uhrzeigersinn bis zum Ende (geschlossen). Danach 1 1/2 Umdrehungen gegen den Uhrzeigersinn (offen).

Tournez le pointeau de haut régime dans le sens horaire jusqu'à ce qu'il s'arrête (fermé). Puis tournez-le dans le sens antihoraire de 1 tour 1/2 (ouvert).

ハイスピードニードルを閉め込んだ状態から1と1/2回転緩めた位置が工場出荷時設定です。

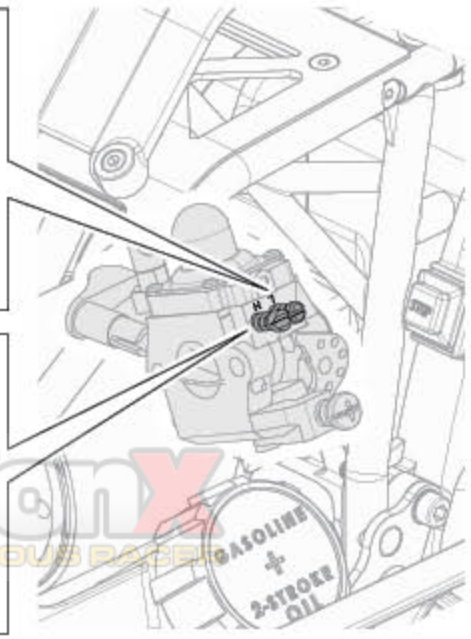

Competition X

Problem Problème Problem 症状	Cause Cause Grund 原因	Remedy Remède Lösung 対策	Section Section Abschnitt 項目
Engine Does Not Start. **Der Motor startet nicht.** **Le moteur ne démarre pas.** エンジンが始動しない。	Out of fuel. Kein Kraftstoff im Tank. Il n'y a plus de carburant. 燃料が入っていない。	Fill the tank with fuel and prime engine. Füllen Sie den Tank mit Kraftstoff und pumpen Sie ihn zum Vergaser. Remplissez le réservoir et amorçez le moteur. 燃料タンクに燃料を入れキャブレターに燃料を送ります。	2-5 Page 17
	Air filter is blocked. Der Luftfilter ist verschmutzt. Filtre à air bouché. エアフィルターが汚れていませんか。	Check air filter, clean or replace if necessary. Überprüfen und reinigen Sie den Luftfilter. Tauschen Sie ihn, wenn nötig. Vérifiez le filtre à air, nettoyez-le ou remplacez-le si nécessaire. エアフィルターの清掃、交換をしてください。	4-3 Page 33
	Throttle isn't adjusted properly. Der Vergaser ist nicht korrekt eingestellt. L'accélération n'est pas correctement réglée. キャブレターの調整不良。	Put Carburetor back to factory setting then engine tuning after break in. Werkseinstellung des Vergaser. Nach dem Einlaufen Vergaser einstellen. Mettez le poinneau sur la position de réglage recommandée par le fabricant. ニードルを工場出荷時設定に戻し、再調整してください。	2-6 Page 22
	Throttle servo is improperly set up. Klöken ist nicht korrekt eingestellt. Le servo d'accélération n'est pas correctement installé. サーボリンケージの調整不良。	Set servo to neutral and reset linkage according to radio and model manufacture's specifications. Stellen Sie das Servo auf die Neutralposition und stellen Sie das Gasgestänge neu ein. Mettez le servo au point neutre et remettez la transmission aux spécifications d'origine du modèle et du système radio. リンケージの再調整をしてください。	2-1 Page 11
	Pullstart is not working. Seilzugstarter funktioniert nicht. Le lanceur ne fonctionne pas. プルスターターは正常に作動していますか。	Check pullstarter and repair if necessary. Überprüfen Sie den Seilzugstarter und reparieren Sie ihn wenn nötig. Vérifiez le lanceur et réparez-le si nécessaire. プルスターターの動作確認をしてください。	4-4 Page 35
	Is choke lever in correct position? Befindet sich der Choke Hebel in der richtigen Position? Est-ce que la tirette du starter est dans une position correcte ? チョークレバーは正しい位置にありますか。	Make sure choke lever is in correct position. Stellen Sie sicher, dass sich der Choke Hebel in der richtigen Position befindet. Vérifiez que la tirette du starter est dans une position correcte. チョークレバーの位置を確認します。	2-5 Page 19
	Spark Plug not working correctly? Arbeitet die Zündkerze korrekt? La bougie ne fonctionne pas correctement ? スパークプラグは正常ですか。	Check spark plug and ignition coil and replace if needed. Überprüfen Sie die Zündkerze und Zündspule und tauschen Sie sie wenn nötig. Vérifiez la bougie et la bobine, remplacez-les si nécessaire. スパークプラグ、イグニッションコイルの動作確認をします。	4-14 Page 59
	Is the plug wire in good condition? Ist das Zündkerzenkabel in Ordnung? Est-ce que le fil de bougie est en bon état ? プラグワイヤーに異常はありませんか。	Replace plug wire if it is damaged. Tauschen Sie das Zündkerzenkabel, wenn es beschädigt ist. Remplacez le fil de bougie s'il est endommagé. 亀裂や異常があった場合は新品に交換します。	4-14 Page 59
	Is the engine stop switch working correctly? Arbeitet der Motor-Aus Schalter korrekt? Est-ce que l'interrupteur du moteur fonctionne correctement ? エンジンストップスイッチに異常はありませんか。	Check and replace engine stop switch if it is broken. Überprüfen Sie den Motor-Aus Schalter und tauschen Sie ihn, wenn nötig. Vérifiez et remplacez l'interrupteur du moteur s'il est endommagé. エンジンストップスイッチを点検してください。	4-13 Page 58
	Are the piston and cylinder in good condition? Sind der Kolben und der Zylinder in Ordnung? Est-ce que le piston et le cylindre sont en bon état ? ピストン、シリンダーに傷が入っていませんか。	Check piston and cylinder for wear or damage and replace if necessary. Überprüfen Sie den Kolben und Zylinder auf Beschädigungen und Abnutzung, und tauschen Sie diese, wenn nötig. Vérifiez que le piston et le cylindre ne soient pas usés, et remplacez-les si nécessaire. 傷や破損している時は、新品に交換してください。	5-1 Page 60
	Fuel mixture is too old? Ist das Kraftstoff-Gemisch zu alt? Le mélange de carburant est périmé ? 燃料を混合してから時間がたっていませんか。	Make new fuel mixture. Stellen Sie eine neue Mischung her. Faites un nouveau mélange de carburant. 新しい混合燃料を使ってください。	2-4 Page 15
Engine Starts Then Stalls. **Motor startet und stirbt dann ab.** **Le moteur démarre puis cale.** エンジンが始動するがすぐ止まる。	Out of fuel. Kein Kraftstoff im Tank. Il n'y a plus de carburant. 燃料が入っていない。	Fill the tank with fuel and prime engine. Füllen Sie den Tank mit Kraftstoff und pumpen Sie ihn zum Vergaser. Remplissez le réservoir et amorçez le moteur. 燃料タンクに燃料を入れキャブレターに燃料を送ります。	2-5 Page 17
	Air filter is blocked. Der Luftfilter ist verschmutzt. Filtre à air bouché. エアフィルターが汚れていませんか。	Check air filter, clean or replace if necessary. Überprüfen und reinigen Sie den Luftfilter. Tauschen Sie ihn, wenn nötig. Vérifiez le filtre à air, nettoyez-le ou remplacez-le si nécessaire. エアフィルターの清掃、交換をしてください。	4-3 Page 33
	Throttle isn't adjusted properly. Der Vergaser ist nicht korrekt eingestellt. L'accélération n'est pas correctement réglée. キャブレターの調整不良。	Put Carburetor back to factory setting then engine tuning after break in. Werkseinstellung des Vergaser. Nach dem Einlaufen Vergaser einstellen. Mettez le poinneau sur la position de réglage recommandée par le fabricant. ニードルを工場出荷時設定に戻し、再調整してください。	2-6 Page 23
	Throttle servo is improperly set up. Klöken ist nicht korrekt eingestellt. Le servo d'accélération n'est pas correctement installé. サーボリンケージの調整不良。	Set servo to neutral and reset linkage according to radio and model manufacture's specifications. Stellen Sie das Servo auf die Neutralposition und stellen Sie das Gasgestänge neu ein. Mettez le servo au point neutre et remettez la transmission aux spécifications d'origine du modèle et du système radio. リンケージの再調整をしてください。	2-1 Page 11

RC CAR ACTION A WEBSITE FOR SERIOUS RACER

Problem Problème Problem 症状	Cause Cause Grund 原因	Remedy Remède Lösung 対策	Section Section Abschnitt 項目
Engine Starts Then Stalls. Motor startet und stirbt dann ab. Le moteur démarre puis cale. エンジンが始動するがすぐ止まる。	Do you have a clutch problem? Besteht ein Problem mit der Kupplung? Avez-vous un problème d'embrayage ? クラッチに異常はありませんか。	Check clutch for damage. Überprüfen Sie die Kupplung auf Schäden. Vérifiez que l'embrayage n'est pas endommagé. クラッチメンテナンスをしてください。	4-7 Page 39
	Engine is overheated. Der Motor ist überhitzt. Le moteur surchauffe. エンジンがオーバーヒートしていませんか。	Allow engine to cool and then restart. Lassen Sie den Motor abkühlen und starten Sie dann erneut. Laissez le moteur refroidir puis redémarrez. エンジンが冷えるのをまってから再始動します。	2-6 Page 22
	Idle speed is set too low. Standgas zu niedrig. La vitesse du ralenti est trop basse. アイドリングの設定が低くすぎませんか。	Adjust the idle speed. Stellen Sie das Standgas neu ein. Réglez la vitesse du ralenti. アイドリングの調整をします。	2-6 Page 23
	Do you have a drivetrain problem? Besteht ein Problem mit dem Antrieb? Avez-vous un problème de transmission ? 駆動系に異常はありませんか。	Check drivetrain for damage. Überprüfen Sie den Antrieb auf Beschädigungen. Vérifiez que la transmission n'est pas endommagée. 駆動系の点検をします。	4-1 Page 29
	Fuel mixture is too old? Ist das Kraftstoff-Gemisch zu alt? Le mélange de carburant est périmé ? 燃料を混合してから時間がたっていませんか。	Make new fuel mixture. Stellen Sie eine neue Mischung her. Faites un nouveau mélange de carburant. 新しい混合燃料を使ってください。	2-4 Page 15
Engine Running, But Car Doesn't Move. Motor läuft, aber Auto fährt nicht. Le moteur tourne, mais le véhicule ne bouge pas. エンジンは始動するが動かない。	Are the brakes stuck? Klemmt die Bremse? Est-ce que les freins sont collés ? ブレーキが効いたままになっていませんか。	Make sure there is no brake drag at neutral. Achten Sie darauf, dass die Bremse nicht schleift. Vérifiez bien que le frein n'agit pas au point neutre. ニュートラルでブレーキが効かないように調整します。	2-1 Page 11 4-8 Page 41
	Do you have a clutch problem? Besteht ein Problem mit der Kupplung? Avez-vous un problème d'embrayage ? クラッチに異常はありませんか。	Check clutch for damage. Überprüfen Sie die Kupplung auf Schäden. Vérifiez que l'embrayage n'est pas endommagé. クラッチメンテナンスをしてください。	4-7 Page 39
	Receiver battery capacity is low. Empfängerakku ist leer. La capacité de la batterie du récepteur est faible. 受信機用バッテリーが消耗していませんか？	Charge receiver battery. Laden Sie den Empfängerakku. Rechargez la batterie du récepteur. 受信機用バッテリーを充電します。	2-1 Page 8
	Do you have a drivetrain problem? Besteht ein Problem mit dem Antrieb? Avez-vous un problème de transmission ? 駆動系に異常はありませんか。	Check drivetrain for damage. Überprüfen Sie den Antrieb auf Beschädigungen. Vérifiez que la transmission n'est pas endommagée. 駆動系の点検をします。	4-6 Page 38 4-7 Page 39 4-10 Page 48
	Is fail safe system working? Arbeitet die Fail-Safe Einheit korrekt? Est-ce que la sécurité redondante fonctionne ? フェイルセーフが作動していませんか。	Make sure fail safe system is working properly. Überprüfen Sie die Fail-Safe Einheit. Vérifiez que la sécurité redondante fonctionne correctement. フェイルセーフの動作を確認します。	2-2 Page 13
	Is the binding setup properly? Stimmt die Sender/Empfänger Verbindung? Est-ce que l'association est correctement effectuée ? バインドが正しく設定されていない。	Make sure binding is setup properly. Stellen Sie sicher, dass Sender und Empfänger korrekt verbunden sind.Vérifiez que l'association est correctement effectuée. バインディングの設定を行います。	4-12 Page 57
Erratic Control. Empfangsprobleme Comportement erratique. 思うようにコントロールできない。	Weak batteries in transmitter and receiver. Schwache Batterien im Sender oder Empfängerakku. Batteries/piles faibles dans l'émetteur et le récepteur. 送受信機用電池が減っていませんか。	Install fresh batteries. Legen Sie neue Batterien ein. Mettez de nouvelles batteries/piles. 電池を交換してください。	2-1 Page 9
	Improper antenna on transmitter or model. Falsch verlegte Antenne (Sender oder Auto) Le frein ne fonctionne pas. アンテナは伸びていますか。	Fully extend antenna. Ziehen Sie die Antenne vollständig aus. Vérifiez le réglage de la tringlerie d'accélération. Déplisez l'antenne au maximum. 送信機、受信機のアンテナを確実に伸ばしてください。	2-1 Page 7
	Are the connectors inserted properly? Sitzen alle Stecker richtig? Est-ce que les connecteurs sont correctement mis en place ? 各コネクターが抜け落かっていませんか？	Reinstall connectors and crystal into the receiver. Überprüfen Sie die Steckverbindungen. Remuez en place les connecteurs dans le récepteur. 各コネクターの点検をします。	4-2 Page 32
	Brake does not work. Die Bremse funktioniert nicht. Le frein ne fonctionne pas. ブレーキが効かない。	Set servo to neutral and reset linkage according to radio and model manufacture's specifications. Stellen Sie das Servo auf die Neutralposition und stellen Sie das Gasgestänge neu ein. Mettez le servo au point neutre et remettez la transmission aux spécifications d'origine du modèle et du système radio. リンケージの再調整をしてください。	4-8 Page 41

COMPETITION A WEB SITE FOR SERIOUS RACER

Maintenance Chart Tableau d'entretien
Wartungs-Übersicht メンテナンス項目

For maintenance schedule, refer to right side of the chart. After running, clean the chassis and check all moving parts for damage. If any parts are broken or damaged, repair or replace them before the next run.Regular maintenance is necessary to prevent damage to the car and maintain its performance.

Um die Wartungsintervalle zu sehen, schauen Sie bitte in die untenstehende Tabelle. Überprüfen Sie nach dem Fahren das Chassis, reinigen Sie es und schauen Sie, dass keine Teile beschädigt sind. Falls doch, reparieren oder tauschen Sie diese vor der nächsten Fahrt. Regelmäßige Wartung ist nötig, um Schäden vorzubeugen und die Leistungsfähigkeit des Autos zu behalten.

Pour le programme de l'entretien, reportez-vous au côté droit du tableau. Après l'utilisation, nettoyez le châssis et vérifiez toutes les pièces mobiles pour vérifier qu'elles ne sont pas endommagées. Si des pièces sont cassées ou endommagées, réparez-les ou remplacez-les avant la prochaine utilisation.Un entretien régulier est nécessaire pour prévenir les dommages au véhicule et préserver ses performances.

メンテナンス時期は参考走行時間です。走行条件によりメンテナンス時期は異なります。
R/Cカー走行後はR/Cカーを掃除しながら各部パーツの点検と動作確認を行います。
パーツが破損、摩耗しているときはパーツの交換を行うなど、次回の走行に備えてメンテナンスを行います。
メンテナンスを行わないとR/Cカー本来の性能が発揮されずR/Cカーが壊れる原因ともなりますので、走行後は必ずR/Cカーのメンテナンスを行って走行をお楽しみください。

x1 *Every 1 Tank* *Nach 1 Tankfüllung.* *Tous les réservoirs* 毎1タンク走行後	x5 *Every 5 Tank* *Nach 5 Tankfüllungen.* *Tous les 5 réservoirs* 毎5タンク走行後	x10 *Every 10 Tank* *Nach 10 Tankfüllungen.* *Tous les 10 réservoirs* 毎10タンク走行後	*Maintenance Item* *Zu wartender Bereich* *Élément d'entretien* メンテナンス項目	P.? *Reference Section* *Abschnitt in der Anleitung* *Section de référence* 参照ページ
●			*Chassis Maintenance* *Wartung des Chassis* *Entretien du châssis* シャーシのメンテナンス	Page 29 **4-1**
●			*Charging Receiver Battery* *Laden des Empfängerakkus* *Charge de la batterie du récepteur* 受信機用バッテリーの充電	Page 32 **4-2**
Every 2-3 tanks in dirty conditions. *Alle 2-3 Tanks wenn es sehr staubig ist.* *Tous les 2 à 3 réservoirs si les conditions sont sales.* ホコリの多い所では2~3タンク走行毎	●		*Air Filter Maintenance* *Wartung des Luftfilters* *Entretien du filtre à air* エアフィルターのメンテナンス	Page 33 **4-3**
●			*Pull Starter Maintenance* *Seilzugstarter* *Entretien du lanceur* プルスターターのメンテナンス	Page 35 **4-4**
		●	*Wheel Maintenance* *Reifen* *Entretien des roues* タイヤのメンテナンス	Page 36 **4-5**
	●		*Spur Gear Maintenance* *Hauptzahnrad* *Entretien de la couronne* スパーギアのメンテナンス	Page 38 **4-6**
		●	*Clutch Maintenance* *Kupplung* *Entretien de l'embrayage* クラッチのメンテナンス	Page 39 **4-7**
		●	*Brake Maintenance* *Bremse* *Entretien du frein* ブレーキのメンテナンス	Page 41 **4-8**
		●	*Shock Maintenance* *Dämpfer* *Entretien des amortisseurs* ショックのメンテナンス	Page 43 **4-9**
		●	*Gear Box / Differential Maintenance* *Getriebe / Differential* *Entretien du différentiel* ギアボックス、デフギアのメンテナンス	Page 48 **4-10**
		●	*Fuel Tnak Maintenance* *Kraftstofftank* *Entretien du réservoir à carburant* 燃料タンクのメンテナンス	Page 55 **4-11**
		●	*Radio Maintenance* *RC-Anlage* *Entretien de la radio* プロポシステムのメンテナンス	Page 56 **4-12**
		●	*Fuelie 26 ENGINE Maintenance* *Motor (Fuelie 26)* *Entretien du moteur Fuelie 26* フューリー 26 エンジン メンテナンス	Page 60 **4-13**
		●	*Spark Plug Check* *Überprüfen der Zündkerze* *Vérification de la bougie* スパークプラグのチェック	Page 61 **4-14**

Competition
A WEB SITE FOR TRUCK RACERS

Tools Werkzeuge Outils 工具

Allen wrench
Inbusschluessel
Clé Allen
六角レンチ

Z901 1.5mm
Z904 2.0mm
Z903 2.5mm

T Allen Wrench
Inbusschluessel T
Clé Allen en T
T型六角レンチ

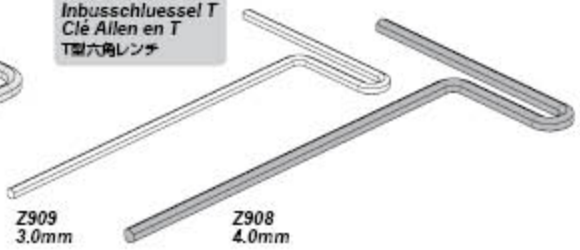

Z909 3.0mm
Z908 4.0mm

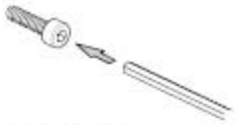

Use correct size.
Verwenden Sie die korrekte Größe.
Utilisez la taille adéquate.
六角穴付きビスを回します。
六角のサイズに合う道具を使います。

Z958
Spark Plug Wrench T27 (16mm)
Zuendkerzenschluessel T27 (16mm)
Clé à bougies T27 (16mm)
スパークプラグレンチ T27 (16mm)

Use TORX wrench.
Verwenden Sie den Torx-Schlüssel.
Utilisez une clé TORX.
トルクス(T27)穴付きビスを回します。

Z950
Cross Wrench
Kreuzschlüssel
Clé en croix
ミニクロスレンチ

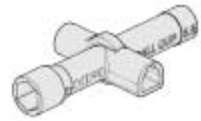

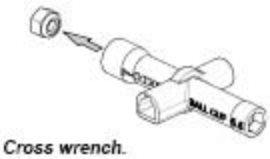

Use Cross wrench.
Verwenden Sie den Kreuzschlüssel.
Utilisez une clé en croix.
ナットを回します。

Z911
Combination Wrench 7mm
Ring-Maulschluessel 7mm
Cle mixte 7mm
コンビネーションレンチ 7mm

Use wrench to tighten nut.
Verwenden Sie den Ring-Maulschlüssel um eine Mutter anzuziehen.
Utilisez la clé pour serrer l'écrou.
ナットを回します。

Z956
Wheel Wrench (24mm)
Radschluessel (24mm)
Clé à jantes (24mm)
ホイールレンチ (24mm)

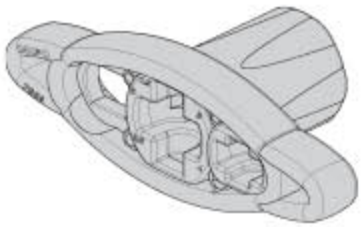

Z970
Bearing Press Tool 12x24mm
Lager Einpress Hilfe 12x24mm
Presse à roulement 12x24mm
ベアリングプレスツール 12x 24mm

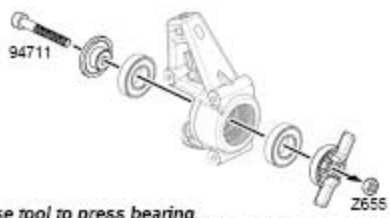

Use tool to press bearing.
Montieren Sie die Lager mit der Lager-Einpress-Hilfe.
Utilisez l'outil pour presser le roulement.
ベアリング取付け用治具。

Z957
Multi Tool
Multi Schluessel
Outil multifonctions
マルチツール

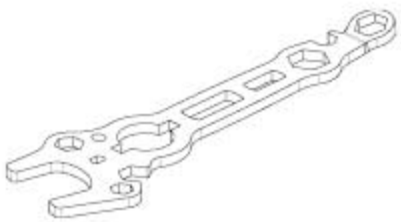

To tighten nut and ball end, use wheel wrench and multi tool.
Nutzen Sie den Multi-Schlüssel und den Radmutternschlüssel um Muttern und Kugelköpfe zu montieren.
Pour serrer l'écrou et la rotule, utilisez la clé à jantes et l'outil multifonctions.
ナット、ボールエンドを回します。
Z956ホイールレンチ、Z957マルチツールを組み合わせて使用します。

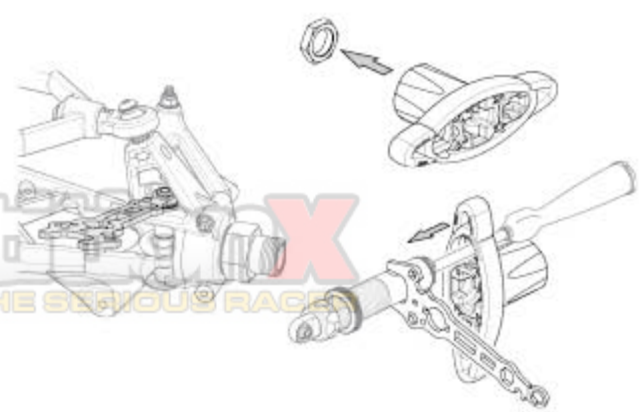

85459 Ⓑ
Ball Press Tool
Kugel-Einpress Werkzeug
Presse à rotules
ボールプレスツール

Use tool to press ball.
Nutzen Sie das Kugel-Einpress-Werkzeug zur Montage.
Utilisez l'outil pour presser la rotule.
ボール取付け用治具。

85459 Ⓗ
Nut Press Tool
Muttern-Einpress Werkzeug
Presse à écrous
ナットプレスツール

When you are installing M5 nut, use press tool with hex wrench.
M5 Muttern können Sie mit Hilfe des Muttern-Einpress-Werkzeugs leicht montieren.
Lorsque vous mettez en place l'écrou M, utilisez l'outil presse avec une clé hexagonale.
ナイロンナットM5を
パーツに取付ける治具。

competitionX
A WEBSITE FOR THE SERIOUS RACE

Oils and Chemicals Öle und Chemikalien Huile et produits chimiques オイル類

Oils and chemicals included in this kit.
Im Lieferumfang enthaltene Öle und Chemikalien.
Huiles et produits chimiques inclus dans ce kit.
本製品を組立てるために必要な専用オイル類が付属しています。

Z168
Heavy Duty Grease
Extra Zaehes Fett
Graisse renforcée
ヘビーデューティーグリス

Z159
Thread Lock
Schraubensicherungslack
Frein à filets
ネジ止め剤

Z186
Pro Thread Lock (Red)
Schraubensicherungslack (Rot)
Frein à filet pro (Rouge)
ネジロック剤(レッド)

Z190
Air Filter Oil
Luftfilter Oel
Huile p. filtre a air
エアフィルターオイル

Z181
Silicone Diff Oil #1000
Silikon Diffoel #1000
Huile diff silicone gr.1000
シリコンデフオイル #1000

Z141
Baja Shock Oil 5w
Baja Daempferoel 5w
Huile amortisseurs Baja 5w
バハショックオイル 5w

Z147
Baja Shock Oil 40w
Baja Daempferoel 40w
Huile amortisseurs Baja 40w
バハショックオイル 40w

Necessary for Maintenance Nécessaire pour l'entretien
Zur Wartung benötigt メンテナンスに必要なもの

Tools Werkzeuge Outils 工具

Tools needed for assembly. sold separately.
Zum Zusammenbau benötigtes Werkzeug. Separat erhältlich.
Outils nécessaires pour la mise en place, vendus séparément.
本製品を組立てるには下記の工具が必要です。
別途用意します。

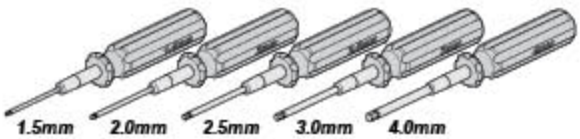

Allen Wrench
Inbusschlüssel
Clé Allen
六角レンチ

Needle Nosed Pliers
Flachzange
Pince à bec fin
ラジオペンチ

Side Cutters
Seitenschneider
Pinces coupantes
ニッパー

Plier
Rohrzange
Pince à bec rond
プライヤー

Hobby Knife
Modellbaumesser
Couteau de modélisme
ホビーナイフ

Screwdriver
Schraubenzieher
Tournevis
マイナスドライバー

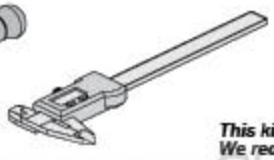

Calipers
Schieblehre
Pied à coulisse
ノギス

This kit includes large screws which require more torque when assembling.
We recommend Hex drivers and Electric tools to make assembly easier.

Bei diesem Bausatz kommen große Schrauben zum Einsatz, bei denen viel Kraft benötigt wird. Wir empfehlen Inbusschlüssel und elektrische Schraubendreher um den Zusammenbau zu erleichtern.

Verwenden Sie für Polycarbonat geeignete Farben.
Ce kit comprend de grosses vis qui demandent plus de couple de serrage.
Nous conseillons les tournevis Hex et les outils électriques qui permettent un montage plus facile.

各ネジのサイズが大きいためネジの締め込みに力が必要です。
六角ドライバー、電動ドライバーを用意すると作業がはかどります。

Competition A WEB SITE FOR T

4-1 Chassis Maintenance Entretien du châssis Wartung des Chassis シャーシのメンテナンス

After running, clean the car and lubricate these points. Replace damaged parts, check that all the screws are tight.

Reinigen Sie das Chassis nach dem Fahren und schmieren Sie die markierten Stellen.Tauschen Sie beschädigte Teile aus und kontrollieren Sie alle Schrauben auf korrekten Sitz.

Après utilisation, nettoyez le véhicule et lubrifiez ces points. Remplacez les pièces endommagées, vérifiez que toutes les vis sont serrées.

走行後はR/Cカーの掃除を行いながら、R/Cカーのメンテナンスをします。
シャーシの可動部分には市販のオイル潤滑スプレーを吹き付けます。

Body and Roll Bar Installation
Montage der Karosserie und des Überrollbügels
Mise en place de la carrosserie et de la barre anti-roulis
ボディ、ロールバーの取り外し

1

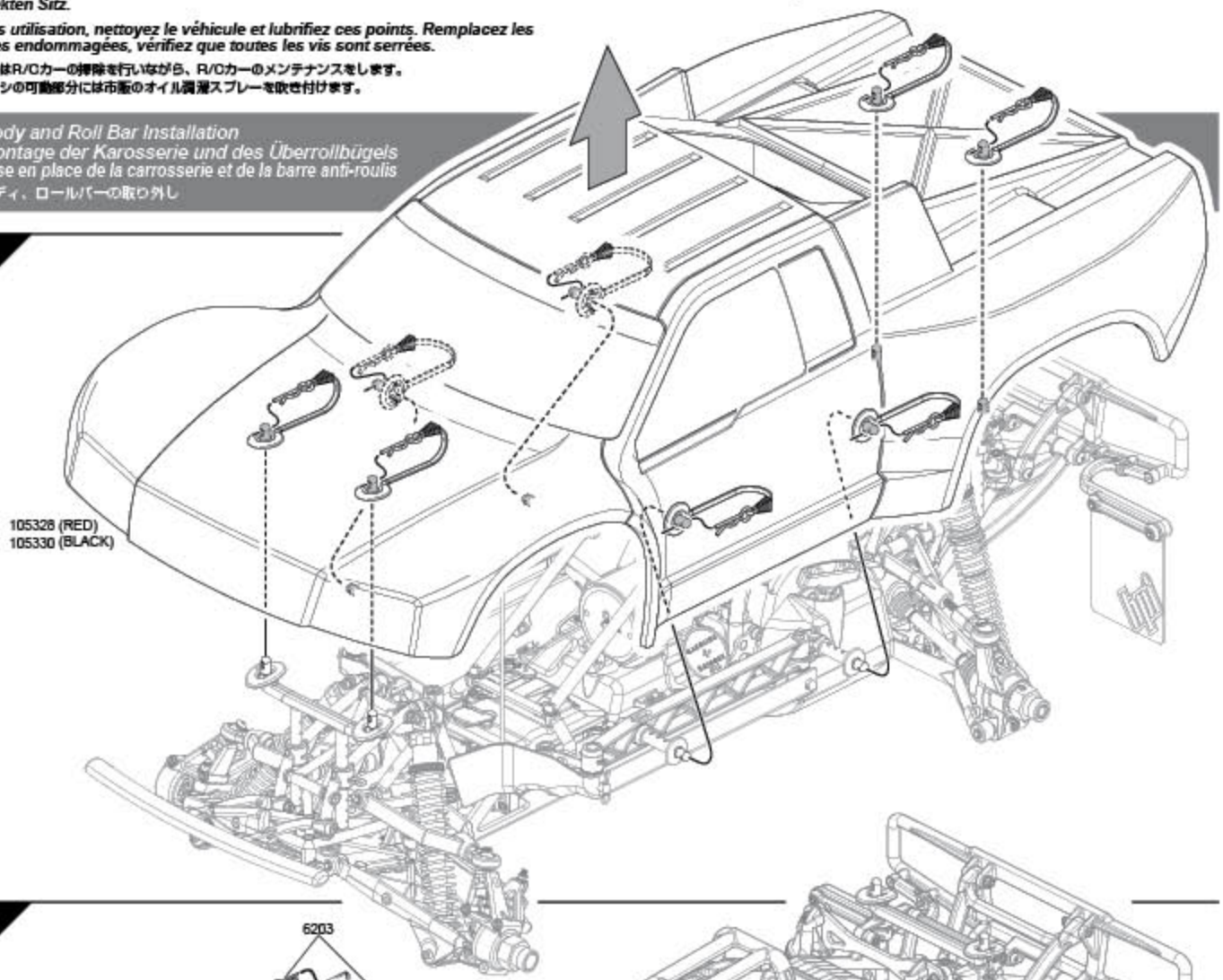

2

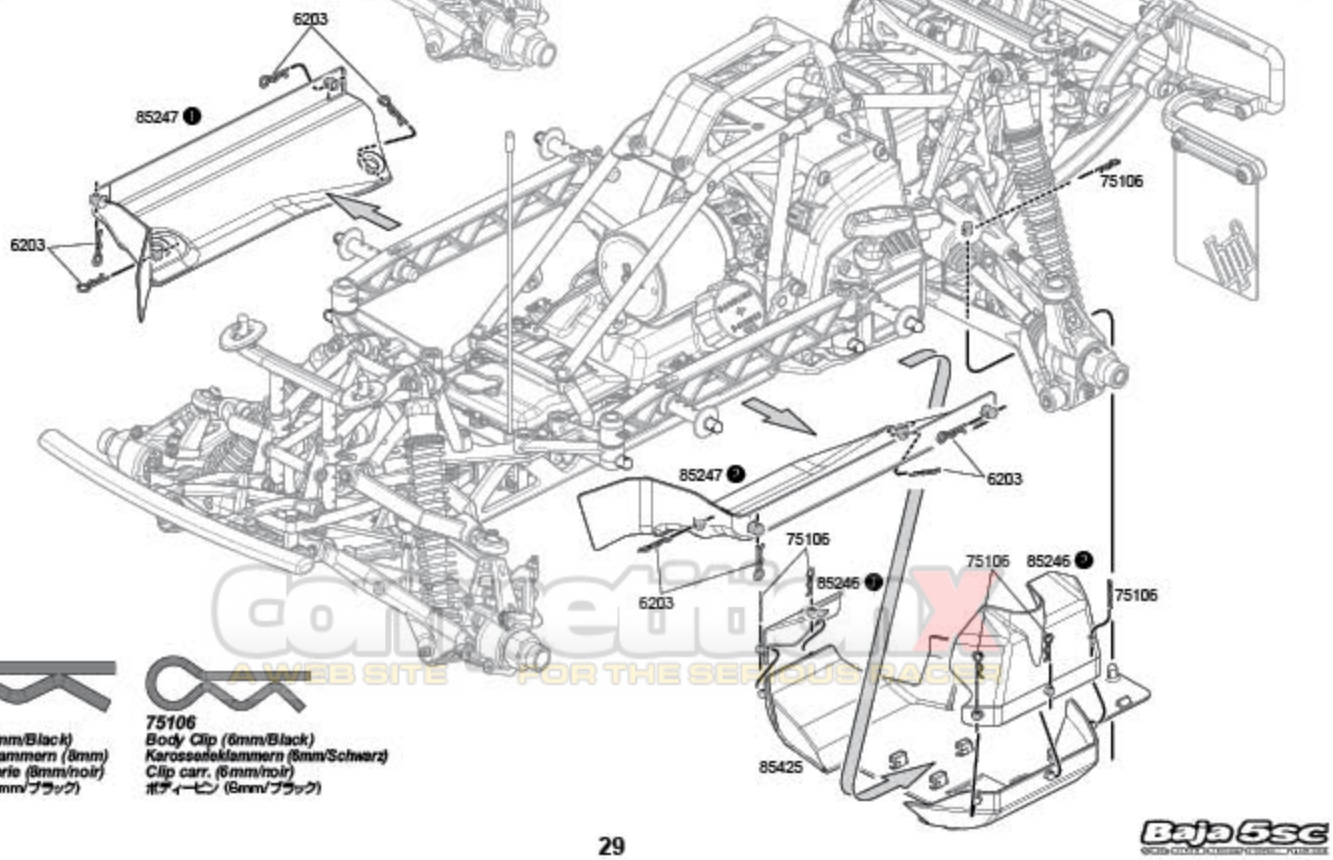

6203
Body Clip (6mm/Black)
Karosserieklammern (6mm)
Clip carrosserie (6mm/noir)
ボディークリップ (6mm/ブラック)

75106
Body Clip (6mm/Black)
Karosserieklammern (6mm/Schwarz)
Clip carr. (6mm/noir)
ボディークリップ (6mm/ブラック)

competitionX
A WEB SITE FOR THE SERIOUS RACER

3

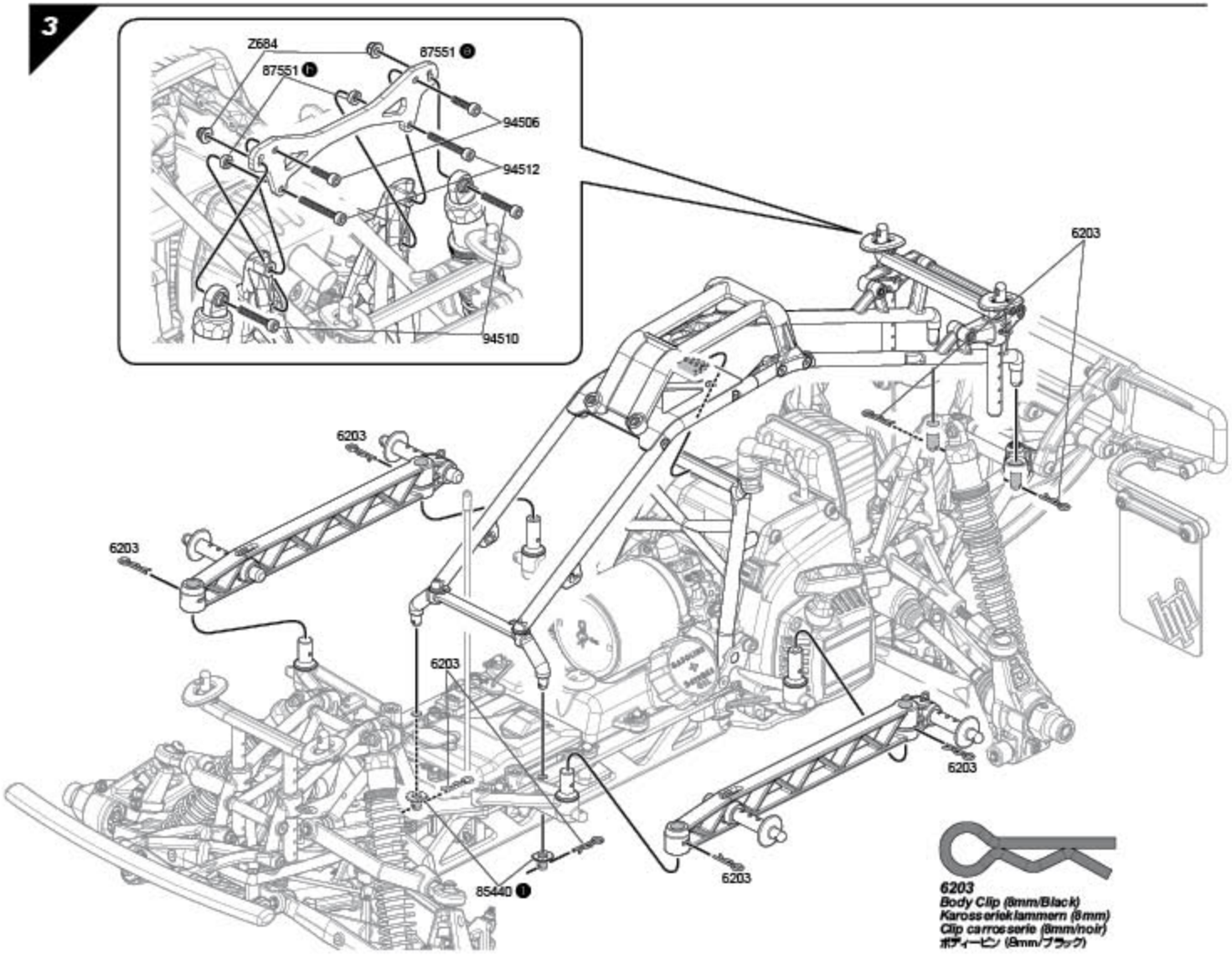

6203
Body Clip (6mm/Black)
Karosserieklammern (6mm)
Clip carrosserie (6mm/noir)
ボディーピン (6mm/ブラック)

Check Point Checkliste Points de vérification チェックポイント

1. ***Check chassis and braces for bends or damage.***
   Achten Sie darauf, dass das Chassis und die Chassisstreben nicht verbogen oder beschädigt sind.
   Vérifiez que le châssis et les renforts n'aient pas de bosses et ne soient pas endommagés.
   メインシャーシ、各プレート類が曲がっていないか確認します。

2. ***Check steering rod linkage.***
   Überprüfen Sie die Spurstangen.
   Vérifiez la tringlerie de direction.
   ステアリングロッドが曲がっていないか確認します。

3. ***Check and tighten engine mount screws.***
   Ziehen Sie die Motorschrauben, wenn nötig, wieder fest.
   Vérifiez et resserrez les vis de montage du moteur.
   エンジン固定ネジが緩んでいないか確認します。

4. ***Check fuel tank and Fuel lines for leaks or damage.***
   Überprüfen Sie, dass der Kraftstofftank und die Leitungen keine Lecks haben.
   Vérifiez que le réservoir à carburant et les conduites ne fuient pas et ne sont pas endommagés.
   燃料タンク、燃料ホースから燃料が漏れていないか確認します。

5. ***Check bearings for smooth operation.***
   Prüfen Sie, dass sich alle Lager leicht drehen.
   Vérifiez que les roulements ne grippent pas.
   ベアリングが痛んでいないか確認します。

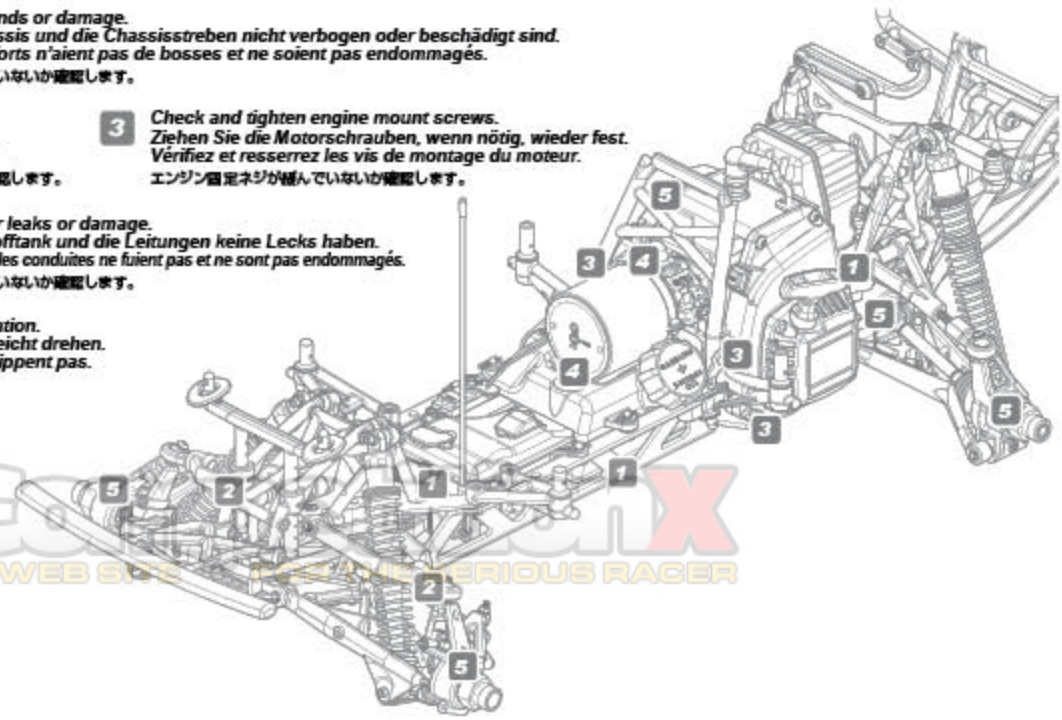

CompetitionX
A WEB SITE FOR THE SERIOUS RACER

Setting the Body Height Einstellen der Karosseriehöhe Réglage de la hauteur de caisse ボディマウントの高さ調整

You can adjust the bumper and body mount position for various running conditions.
Sie können die Karosseriehöhe an die Streckenbedingungen anpassen.
Vous pouvez régler la position de montage du pare-chocs et de la carrosserie en fonction des diverses conditions de course.
走行場所に合わせてボディの高さ、バンパーの角度が変更できます。

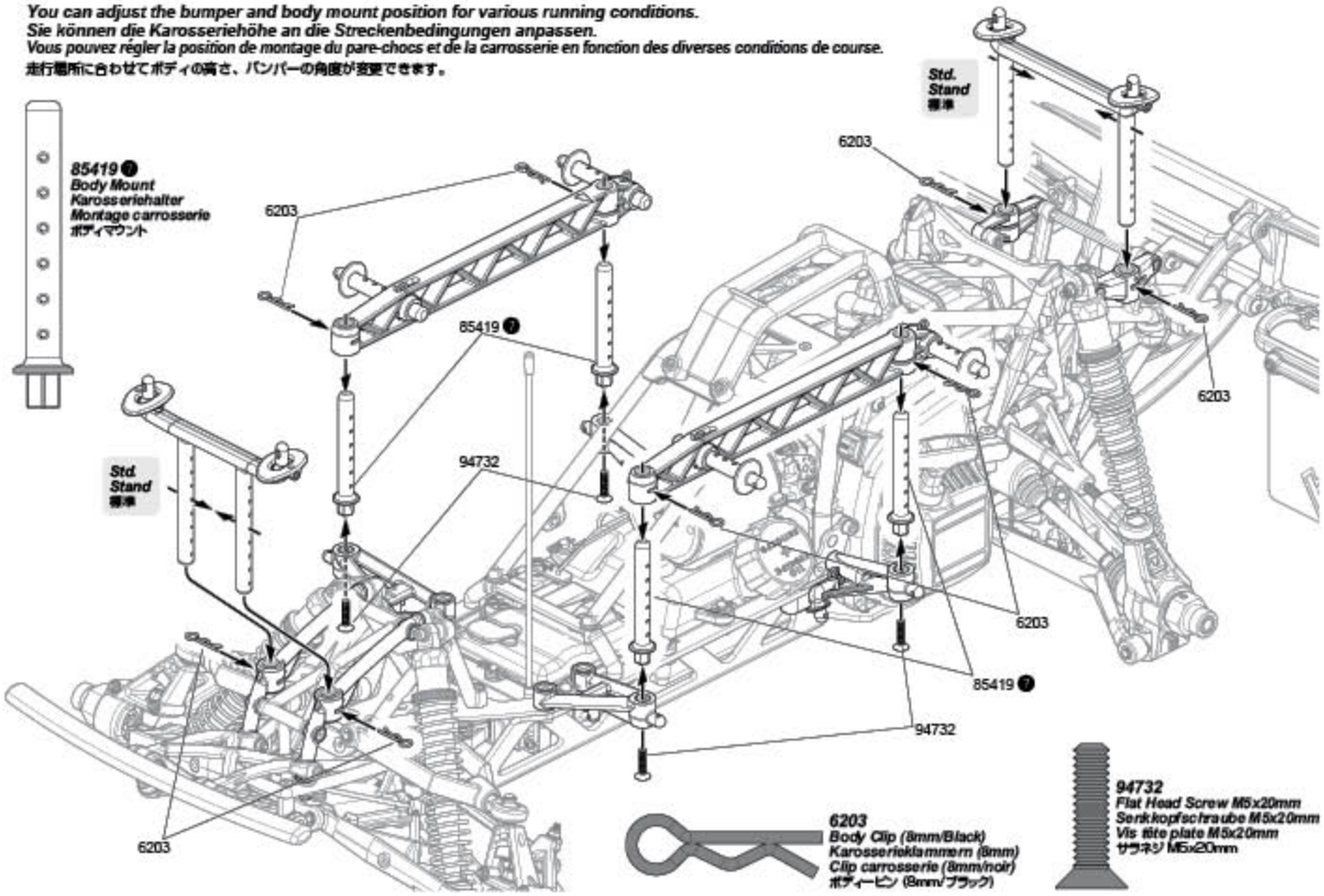

Adjusting the Bumper Angle Einstellen des Rammer-Winkels Réglage de l'angle du pare-chocs バンパー角度の調整

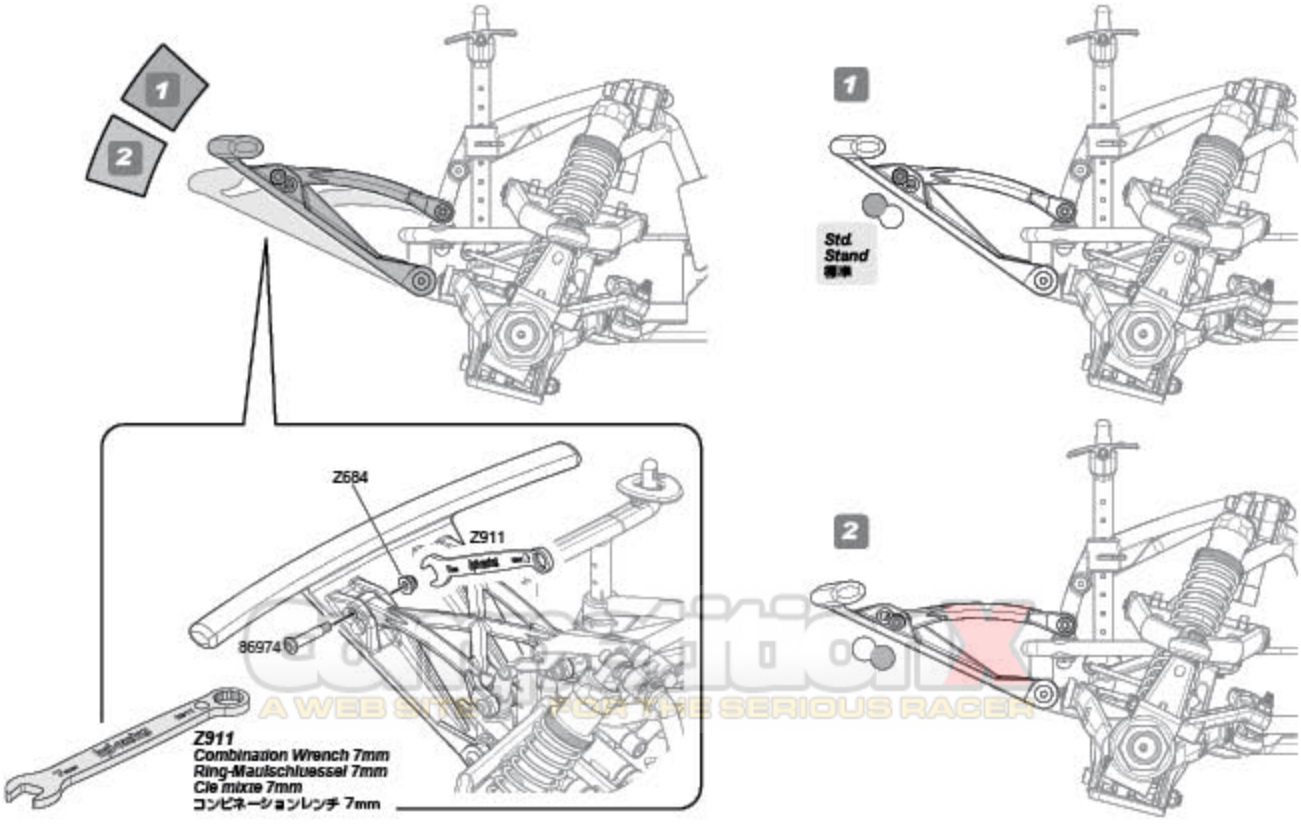

A WEB SITE FOR THE SERIOUS RACER

4-2 Charging Receiver Battery / Laden des Empfängerakkus / Charge de la batterie du récepteur / 受信機用バッテリーの充電

Must be charged before running.
Muss vor dem Fahren geladen werden.
Doit être chargée avant utilisation.
R/Cカーを走行する前には必ず受信機用バッテリーの充電を行います。

Charge time 10 hours.
Ladedauer: 10 Stunden.
Temps de charge : 10 heures
充電時間は空の状態で10時間です。

Plug into a wall outlet
In eine Steckdose stecken
Branchez sur une prise murale
コンセントに差し込みます。

102019 (US)
102020 (EU 3Pin)
102021 (EU 2Pin)
102022 (JP)
30303 (AUS)

Compatible Charger
Kompatibles Ladegerät
Chargeur compatible
受信機用バッテリー専用充電器

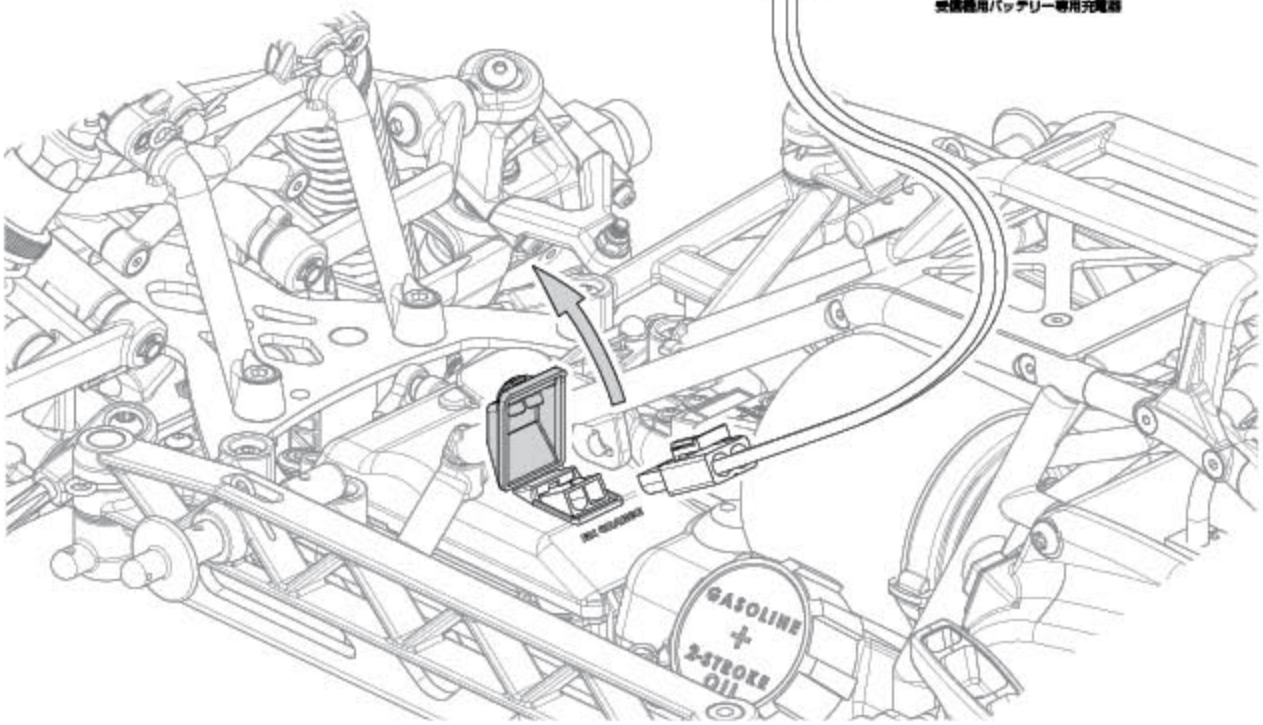

Insert charger plug into charging jack on R/C unit.
After charging, disconnect the battery and unplug the charger from wall.

Stecken Sie das Ladekabel in die Ladebuchse am Auto.
Ziehen Sie nach dem Ladevorgang das Ladekabel aus der Ladebuchse und den Lader aus der Steckdose.

Insérez la prise du chargeur dans le connecteur de recharge sur l'unité de radio-commande.
Après la charge, débranchez la batterie et débranchez le chargeur de la prise murale.

R/Cユニットの充電ジャックに、充電器のコネクターを差し込みます。
充電終了後、コネクターとコンセントを外します。

Cautions / Warnhinweise / Precautions / 警告

Use included charger only for included receiver pack.
Do not use any other battery.
Charge time for discharged battery: 10 hours.
Do not charge battery for longer than 10 hours. This will cause over heating and battery damage.
Do not charge other batteries with this charger. Serious damage or injury can occur.
Keep battery out of reach of children. Keep battery away from water.
A fully charged reciver battery can last up to 45minutes.

Verwenden Sie das enthaltene Ladegerät nur mit dem mitgeliefertem Empfängerakku.
Verwenden Sie keine anderen Akkus.
Ladedauer für entleerten Akku: 10 Stunden.
Laden Sie den Akku nicht länger als 10 Stunden, da er sonst überhitzt und beschädigt wird.
Laden Sie keine anderen Akkus mit diesem Ladegerät, da es sonst zu Beschädigungen oder Verletzungen kommen kann.
Halten Sie den Akku fern von Kindern und Wasser.
Ein geladener Akku kann bis zu 45 Minuten halten.

N'utilisez que le chargeur inclus pour le pack de batteries du récepteur.
N'utilisez pas d'autre batterie avec ce chargeur.
Temps de charge pour une batterie déchargée : 10 heures.
Ne pas laisser la batterie en charge plus de 10 heures. Cela provoquerait une surchauffe et endommagerait la batterie.
Ne chargez pas d'autres batteries avec ce chargeur. Des dommages sérieux ou des blessures pourraient en résulter.
Gardez la batterie hors de la portée des enfants. Tenez la batterie éloignée de l'eau.
Une batterie de récepteur complètement chargée peut durer jusqu'à 45 minutes.

本製品付属の充電器で受信機用バッテリーを充電します。充電時間はバッテリーが空の状態で10時間です。
充電時間は10時間を超えないように注意してください。過充電による発熱はバッテリーを痛める原因となります。
この充電器は本製品付属バッテリー専用です。他の種類のバッテリーには使用しないでください。破損、破裂などのおおきな事故の恐れがあります。
小さいお子様の手の届かない場所に保管してください。また、水気のある場所での使用はおやめください。
1回の充電で約45分の走行が可能です。

4-3 Air Filter Maintenance / Entretien du filtre à air / Wartung des Luftfilters / エアフィルターのメンテナンス

Dirt is the biggest enemy of a gasoline engine. Proper air filter maintenance is one of most important factors that will affect your engines longevity. We recommend cleaning the element after every run. It is always a good habit to check the element after every run to make sure it is properly seated in the filter body and that the body is fully seated on the carburetor. Never run the engine without the air filter.

Schmutz ist der größte Feind des Motors und die korrekte Wartung des Luftfilters ist einer der wichtigsten Punkte für ein langes Motorleben. Wir empfehlen, dass Sie den Luftfilter nach jeder Fahrt reinigen. Es ist eine gute Angewohnheit den Luftfilter nach jeder Fahrt zu überprüfen und auf den korrekten Sitz auf dem Vergaser achten. Starten Sie den Motor niemals ohne Luftfilter.

La saleté est le pire ennemi d'un moteur nitro, et l'entretien correct du filtre à air est un des facteurs les plus importants qui aient un effet sur la longévité de votre moteur. Nous vous conseillons de nettoyer l'élément après chaque utilisation. C'est toujours une bonne habitude de vérifier l'élément après chaque utilisation pour vous assurer qu'il est correctement installé dans le boîtier du filtre et que celui-ci a une bonne assise sur le carburateur. Ne faites jamais fonctionner le moteur sans filtre à air.

エンジンにとって大敵であるホコリや泥からエンジンを守るためにエアフィルターのメンテナンスを走行毎に行います。
エアフィルターを取り付けない状態では、決してエンジンを始動しないでください。

Remove Air Filter Element / Demontage der Filterelemente / Retirez l'élément du filtre à air / エアフィルターの取外し

1

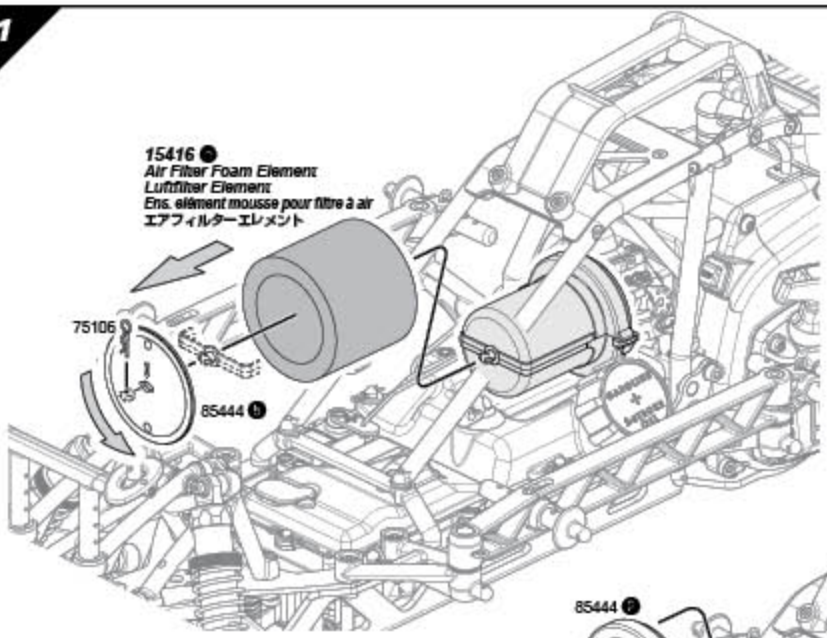

75106
Body Clip (6mm/Black)
Karosserieklammern (6mm/Schwarz)
Clip carr. (6mm/noir)
ボディーピン (6mm/ブラック)

2

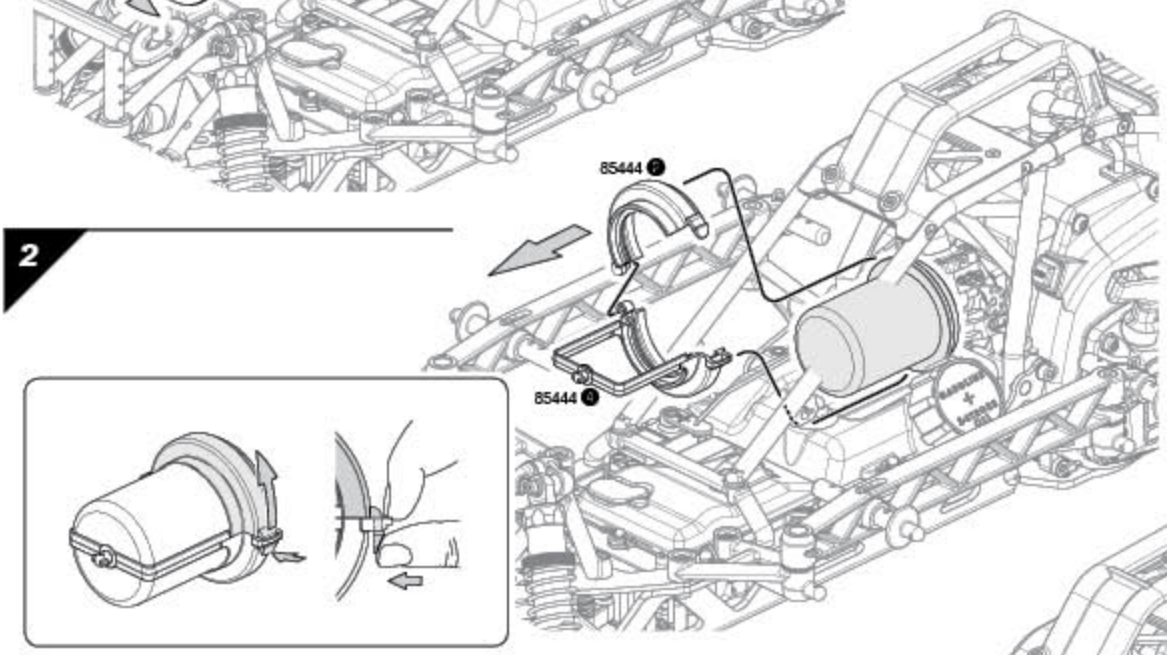

3

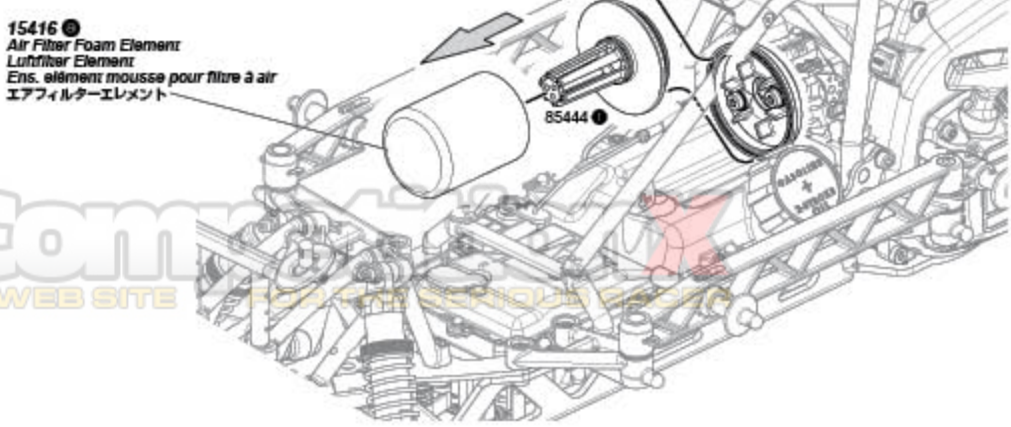

Competition
A WEB SITE FOR THE SERIOUS RACER

Cleaning the Filter Element　Reinigung　Nettoyage du filtre à air　フィルターエレメントの洗浄

15416 ⓔ
Air Filter Foam Element
Luftfilter Element
Ens. élément mousse pour filtre à air
エアフィルターエレメント

Z190
Air Filter Oil
Luftfilter Oel
Huile p. filtre a air
エアフィルターオイル

Clean with soap and water. Be sure to rinse from inside filter to outside. after drying reapply air filter oil. To re-coat the air filter with oil, place the element in a plastic bag with several drops of air filter oil. Using your fingers, work the oil into the element making sure it is evenly distributed.

Reinigen Sie das Filterelement mit Seife und Wasser. Achten Sie darauf es von Innen nach Außen zu spülen. Ölen Sie es nach dem Trocknen. Zum Ölen geben Sie das Filterelement mit ein paar Tropfen Luftfilteröl in eine Plastiktüte und kneten es gründlich durch bis das Öl gleichmäßig verteilt ist.

Nettoyez avec du savon et de l'eau. Faites bien attention à rincer depuis l'intérieur du filtre vers l'extérieur.
Après séchage, remettez de l'huile à filtre à air. Pour réimprégner le filtre avec l'huile, placez l'élément filtrant dans un sac en plastique avec plusieurs gouttes d'huile pour filtre à air. À l'aide de vos doigts, malaxez l'huile pour qu'elle pénètre à l'intérieur de l'élément, en vous assurant qu'elle est régulièrement répartie.

中性洗剤でエアフィルターエレメントの内側から外側に汚れを出すように洗い流した後、エアフィルターエレメントを絞り余分な水分を取り除き乾燥させます。
エアフィルターオイルをエアフィルターエレメント全体にいきわたるように塗布します。

15416 ⓔ
Air Filter Foam Element
Luftfilter Element
Ens. élément mousse pour filtre à air
エアフィルターエレメント

Remove dust and clean with soap and water.
Reinstall after drying.

Entfernen sie groben Schmutz und reinigen Sie das Filterelement mit Seife und Wasser.
Montieren Sie es wieder nach dem Trocknen.

Retirez la poussière et nettoyez avec du savon et de l'eau, remettez en place après séchage.

ほこりを落とし、水と中性洗剤で洗い乾燥させます。

O-ring replacement　Tauschen des O-Rings　Remplacement du joint torique　Oリングの交換

Replace, if O-ring is cracked or dry.
Tauschen Sie den O-Ring wenn er beschädigt oder ausgetrocknet ist.
Remplacez le joint torique s'il est craquelé ou desséché.
Oリングに亀裂が入ったり、弾力がなくなってきたら交換します。

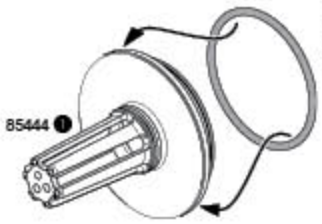

15415
O-ring (50x2.6mm/Black)
O-ring (50x2.6mm/Schwarz)
Joint torique (50x2.6mm/noir)
Oリング (50x2.6mm / ブラック)

Reinstalling the Filter Element　Montage der Filterelemente　Remise en place du filtre à air　エアフィルターの取り付け

When installing inner filter element, make sure there is no gap.
Achten Sie bei der Montage des inneren Filterelements darauf, dass kein Spalt entsteht.
Lorsque vous mettez en place l'élément intérieur du filtre à air, vérifiez qu'il n'y a pas d'interstice.
エアフィルターエレメントを取り付ける際は、フィルターエレメントとエアフィルター本体の間に隙間がないように注意します。

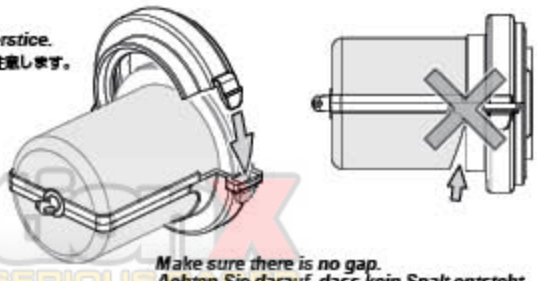

Make sure there is no gap.
Achten Sie darauf, dass kein Spalt entsteht.
Vérifiez qu'il n'y a pas d'interstice.
隙間が開かないようにします。

Competition
A WEB SITE FOR THE SERIOUS

Installation is reverse of removal.
Der Einbau erfolgt in umgekehrter Reihenfolge zum Ausbau.
L'ordre d'installation est inverse de l'ordre de démontage.
組み立ては取り外しの逆の手順で行います。

4-4 Pull Starter Maintenance / Seilzugstarter / Entretien du lanceur / プルスターターのメンテナンス

If sand or dirt gets stuck in the pull starter, remove the cover and clean it.
Falls sich Sand oder Schmutz im Seilzugstarter verfangen sollte, demontieren Sie die Abdeckung und reinigen Sie den Starter.
Si du sable ou de la terre venait à se coincer dans le lanceur, retirez le couvercle et nettoyez.
プルスターターに砂が詰まると動作しなくなり、エンジン始動が出来なくなります。走行後はプルスターターを分解掃除をします。

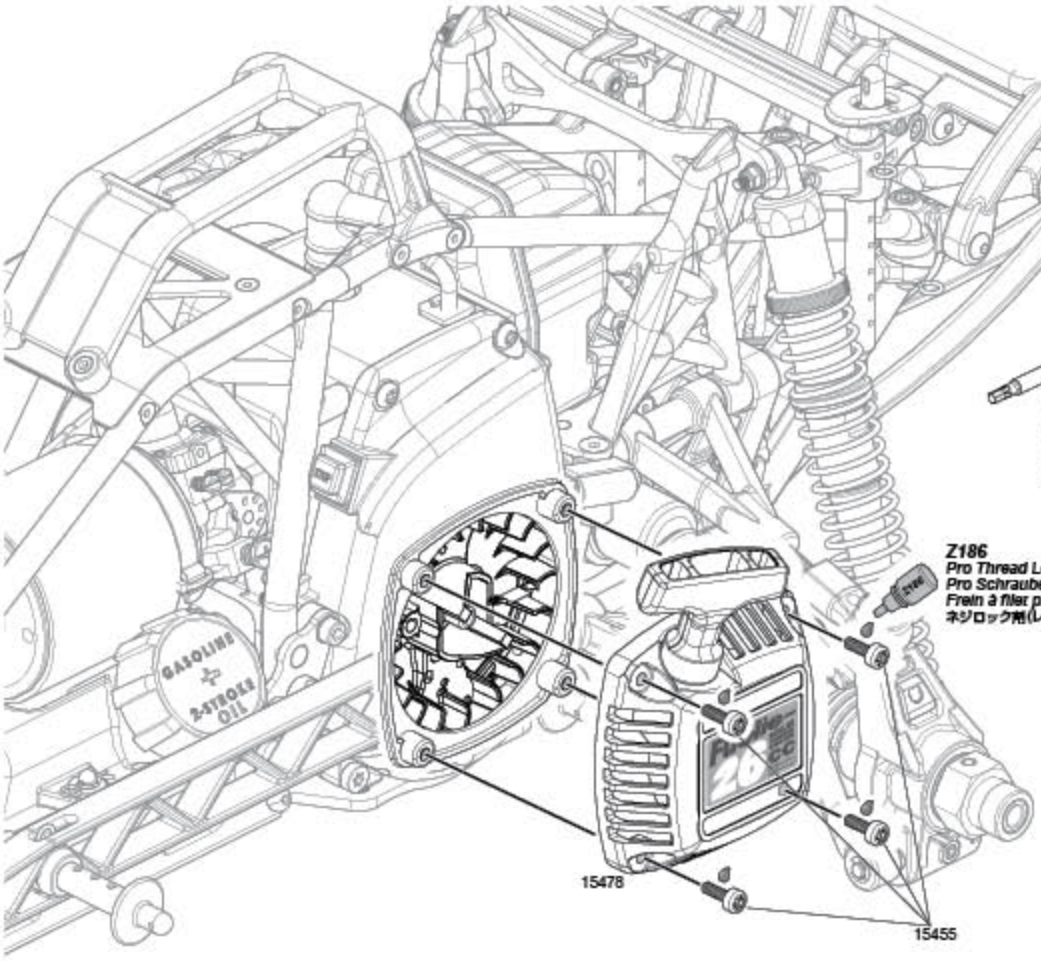

Z958
Spark Plug Wrench T27 (16mm)
Zuendkerzenschluessel T27 (16mm)
Clé à bougies T27 (16mm)
スパークプラグレンチ T27 (16mm)

Z186
Pro Thread Lock (Red)
Pro Schraubensicherung (Rot)
Frein à filer pro (Rouge)
ネジロック剤(レッド)

15455
Wide Cap Head Torx Screw M4x12mm
Zylinderkopf Torx Schraube M4x12mm (8mit)
Vis torx tete cylindrique large M4x12mm
キャップWトルクススクリュー M4x12mm

Cleaning the Pull Starter / Reinigen des Seilzugstarters / Nettoyage du lanceur / プルスターターの清掃

Clean each part so that it moves smoothly.
Reinigen Sie alle teile, so dass alles leicht bewegen lässt.
Nettoyez toutes les pièces de manières à ce qu'elles se déplacent en douceur.
各パーツがスムースに動くように汚れを取り除いてください。

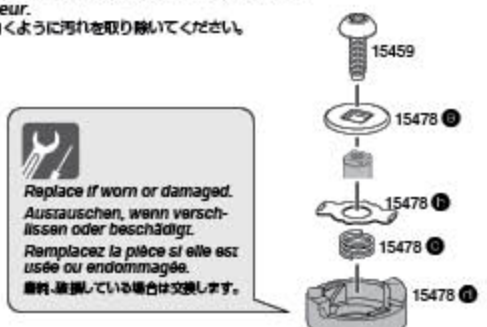

Replace if worn or damaged.
Austauschen, wenn verschlissen oder beschädigt.
Remplacez la pièce si elle est usée ou endommagée.
磨耗、破損している場合は交換します。

15459
Pull Starter Torx Screw M5x19mm
Seilzugstarter Torx Schraube M5x19mm
Vis Torx Tete Lanceur M5x19mm
プルスタートトルクススクリューM5x19mm

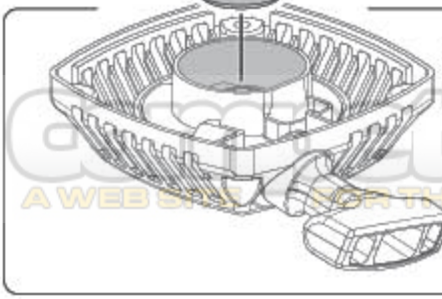

Do not disassemble this part.
Nehmen Sie diesen Teil nicht auseinander.
Ne démontez pas cette pièce.
スターター本体は分解しないでください。

15478
Pull Starter
Seilzugstarter
Lanceur
プルスターター

CompetitionX
A WEB SITE FOR THE SERIOUS RACER

4-5 Wheel Maintenance / Reifen / Entretien des roues / タイヤのメンテナンス

If your tire starts to come off of the wheel or beadlock, begin to remove the beadlock from the problem area until you can put the tire back in place and re-secure the beadlock. If your tire is damaged, remove entire beadlock, replace with new tire, and re-install beadlock.

Sollte der Reifen nicht mehr fest auf der Felge sitzen, lösen Sie, beginnend an der Problemstelle, den Beadlock-Ring und versuchen Sie den Reifen wieder an seinen Platz zu drücken. Ist der Reifen beschädigt, entfernen Sie den Beadlock-Ring komplett und tauschen Sie den Reifen gegen einen neuen.

Si votre pneu commence à sortir de la jante ou du talon, retirez le talon de l'endroit qui pose problème jusqu'à ce que vous puissiez remettre le pneu en place et refixez le talon. Si votre pneu est endommagé, retirez tout l'ensemble du talon, remplacez par un nouveau pneu et remettez le talon en place.

タイヤが破損していたり、ビードロックから外れている場合は交換、再組み立てをします。

F Front / Vorne / Avant / フロント

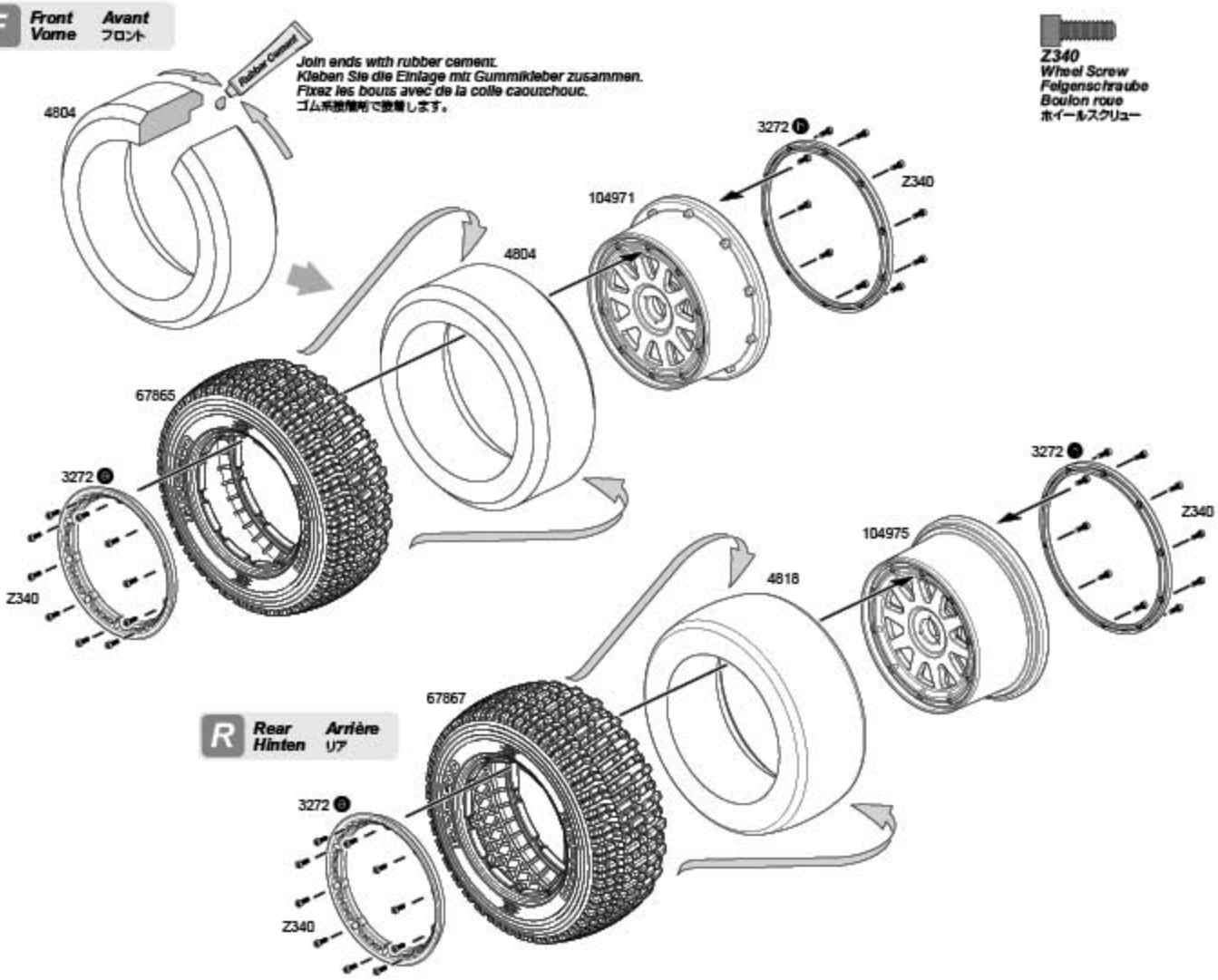

Z340
Wheel Screw
Felgenschraube
Boulon roue
ホイールスクリュー

R Rear / Hinten / Arrière / リア

Tire Assembly / Reifenmontage / Montage d'un pneu / タイヤの組立て

1

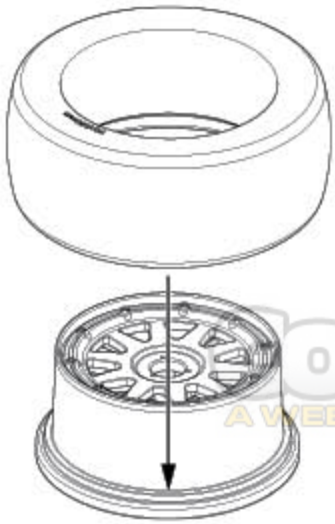

2

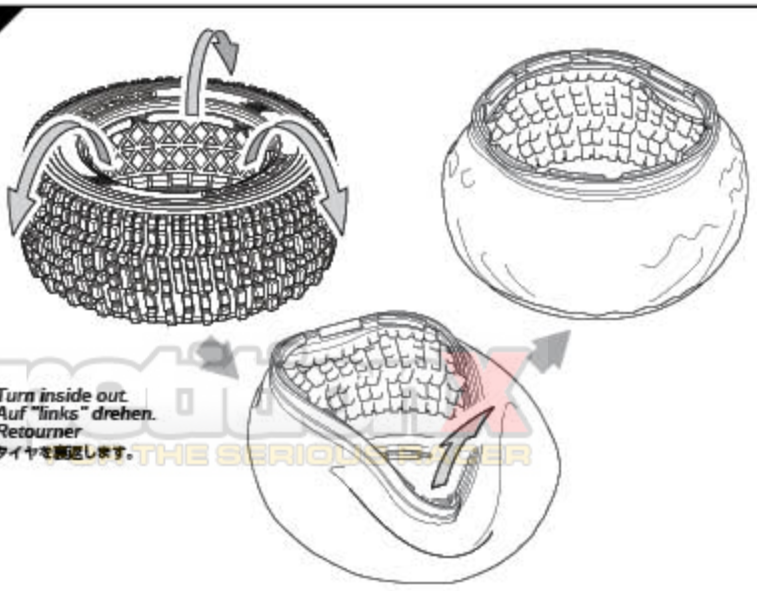

A WEB SITE FOR THE SERIOUS RACER

3

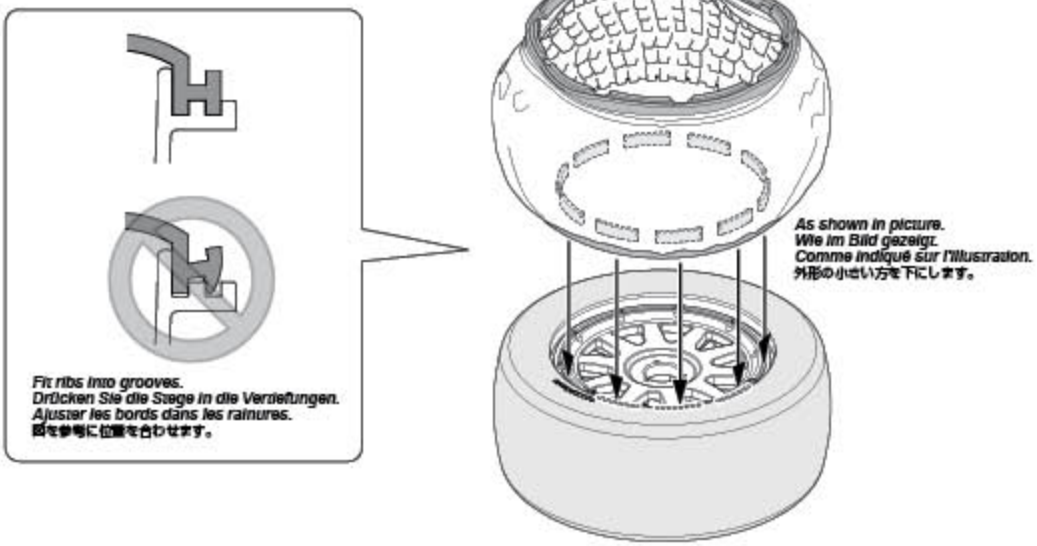

4

Z340
Wheel Screw
Felgenschraube
Boulon roue
ホイールスクリュー

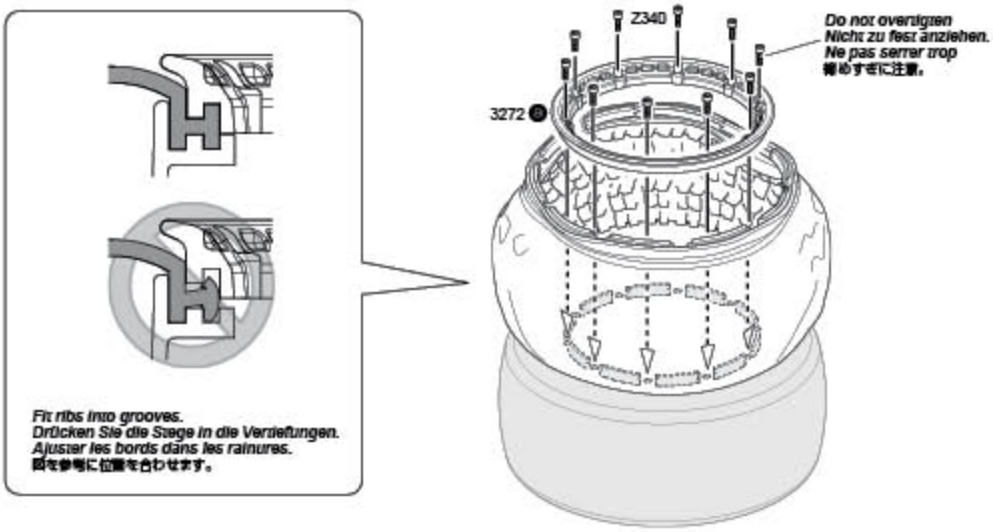

5

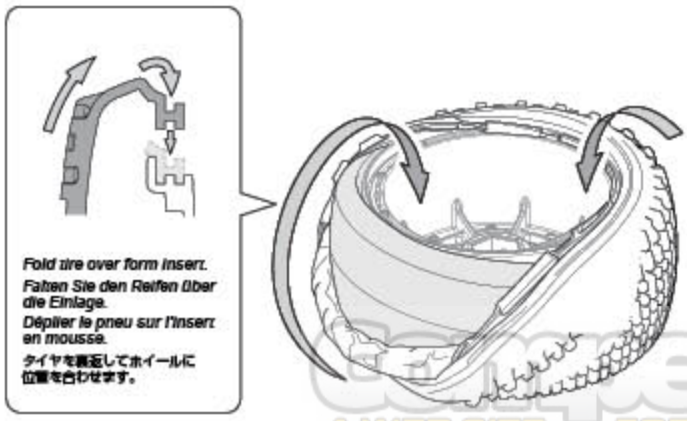

6

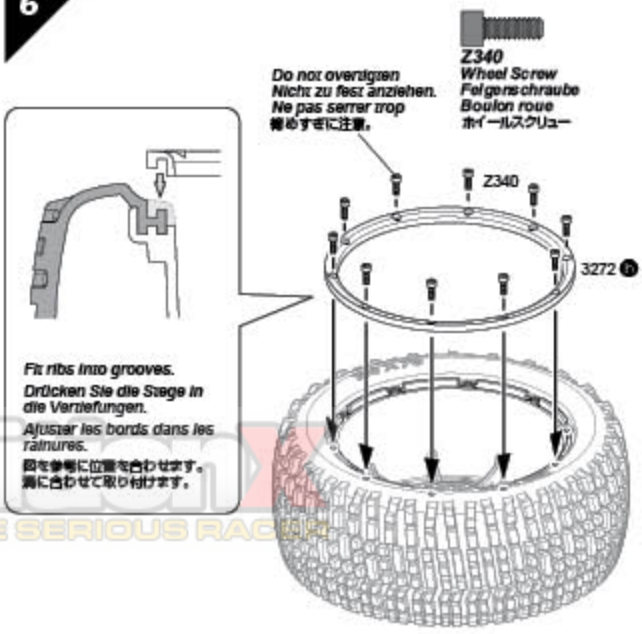

Competition
A WEB SITE FOR THE SERIOUS RACER

4-6 Spur Gear Maintenance / Hauptzahnrad / Entretien de la couronne / スパーギアのメンテナンス

If your spur gear is damaged you should replace it.
Wenn das Hauptzahnrad beschädigt ist, sollten Sie es gegen ein neues tauschen.
Si votre couronne est endommagée, vous devez la remplacer.
スパーギアは消耗品です。定期的に点検し、消耗しているようであれば早めに交換します。

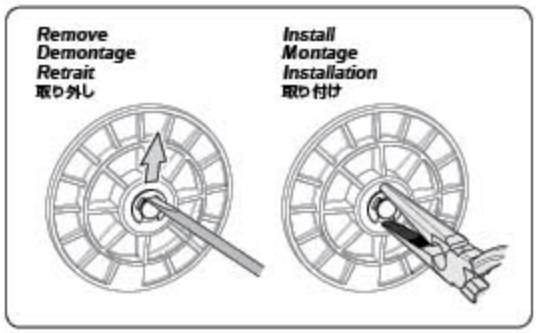

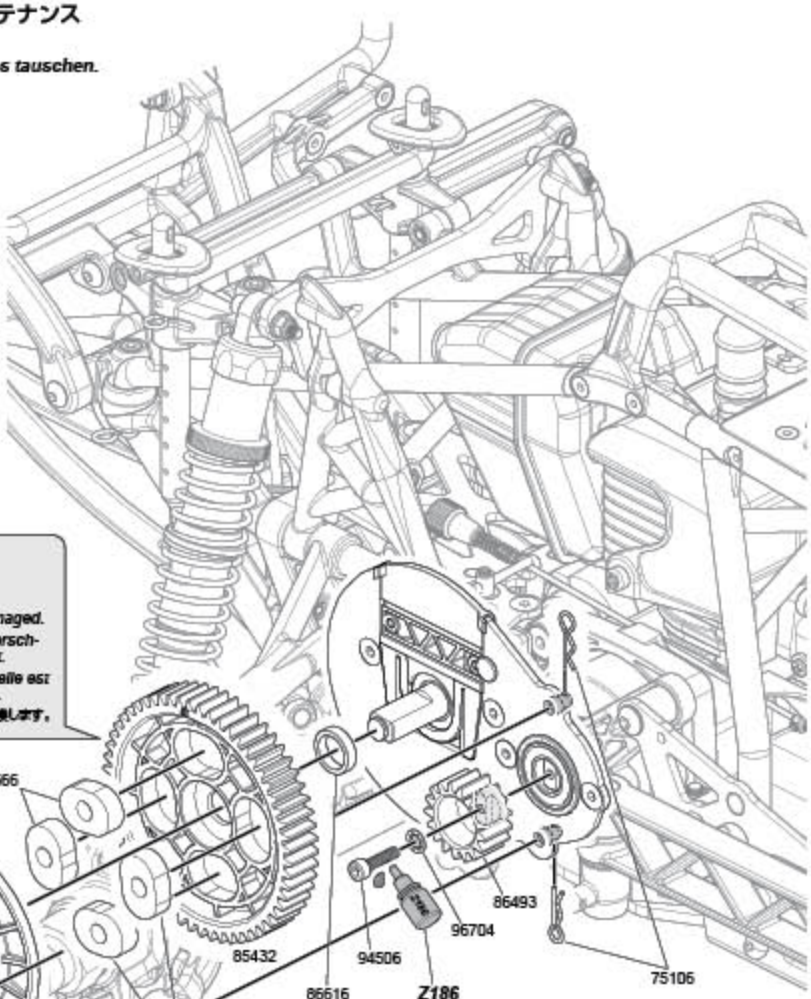

86616
Spacer 12x16x4mm (Purple)
Spacer 12x16x4mm (Lila)
Rondelle esp. 12x16x4mm (violet)
スペーサー 12x16x4mm (パープル)

Replace if worn or damaged.
Austauschen, wenn verschlissen oder beschädigt.
Remplacez la pièce si elle est usée ou endommagée.
磨耗、破損している場合は交換します。

Z106
E Clip E-7HD
E-Clip E-7HD
Circlip E-7HD
Eリング E7HD

86666
Z106
85428
85432
94506
96704
86493
75105
86616
Z186
Pro Thread Lock (Red)
Pro Schraubensicherung (Rot)
Frein à filet pro (Rouge)
ネジロック剤(レッド)
85445
85436
86666 Note Direction
Richtung beachten
Notez bien la direction.
向きに注意

Installation is reverse of removal.
Der Einbau erfolgt in umgekehrter Reihenfolge zum Ausbau.
L'ordre d'installation est inverse de l'ordre de démontage.
組み立ては取り外しの逆の手順で行います。

94506
Cap Head Screw M4x15mm
Inbusschraube M4x15mm
Vis tête cylindrique M4x15mm
キャップネジ M4x15mm

96704
Locking Washer M4
Sicherungsscheibe M4
Rondelle de blocage M4
ロッキングワッシャー M4

75106
Body Clip (6mm/Black)
Karosserieklammern (6mm/Schwarz)
Clip carr. (6mm/noir)
ボディーピン (6mm/ブラック)

Pinion Gear Maintenance Tip Tipps zur Ritzel Montage und Demontage Astuces pour mettre en place ou retirer le pignon ピニオンギア脱着のコツ

This kit includes one extra spur gear (85432), you can use it to hold the gears in place when removing or installing the pinion gear.
Im Baukasten ist ein extra Hauptzahnrad enthalten (85432). Sie können dieses verwenden um das Hauptzahnrad an seiner Stelle zu halten, wenn Sie das Ritzel wechseln.
Ce kit comprend une couronne supplémentaire (85432), vous pouvez l'utiliser pour maintenir les pignons en place lorsque vous les retirez ou les installez.
ピニオンギアの取り付け、取り外しにはスペアスパーギア(85432)を治具に利用すると便利です。

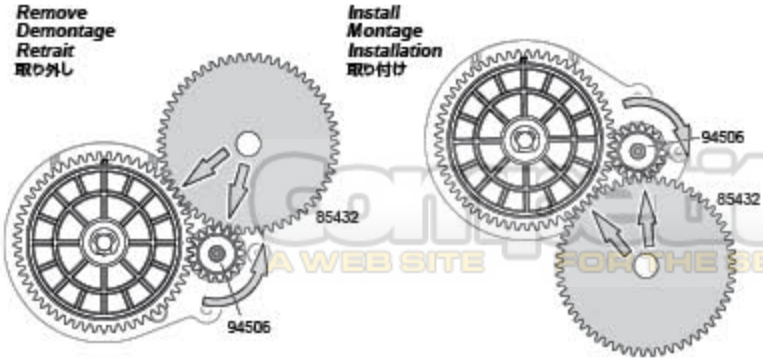

Attention
Achtung
Attention
注意

Never run the engine without the gear cover.
Lassen Sie den Motor niemals bei abgenommener Getriebeabdeckung laufen.
Ne faites jamais fonctionner le moteur sans le carter d'engrenages.
エンジンを始動する時には必ずギアカバーを取り付けます。

A WEB SITE FOR THE SERIOUS

4-7 Clutch Maintenance / Kupplung / Entretien de l'embrayage / クラッチのメンテナンス

Clutch will wear with normal use. Check for wear and replace when necessary.
Dass die Kupplung sich abnutzt ist ganz normal. Überprüfen Sie sie regelmäßig und tauschen Sie sie wenn nötig.
L'embrayage s'usera lors d'un usage normal. Vérifiez son niveau d'usure et remplacez-le lorsque c'est nécessaire.
クラッチは消耗パーツです。定期的に点検を行い、磨耗しているようでしたら交換します。

1

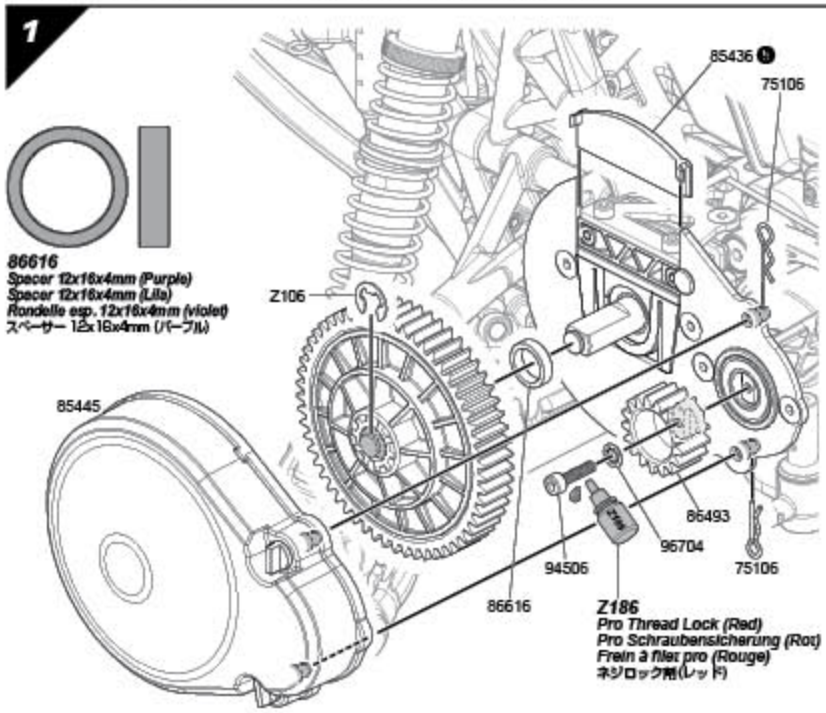

86616
Spacer 12x16x4mm (Purple)
Spacer 12x16x4mm (Lila)
Rondelle esp. 12x16x4mm (violet)
スペーサー 12x16x4mm (パープル)

Z186
Pro Thread Lock (Red)
Pro Schraubensicherung (Rot)
Frein à filet pro (Rouge)
ネジロック剤(レッド)

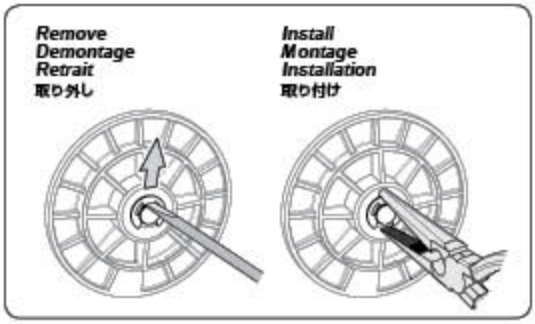
Remove
Demontage
Retrait
取り外し
Install
Montage
Installation
取り付け

Z106
E Clip E-7HD
E-Clip E-7HD
Circlip E-7HD
Eリング E7HD

96704
Locking Washer M4
Sicherungsscheibe M4
Rondelle de blocage M4
ロッキングワッシャー M4

94506
Cap Head Screw M4x15mm
Inbusschraube M4x15mm
Vis tête cylindrique M4x15mm
キャップネジ M4x15mm

75106
Body Clip (6mm/Black)
Karosserieklammern (6mm/Schwarz)
Clip carr. (6mm/noir)
ボディーピン (6mm/ブラック)

2

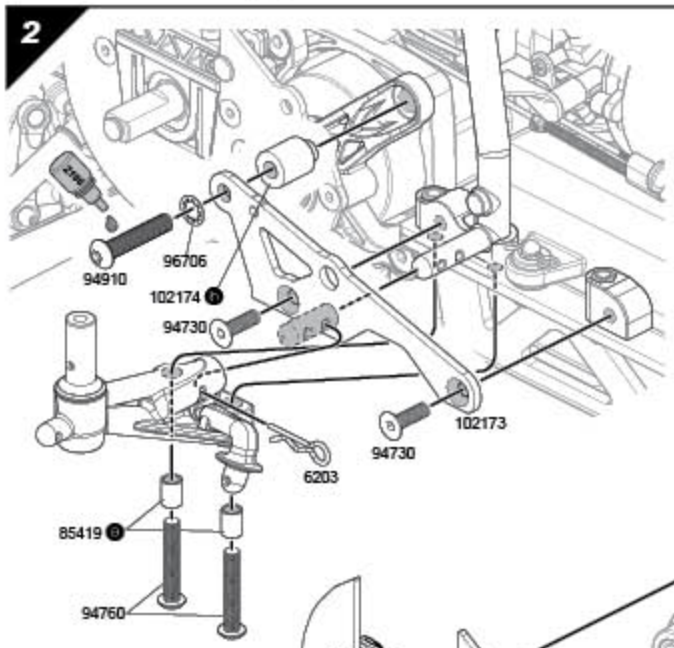

85419 Ⓒ
Collar 5x7x9mm
Spacer 5x7x9mm
Bague 5x7x9mm
カラー 5x7x9mm

87555 Ⓒ
Aluminum Collar 6x13x7F (Orange)
Aluminium Spacer 6x13x7F (Orange)
Bague aluminium 6x13x7F (orange)
アルミカラー 6x13x7F (オレンジ)

3

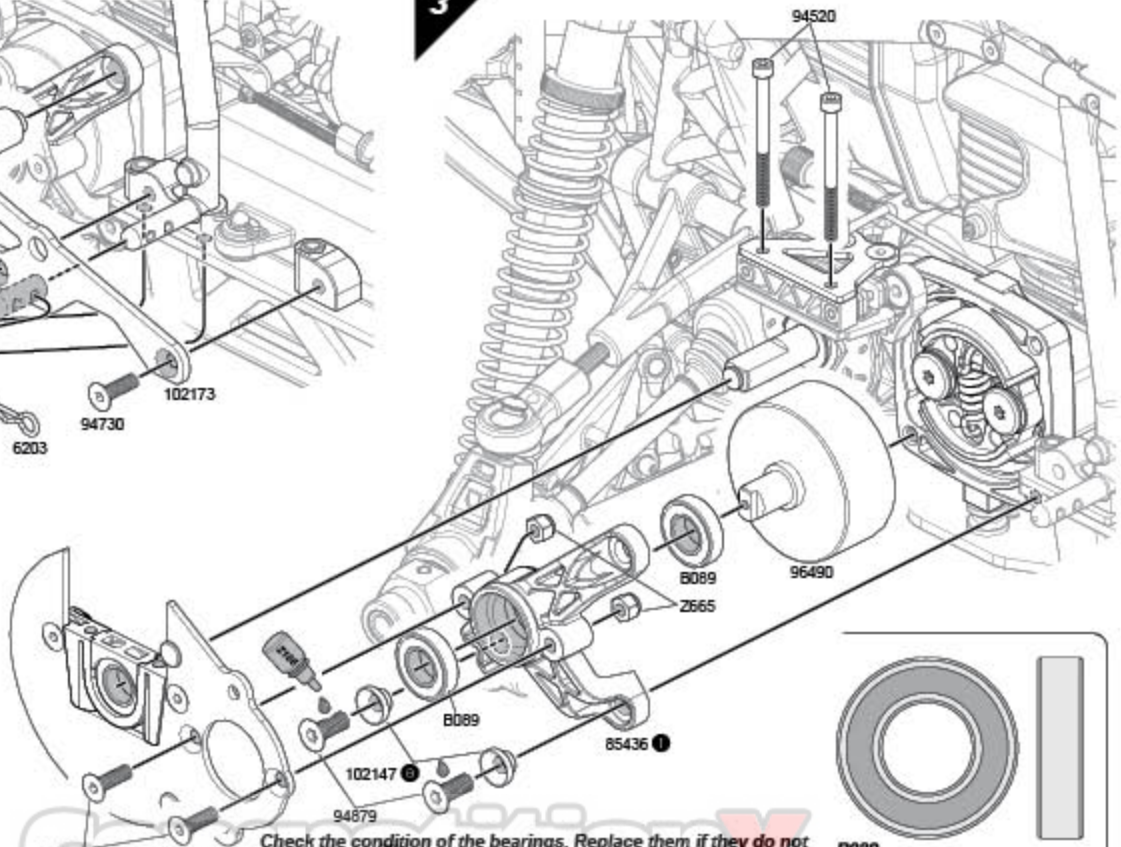

B089
Ball Bearing 12x24x6mm
Kugellager 12x24x6mm
Roulement à billes 12x24x6mm
ボールベアリング12x24x6mm

Check the condition of the bearings. Replace them if they do not turn smoothly Replace them if there is friction.
Überprüfen Sie den Zustand der Lager regelmäßig. Tauschen Sie diese, wenn sie sich nicht mehr gleichmäßig drehen lassen. Tauschen Sie die Lager, wenn sie schwergängig sind.
Vérifiez l'état des roulements. Remplacez-les s'ils ne tournent pas en douceur. Remplacez-les s'il y a une friction.
ベアリングの動きをチェックしスムースに動かない場合は新品と交換します。
ガタがあったり"ゴリゴリ"と言う感覚の場合は交換時期です。

Bearing Maintenance
Lager
Entretien des roulements
ベアリングのメンテナンス

Competition X
A WEB SITE

4

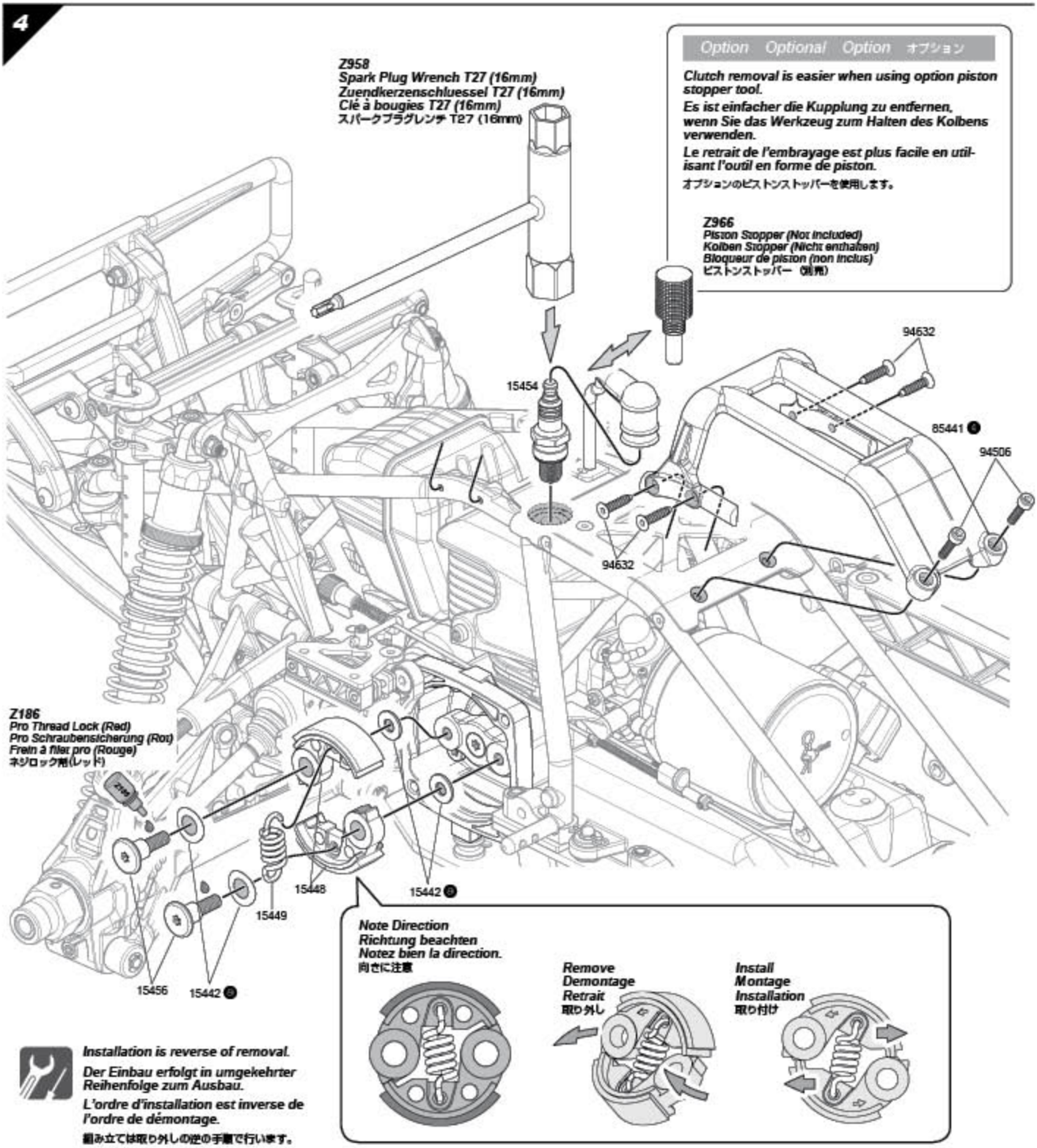

Option Optional Option オプション

Clutch removal is easier when using option piston stopper tool.

Es ist einfacher die Kupplung zu entfernen, wenn Sie das Werkzeug zum Halten des Kolbens verwenden.

Le retrait de l'embrayage est plus facile en utilisant l'outil en forme de piston.

オプションのピストンストッパーを使用します。

Installation is reverse of removal.

Der Einbau erfolgt in umgekehrter Reihenfolge zum Ausbau.

L'ordre d'installation est inverse de l'ordre de démontage.

組み立ては取り外しの逆の手順で行います。

Clutch Lining Check Überprüfen des Kupplungsbelags Vérification de la garniture d'embrayage クラッチシューの確認

If clutch lining is worn to less than 1mm thickness, replace clutch.

Tauschen Sie die Kupplungsbeläge, wenn weniger als 1mm übrig ist.

Si la garniture d'embrayage est usée jusqu'à moins de 1mm d'épaisseur, remplacez-la.

クラッチシューの厚みが1mm以下になった場合はクラッチを新品に交換します。

Replace if worn or damaged.

Austauschen, wenn verschlissen oder beschädigt.

Remplacez la pièce si elle est usée ou endommagée.

磨耗、破損している場合は交換します。

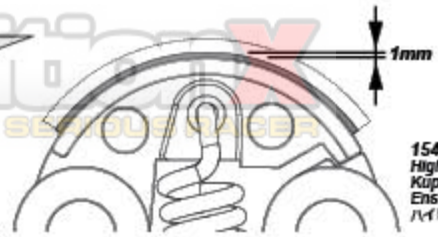

15448
High Response Clutch Shoe
Kupplungsbelag
Ens. mass.
ハイレスポンスクラッチシュー

Competition
A WEB SITE FOR THE SERIOUS RACER

4-8 Brake Maintenance / Bremse / Entretien du frein / ブレーキのメンテナンス

Brake will wear with normal use. Check for wear and replace when necessary.
Die Bremse nutzt sich mit der Zeit ab. Prüfen Sie sie regelmäßig und tauschen Sie sie aus wenn nötig.
Le frein s'usera lors d'un usage normal. Vérifiez son niveau d'usure et remplacez-le lorsque c'est nécessaire.
ブレーキは消耗パーツです。定期的に点検を行い、適切に作動するように調整します。

1

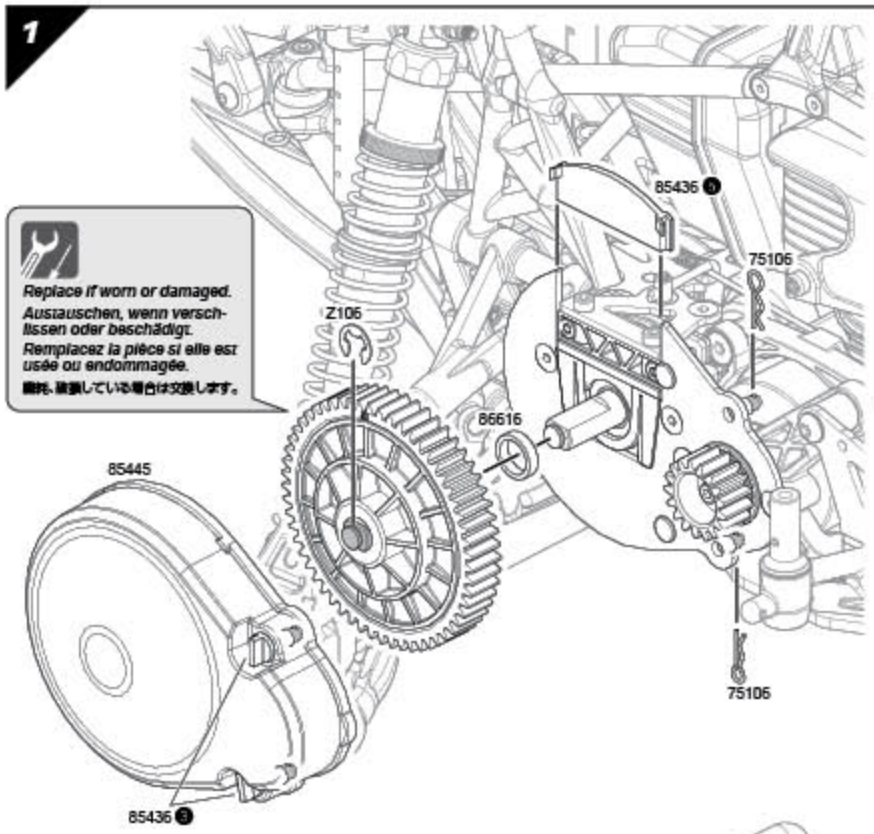

Replace if worn or damaged.
Austauschen, wenn verschlissen oder beschädigt.
Remplacez la pièce si elle est usée ou endommagée.
摩耗、破損している場合は交換します。

Z106
E Clip E-7HD
E-Clip E-7HD
Circlip E-7HD
Eリング E7HD

86616
Spacer 12x16x4mm (Purple)
Spacer 12x16x4mm (Lila)
Rondelle esp. 12x16x4mm (violet)
スペーサー 12x16x4mm (パープル)

75106
Body Clip (6mm/Black)
Karosserieklammern (6mm/Schwarz)
Clip carr. (6mm/noir)
ボディーピン (6mm/ブラック)

2

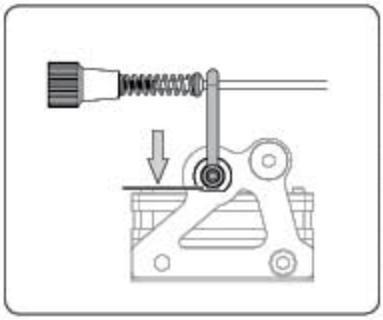

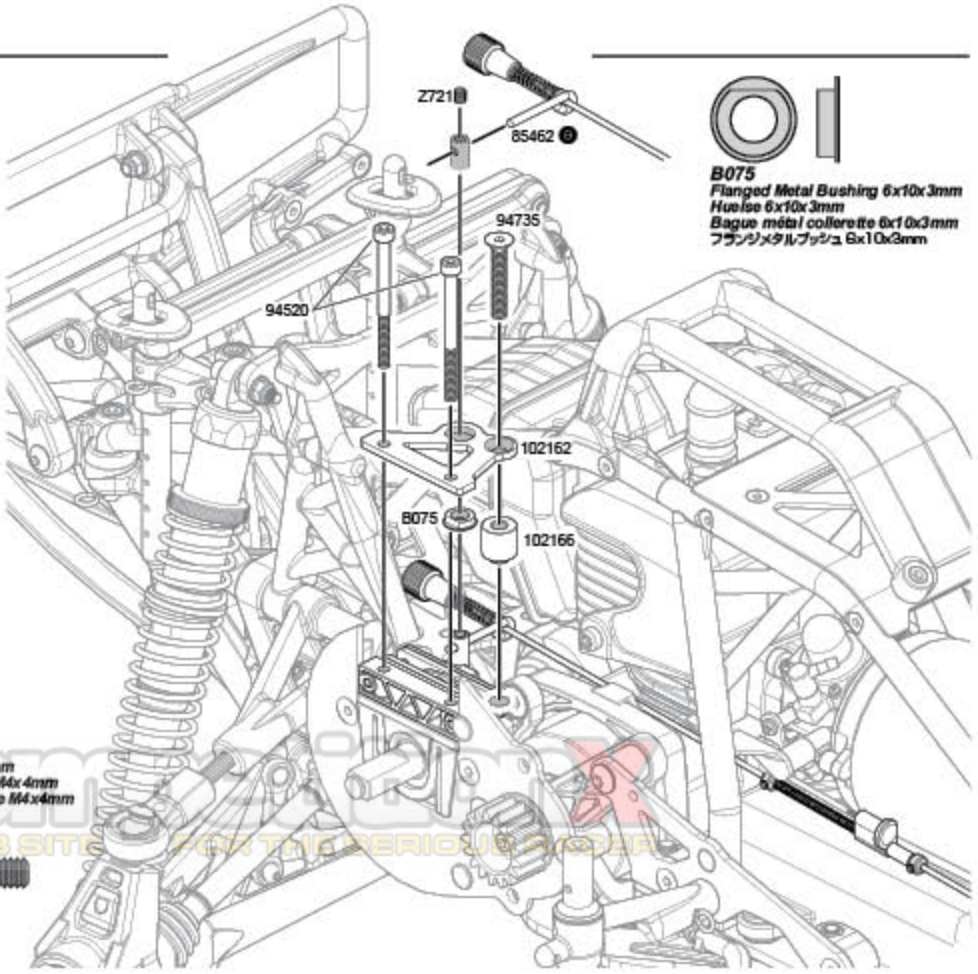

B075
Flanged Metal Bushing 6x10x3mm
Hulse 6x10x3mm
Bague métal collerette 6x10x3mm
フランジメタルブッシュ 6x10x3mm

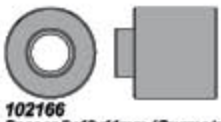

102166
Spacer 5x12x11mm (Gunmetal)
Spacer 5x12x11mm (Gunmetal)
Rondelle esp. 5x12x11mm (bronze)
スペーサー 5x12x11mm (ガンメタル)

94735
Flat Head Screw M5x30mm
Senkkopfschraube M5x30mm
Vis tête plate M5x30mm
サラネジ M5x30mm

Z721
Set Screw M4x4mm
Madenschraube M4x4mm
Vis Allen sans tête M4x4mm
イモネジ M4x4mm

94520
Cap Head Screw M4x50mm
Inbusschraube M4x50mm
Vis tête cylindrique M4x50mm
キャップネジ M4x50mm

A WEB SITE FOR THE SERIOUS RACER

Brake Clearance Adjustment Spiel der Bremsscheiben Réglage de la garde du frein ブレーキクリアランスの調整

Adjust brake clearance by adding brake shims. Use maximum of 4 brake shims, if you need more than 4 brake shims, replace brake pads.
Stellen Sie das Spiel ein, indem Sie dünne Scheiben einbauen. Verwenden Sie maximal 4 Scheiben. Falls mehr nötig sein sollten, muss die Bremsscheibe getauscht werden.
Réglez la garde du frein en ajoutant des rondelles. Utilisez un maximum de 4 rondelles, si vous aviez besoin de plus de rondelles alors remplacez les patins de frein.
クリアランス調整シムでブレーキのクリアランスを調整します。クリアランス調整シムが4枚以上必要な場合はブレーキパッドを新品に交換します。

3

87437
Disk Brake Shim 0.4mm
Bremsscheiben Unterlegscheibe 0.4mm
Cale frein à disque 0.4mm
ディスクブレーキシム 0.4mm

Make sure there is no more than 2~4mm free play in the brake lever.
Achten Sie darauf, dass das Spiel im Bremshebel nicht größer als 2~4mm ist.
Vérifiez qu'il n'y a pas plus de 2~4mm de jeu dans le levier de frein.
ブレーキレバーの遊び（2~4mm）が適正か確認します。

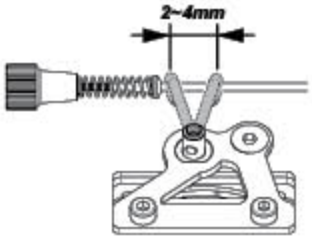

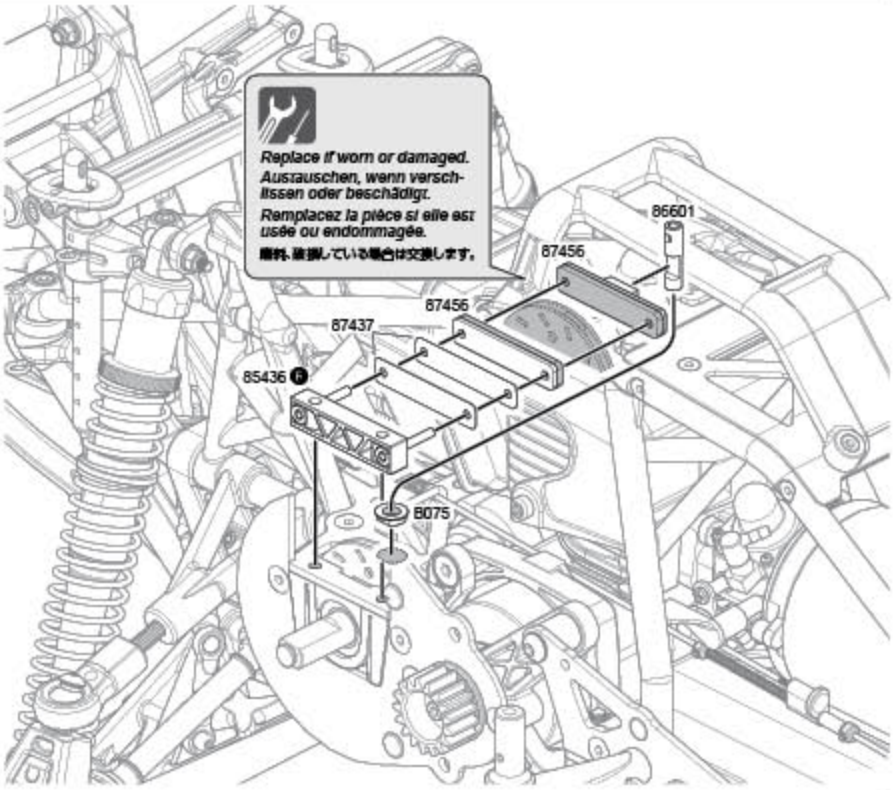

4

Bearing Maintenance
Lager
Entretien des roulements
ベアリングのメンテナンス

Check the condition of the bearings. Replace them if they do not turn smoothly Replace them if there is friction.
Überprüfen Sie den Zustand der Lager regelmäßig. Tauschen Sie diese, wenn sie sich nicht mehr gleichmäßig drehen lassen. Tauschen Sie die Lager, wenn sie schwergängig sind.
Vérifiez l'état des roulements. Remplacez-les s'ils ne tournent pas en douceur. Remplacez-les s'il y a une friction.
ベアリングの動きをチェックしスムースに動かない場合は新品と交換します。
ガタがあったり゛ゴリゴリ゛と言う感覚の場合は交換時期です。

B089
Ball Bearing 12x24x6mm
Kugellager 12x24x6mm
Roulement à billes 12x24x6mm
ボールベアリング 12x24x6mm

94730
Flat Head Screw M5x16mm
Senkkopfschraube M5x16mm
Vis tête plate M5x16mm
サラネジ M5x16mm

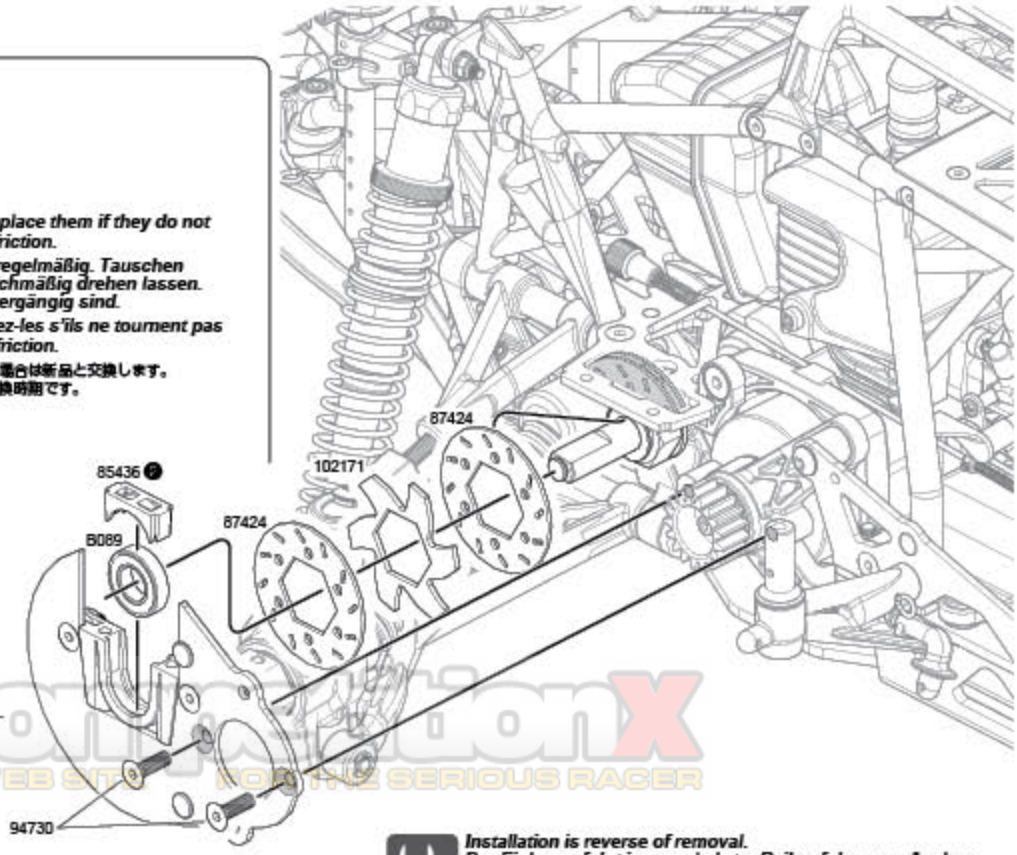

CompetitionX
A WEB SITE FOR THE SERIOUS RACER

Installation is reverse of removal.
Der Einbau erfolgt in umgekehrter Reihenfolge zum Ausbau.
L'ordre d'installation est inverse de l'ordre de démontage.
組み立ては取り外しの逆の手順で行います。

4-9 Shock Maintenance / Dämpfer — Entretien des amortisseurs / ショックのメンテナンス

Maintain shocks regularly to keep their performance. When rebuilding, replace worn or damaged parts.
Warten Sie die Dämpfer regelmäßig, damit sie zuverlässig funktionieren. Tauschen Sie abgenutzte oder defekte Teile bei der Wartung aus.
Effectuez un entretien régulier des amortisseurs pour maintenir leurs performances. Lorsque vous les remontez, remplacez les pièces usées ou endommagées.
ショックが正常に動くように定期的にメンテナンス、オイル交換を行います。各パーツを分解洗浄後、磨耗や破損がないかチェックし、必要があれば交換します。

1 F Front / Vorne — Avant / フロント

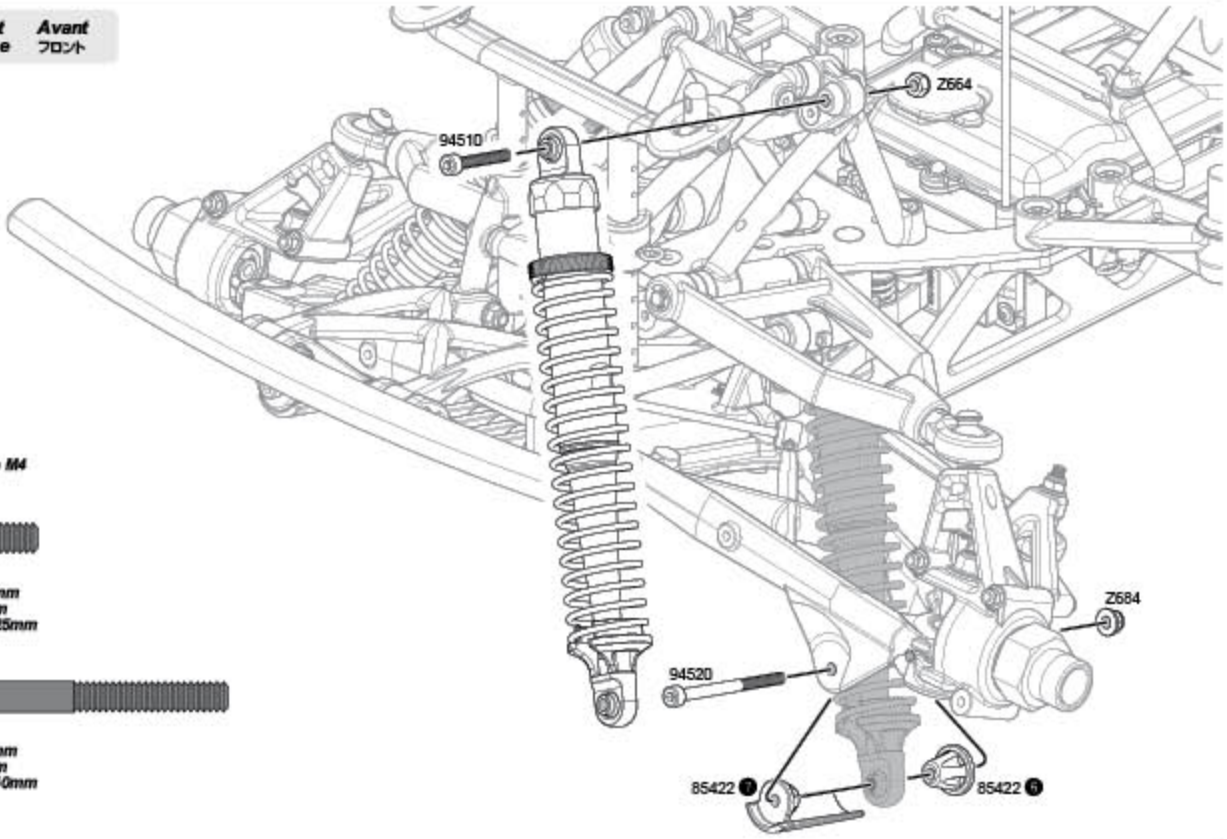

Z664
Lock Nut M4
Stoppmutter M4
Écrou de blocage M4
ナイロンナットM4

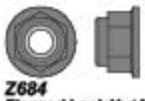

Z684
Flanged Lock Nut M4
Stoppmutter M4
Écrou de blocage à bride M4
フランジロックナット M4

94510
Cap Head Screw M4x25mm
Inbusschraube M4x25mm
Vis tête cylindrique M4x25mm
キャップネジ M4x25mm

94520
Cap Head Screw M4x50mm
Inbusschraube M4x50mm
Vis tête cylindrique M4x50mm
キャップネジ M4x50mm

2 R Rear / Hinten — Arrière / リア

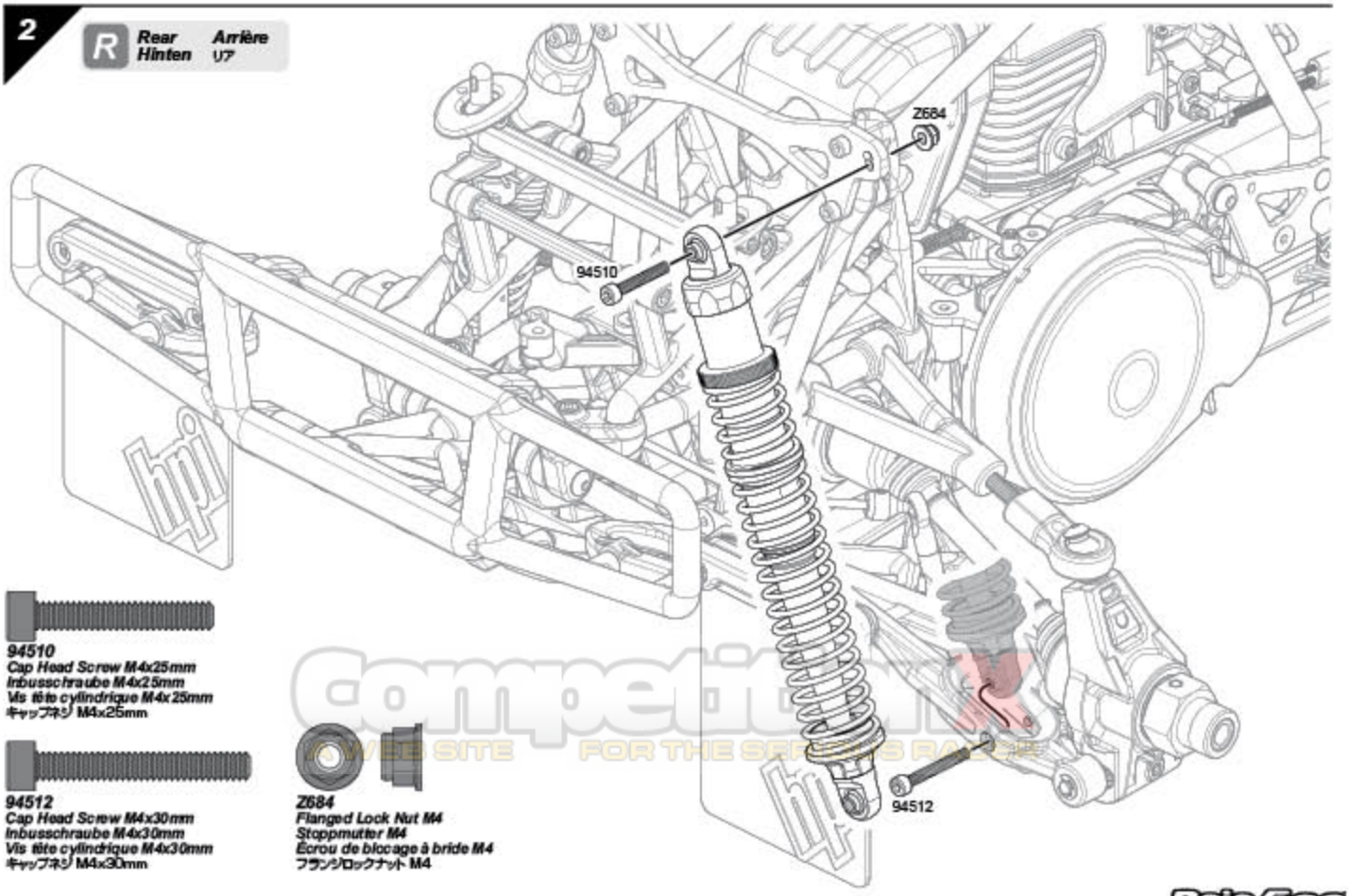

94510
Cap Head Screw M4x25mm
Inbusschraube M4x25mm
Vis tête cylindrique M4x25mm
キャップネジ M4x25mm

94512
Cap Head Screw M4x30mm
Inbusschraube M4x30mm
Vis tête cylindrique M4x30mm
キャップネジ M4x30mm

Z684
Flanged Lock Nut M4
Stoppmutter M4
Écrou de blocage à bride M4
フランジロックナット M4

Competition WEB SITE FOR THE SERIOUS RACER

3 Shock Disassembly / Dämpfer Demontage / Démontage des amortisseurs / ショックの分解

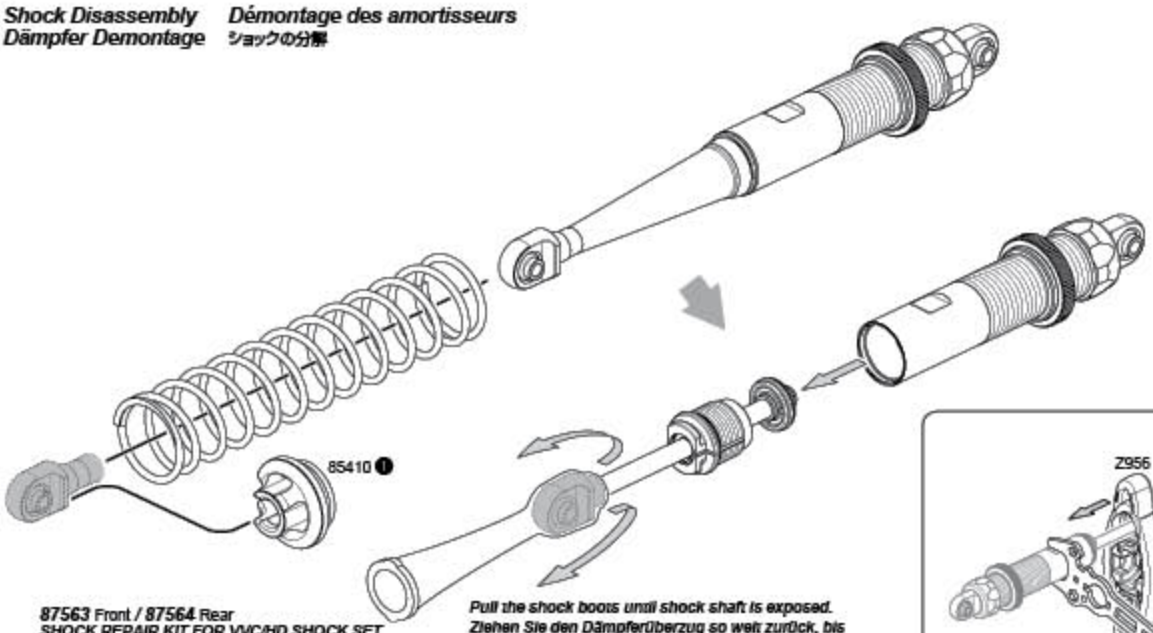

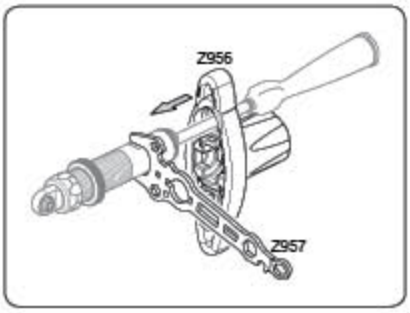

87563 Front / ***87564*** Rear
SHOCK REPAIR KIT FOR VVC/HD SHOCK SET
WARTUNGS-SET VVC/HD DAEMPFER
KIT REPARATION POUR ENS. AMORT. VVC/HD
VVC/HD ショック用リペアキット

Pull the shock boots until shock shaft is exposed.
Ziehen Sie den Dämpferüberzug so weit zurück, bis die Kolbenstange komplett zu sehen ist.
Tirez les protections caoutchouc jusqu'à ce que l'axe de l'amortisseur soit dénudé.
ショックエンドが見えるまでショックブーツを裏返します。

4 Shock Disassembly / Dämpfer Demontage / Démontage des amortisseurs / ショックの分解

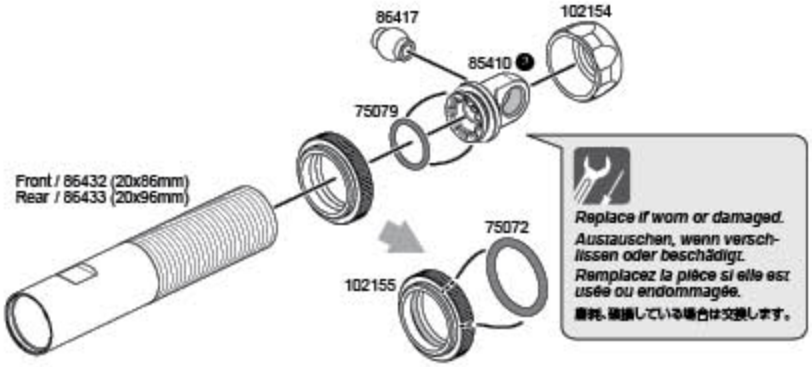

Replace if worn or damaged.
Austauschen, wenn verschlissen oder beschädigt.
Remplacez la pièce si elle est usée ou endommagée.
磨耗、破損している場合は交換します。

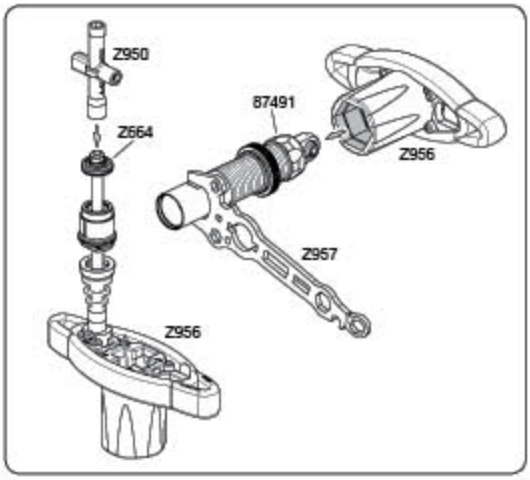

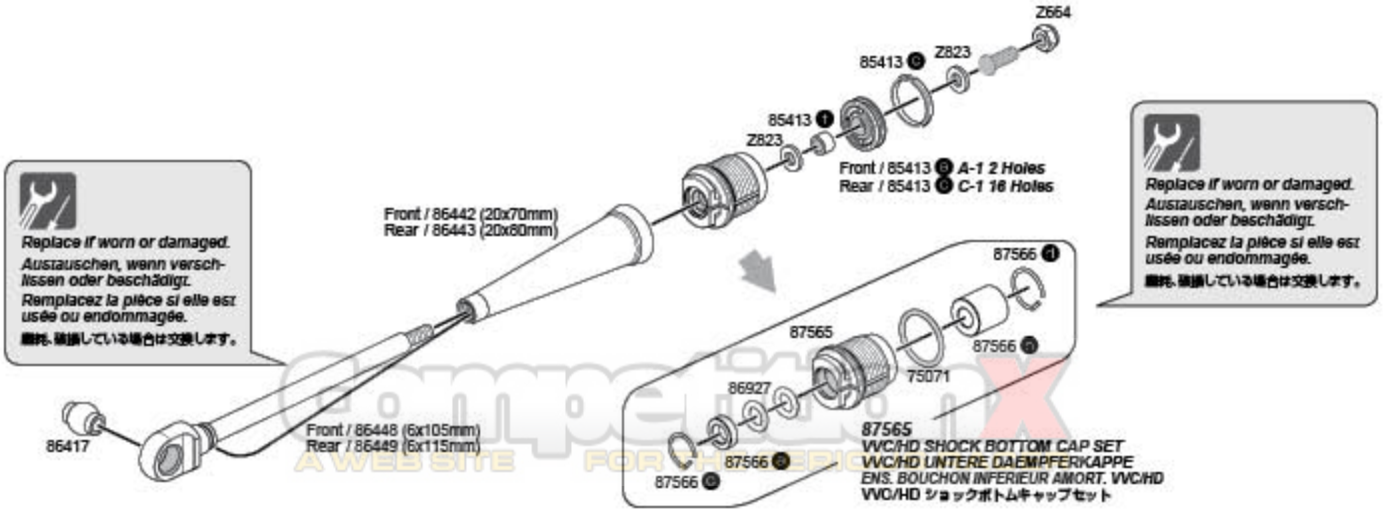

Replace if worn or damaged.
Austauschen, wenn verschlissen oder beschädigt.
Remplacez la pièce si elle est usée ou endommagée.
磨耗、破損している場合は交換します。

Replace if worn or damaged.
Austauschen, wenn verschlissen oder beschädigt.
Remplacez la pièce si elle est usée ou endommagée.
磨耗、破損している場合は交換します。

87565
VVC/HD SHOCK BOTTOM CAP SET
VVC/HD UNTERE DAEMPFERKAPPE
ENS. BOUCHON INFERIEUR AMORT. VVC/HD
VVC/HD ショックボトムキャップセット

Competition X
A WEB SITE FOR THE SERIOUS

5 Shock Assembly / Dämpfer Montage — Démontage des amortisseurs / ショックの組立て

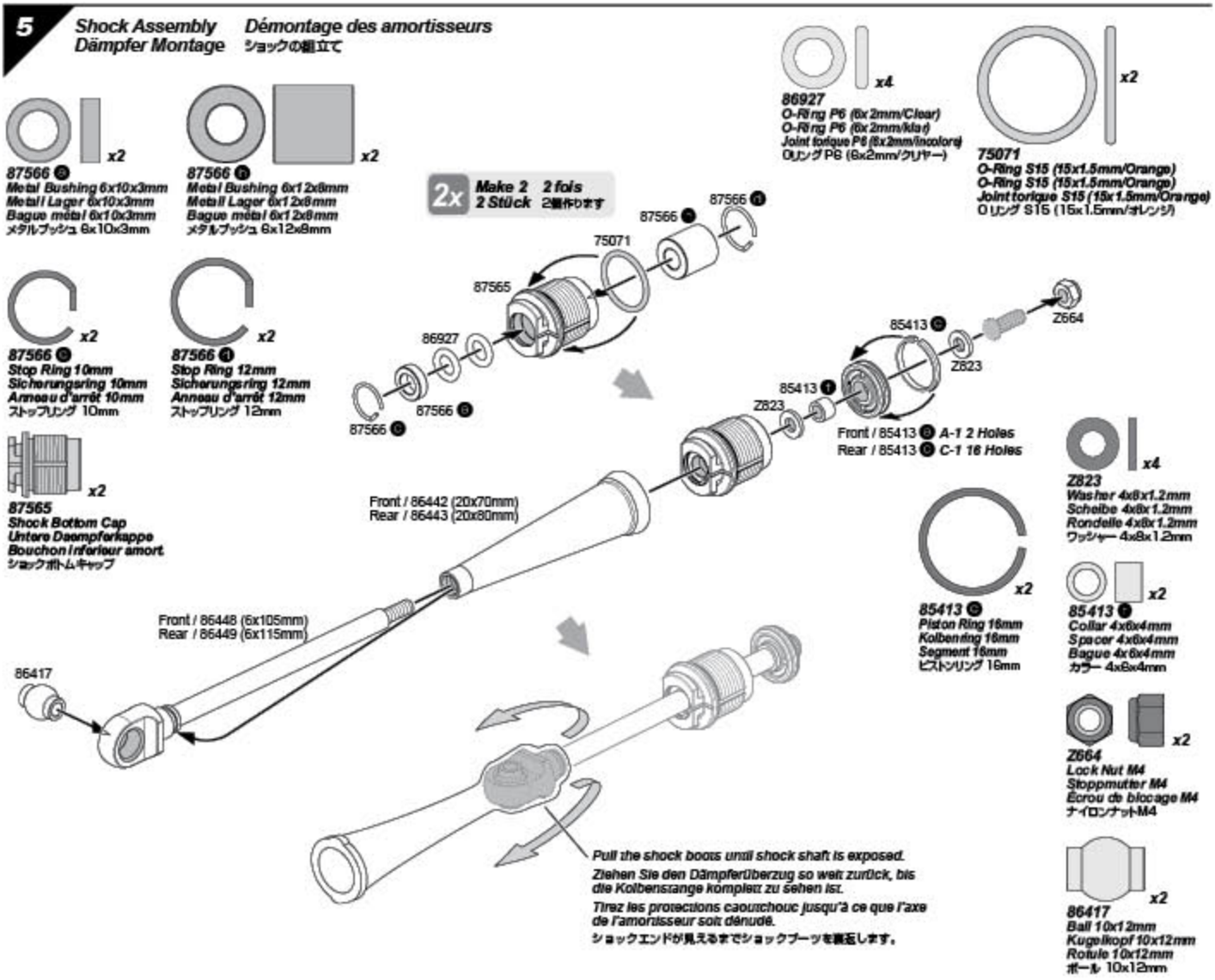

F Front / Avant / Vorne / フロント

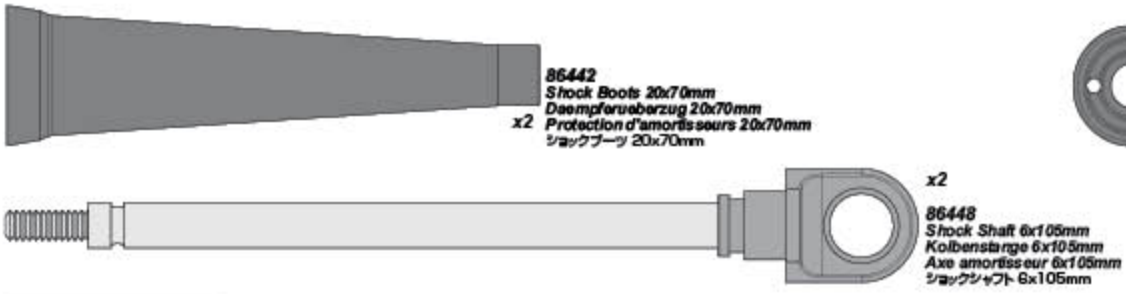

R Rear / Arrière / Hinten / リア

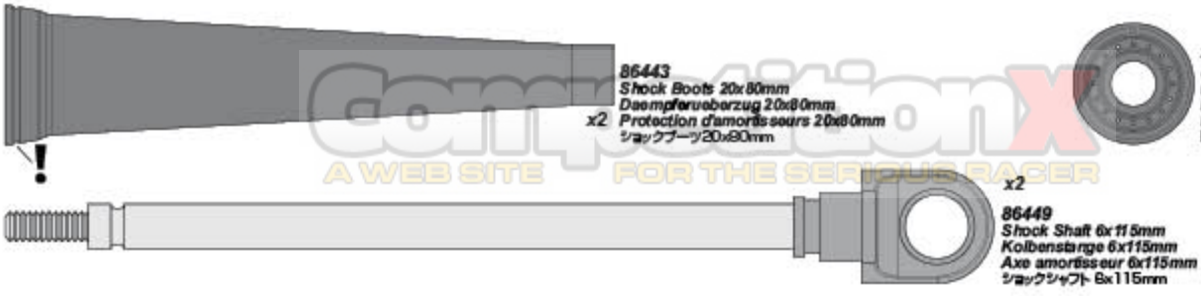

CompetitionX
A WEB SITE FOR THE SERIOUS RACER

6 Shock Body Assembly / Montage der Dämpfergehäuse / Montage du corps de l'amortisseur / ショックボディの組立て

2x Make 2 / 2 Stück / 2 fois / 2個作ります

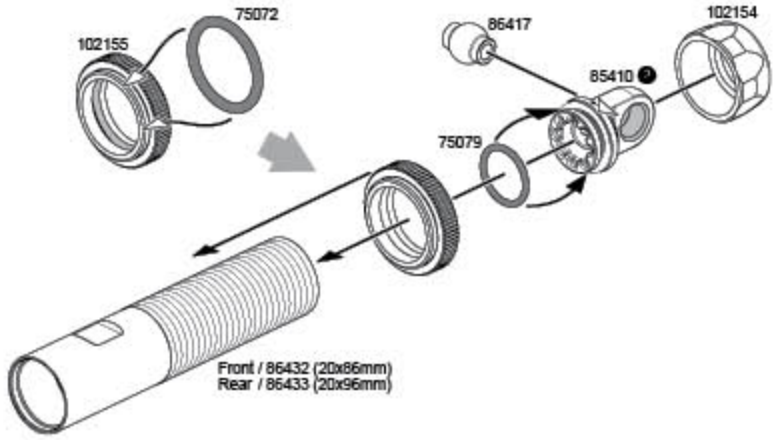

x2

75072
O-Ring P20 (20x2.5mm/Black)
O-Ring P20 (20x2.5mm/Schwarz)
Joint torique P20 (20x2.5mm/Noir)
Oリング P20 (20x2.5mm/ブラック)

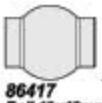

x2

86417
Ball 10x12mm
Kugelkopf 10x12mm
Rotule 10x12mm
ボール 10x12mm

x2

75079
O-ring S13 (13x1.5mm/Black)
O-ring S13 (13x1.5mm/Schwarz)
Joint torique S13 (13x1.5mm/Noir)
Oリング S13 (13x1.5mm/ブラック)

F Front / Vorne / Avant / フロント

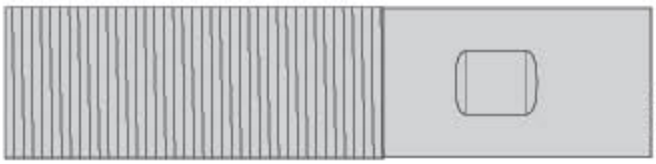

x2

86432
Shock Body (20x86mm)
Dämpfergehäuse (20x86mm)
Corps amortisseur (20x86mm)
ショックボディ (20x86mm)

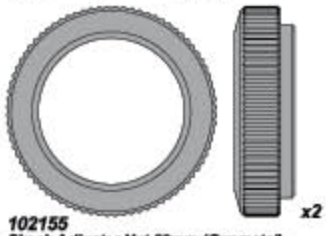

x2

102155
Shock Adjuster Nut 20mm (Gunmetal)
Dämpfermutter 20mm (Gunmetal)
Ecrou reglage amort. 20mm (bronze)
ショックアジャストナット 20mm (ガンメタル)

R Rear / Hinten / Arrière / リア

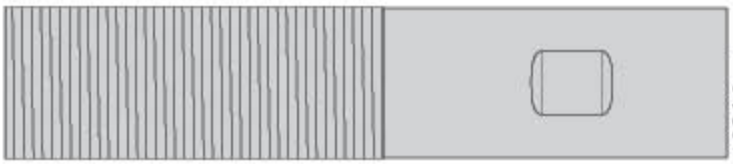

x2

86433
Shock Body (20x96mm)
Dämpfergehäuse (20x96mm)
Corps amortisseur (20x96mm)
ショックボディ (20x96mm)

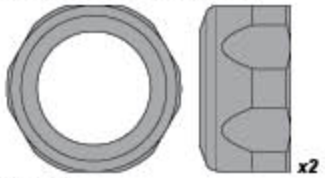

x2

102154
Shock Adjuster Nut 20mm (Gunmetal)
Dämpfermutter 20mm (Gunmetal)
Ecrou reglage amort. 20mm (bronze)
ショックアジャストナット 20mm (ガンメタル)

7 Filling with Shock Oil / Befüllen mit Stoßdämpferöl / Remplissage avec de l'huile pour amortisseurs / ショックオイルの注入

F Front / Vorne / Avant / フロント

40w

Z147
Baja Shock Oil 40w
Baja Dämpferoel 40w
Huile amortisseurs Baja 40w
バハショックオイル 40w

R Rear / Hinten / Arrière / リア

5w

Z141
Baja Shock Oil 5w
Baja Dämpferoel 5w
Huile amortisseurs Baja 5w
バハショックオイル 5w

2x Make 2 / 2 Stück / 2 fois / 2個作ります

1

Fill shock with oil up to threaded area.
Füllen Sie den Dämpfer bis zum Gewinde mit Öl.
Remplissez l'amortisseur d'huile jusqu'à la zone filetée.
ネジ切り部までショックオイルを入れます。

2

3

Fully compress shock to bleed excess oil before tightening.
Schieben Sie den Dämpfer vollständig zusammen, damit überschüssiges Öl entweichen kann.
Comprimez complètement les amortissseurs pour faire partir l'excès d'huile avant de serrer.
ショックシャフトを押し込み、余分なオイルを抜きながらショックエンドを締めます。

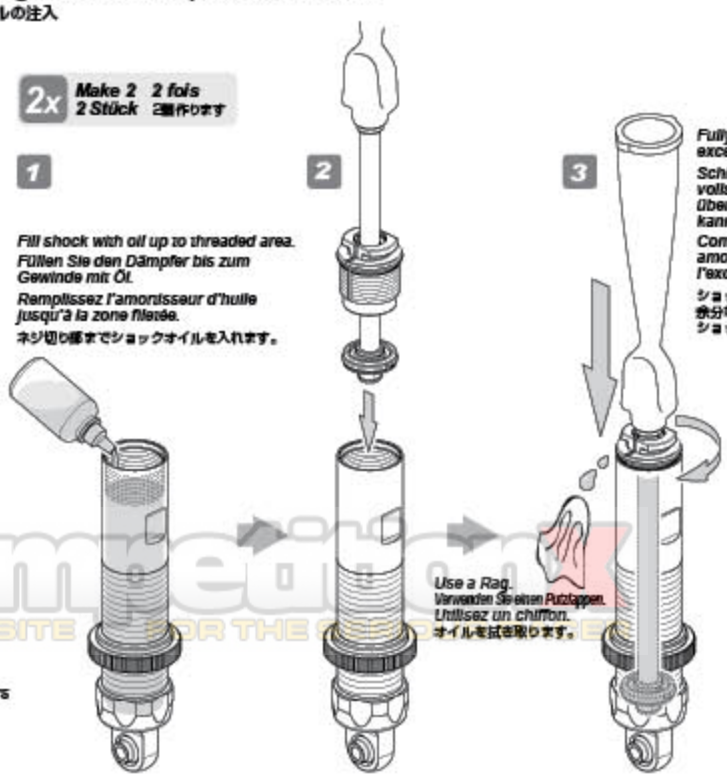

Use a Rag.
Verwenden Sie einen Putzlappen.
Utilisez un chiffon.
オイルを拭き取ります。

Do not use silicone shock oil in the Baja 5 SHOCKS.
Verwenden Sie kein Silikon Dämpferöl in den Baja 5 Dämpfern.
N'utilisez pas d'huile amortisseur silicone dans les amortisseurs de la BAJA 5.
BAJA 5のショックには専用バハショックオイルを使用します。
シリコンオイルは使用できません。

Competition
A WEB SITE FOR THE RC ENTHUSIAST

8 Shock Spring Installation / Mise en place des ressorts d'amortisseur
Montage der Dämpferfedern / スプリングの取付け

F Front / Avant / Vorne / フロント

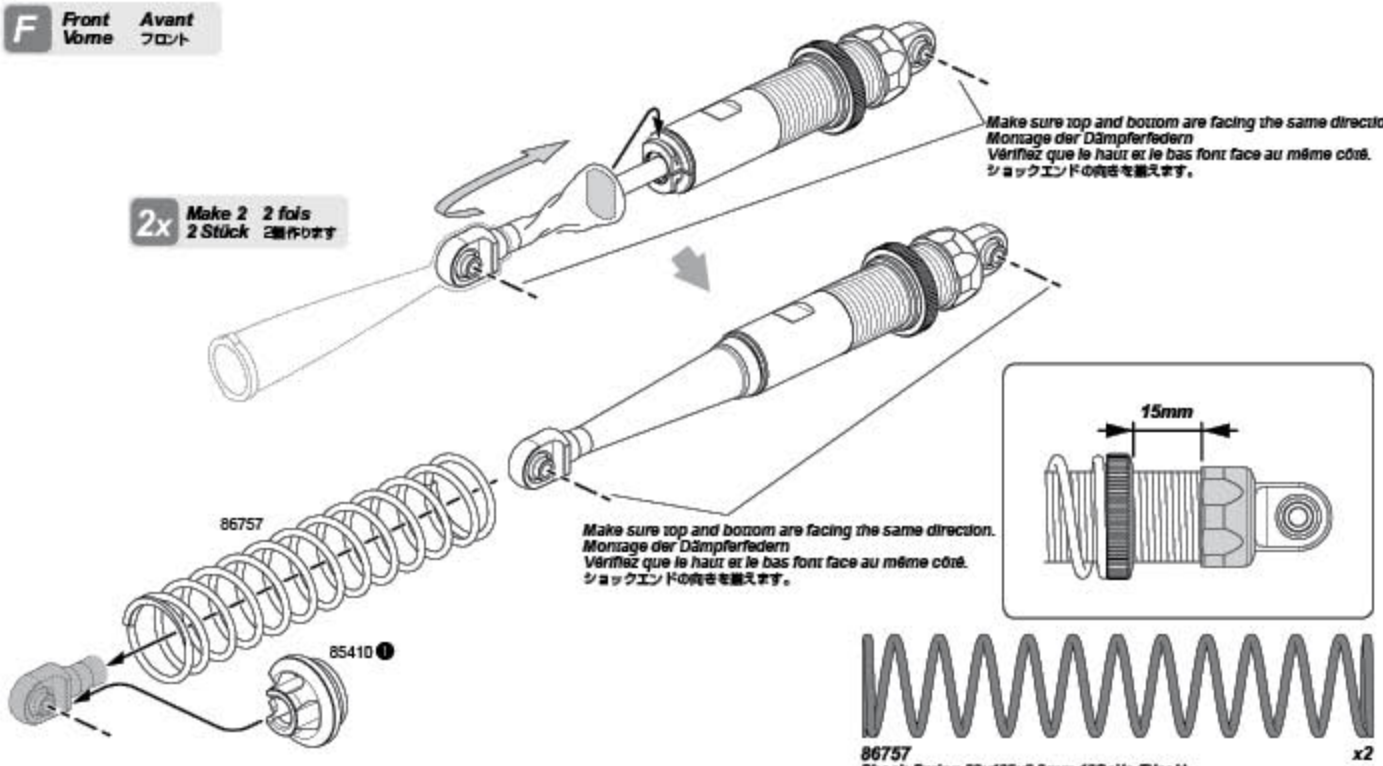

86757 x2
Shock Spring 23x135x2.2mm 13Coils (Black)
Daempferfeder 23x135x2.2mm 13W (Schw)
Ressort amort. 23x135x2.2mm 13 Spires (Noir)
ショックスプリング 23x135x2.2mm 13巻 (ブラック)

R Rear / Arrière / Hinten / リア

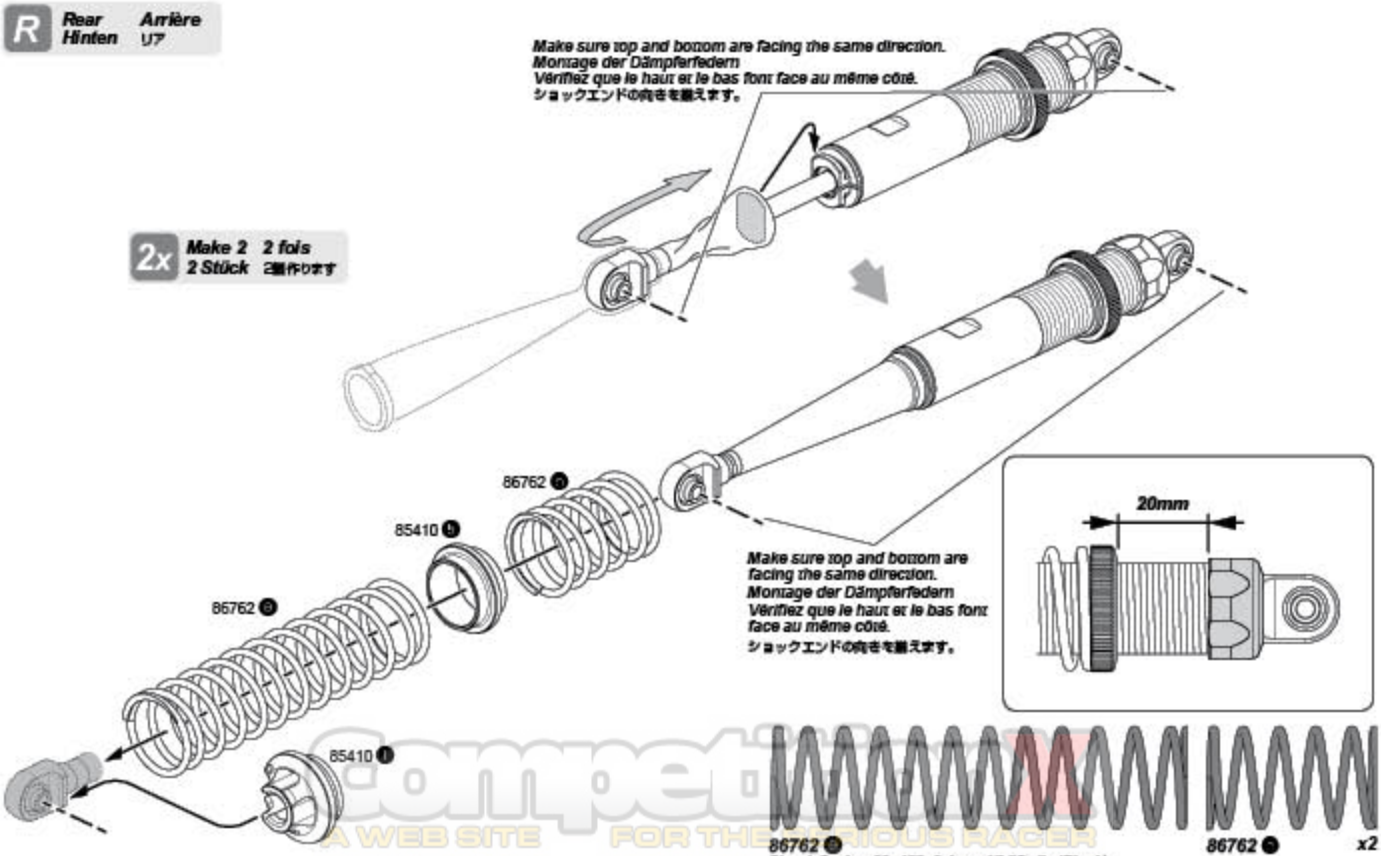

86762 ❸ x2
Shock Spring 23x155x2.4mm 17.5Coils (Black)
Daempferfeder 23x155x2.4mm 17.5W (Schw)
Ressort amort. 23x155x2.4mm 17.5Spires (Noir)
ショックスプリング 23x155x2.4mm 17.5巻 (ブラック)

Installation is reverse of removal.
Der Einbau erfolgt in umgekehrter Reihenfolge zum Ausbau.
L'ordre d'installation est inverse de l'ordre de démontage.
組み立ては取り外しの逆の手順で行います。

Competition Accessories
A WEB SITE FOR THE SERIOUS RACER

4-10 Gear Box / Differential Maintenance Entretien du différentiel
Getriebe / Differential ギアボックス、デフギアのメンテナンス

Maintain gear box and Differential regularly to keep their performance. When rebuilding, replace worn or damaged parts.
Warten Sie das Getriebe und das Differential regelmäßig. Tauschen Sie beim Zusammenbau verschlissene oder defekte Teile.
Vous devez procéder régulièrement à un entretien de la boîte de pignons et du différentiel pour maintenir les performances. Lorsque vous effectuez le remontage, changez les pièces usées ou endommagées.
ギアボックス/デフがスムーズに動くように定期的にメンテナンスを行います。各パーツを分解洗浄後、磨耗や破損がないかチェックし、必要があれば交換します。

1

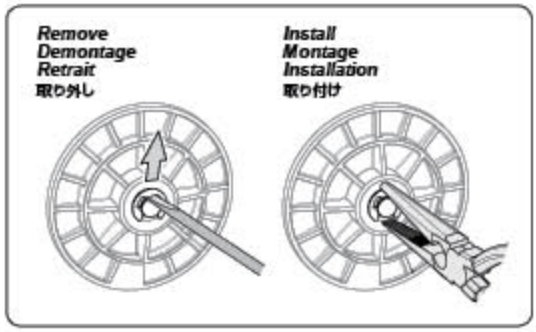

Z106
E Clip E-7HD
E-Clip E-7HD
Circlip E-7HD
Eリング E7HD

86616
Spacer 12x16x4mm (Purple)
Spacer 12x16x4mm (Lila)
Rondelle esp. 12x16x4mm (violet)
スペーサー 12x16x4mm (パープル)

75106
Body Clip (6mm/Black)
Karosserieklammern (6mm/Schwarz)
Clip carr. (6mm/noir)
ボディーピン (6mm/ブラック)

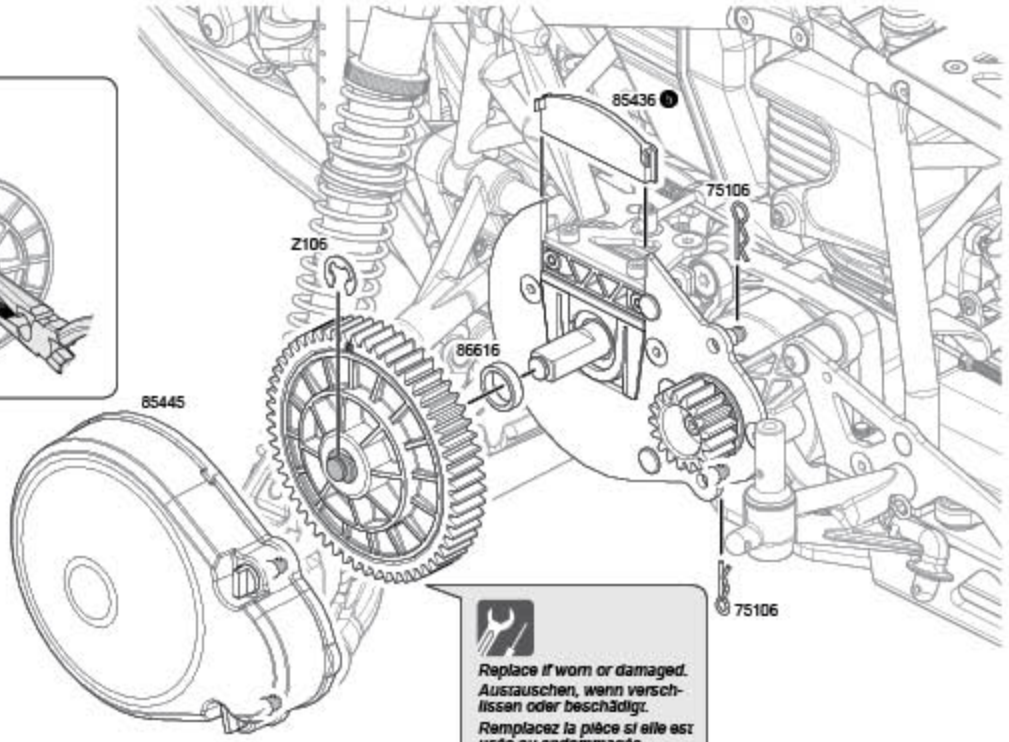

Replace if worn or damaged.
Austauschen, wenn verschlissen oder beschädigt.
Remplacez la pièce si elle est usée ou endommagée.
磨耗、破損している場合は交換します。

2

Z721
Set Screw M4x4mm
Madenschraube M4x4mm
Vis Allen sans tête M4x4mm
イモネジM4x4mm

B075
Flanged Metal Bushing 6x10x3mm
Hueise 6x10x3mm
Bague métal collerette 6x10x3mm
フランジメタルブッシュ 6x10x3mm

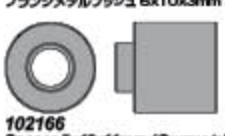

102166
Spacer 5x12x11mm (Gunmetal)
Spacer 5x12x11mm (Gunmetal)
Rondelle esp. 5x12x11mm (bronze)
スペーサー 5x12x11mm (ガンメタル)

94735
Flat Head Screw M5x30mm
Senkkopfschraube M5x30mm
Vis tête plate M5x30mm
サラネジ M5x30mm

94520
Cap Head Screw M4x50mm
Inbusschraube M4x50mm
Vis tête cylindrique M4x50mm
キャップネジ M4x50mm

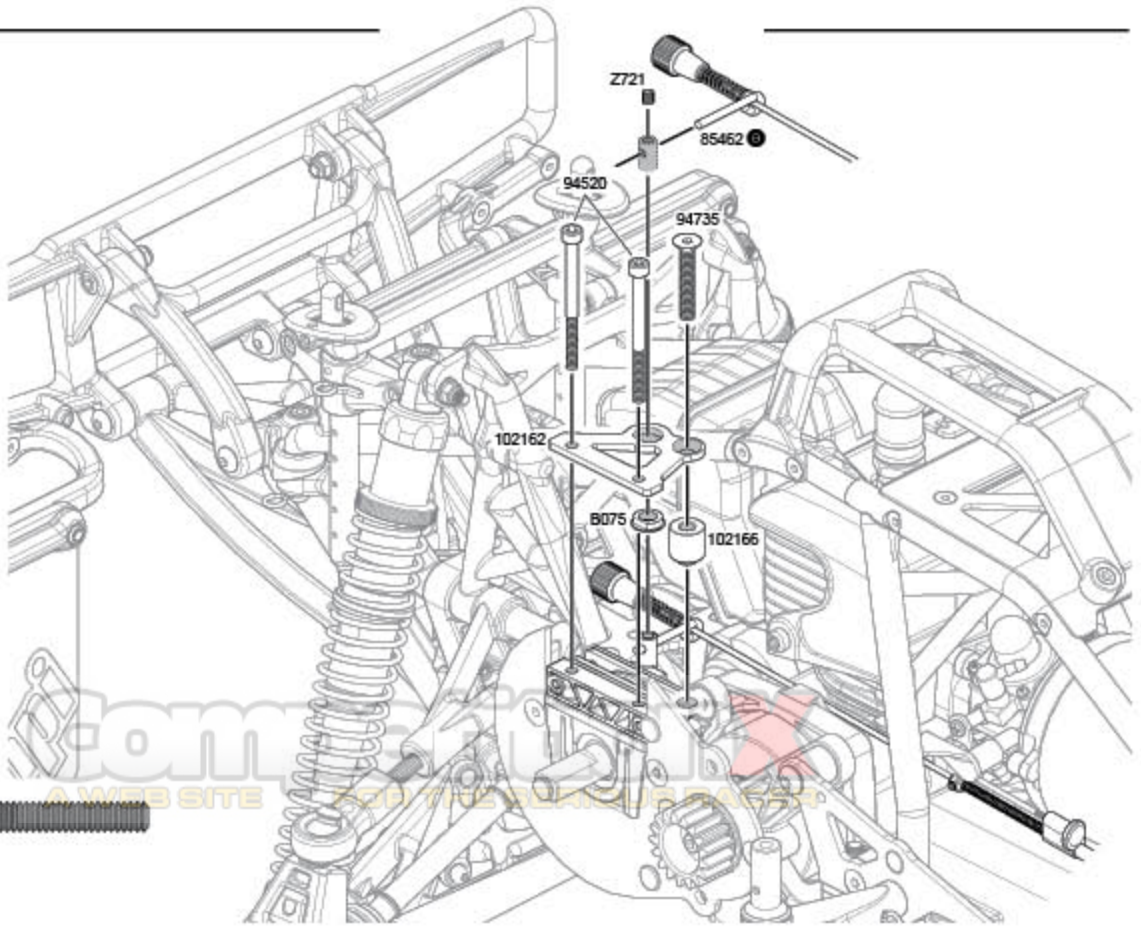

Compactfront
A WEB SITE FOR THE SERIOUS RACER

3

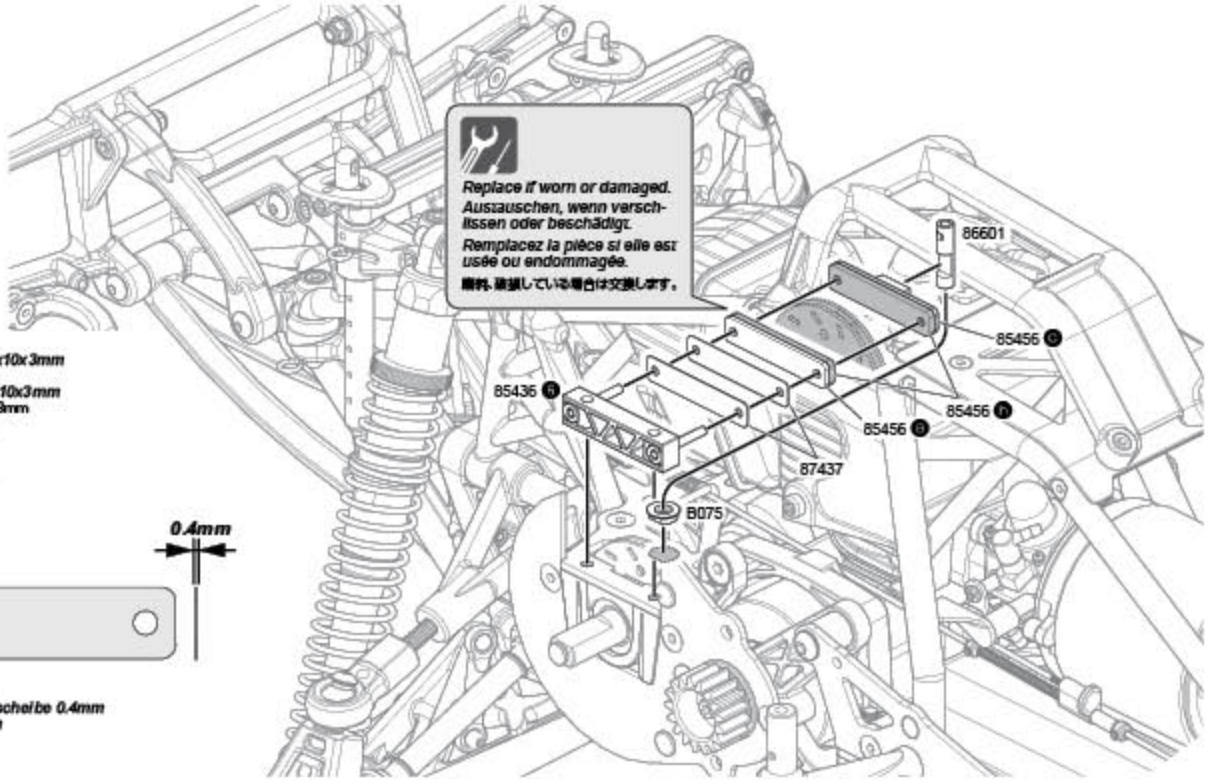

B075
Flanged Metal Bushing 6x10x3mm
Hulse 6x10x3mm
Bague métal collerette 6x10x3mm
フランジメタルブッシュ 6x10x3mm

86601
Brake Cam
Bremshebel
Came de frein
ブレーキカム

87437
Disk Brake Shim 0.4mm
Bremsscheiben Unterlegscheibe 0.4mm
Cale frein à disque 0.4mm
ディスクブレーキシム 0.4mm

4

87551 C
Collar 4x8x3mm
Spacer 4x8x3mm
Bague 4x8x3mm
カラー 4x8x3mm

Z684
Flanged Lock Nut M4
Stoppmutter M4
Écrou de blocage à bride M4
フランジロックナット M4

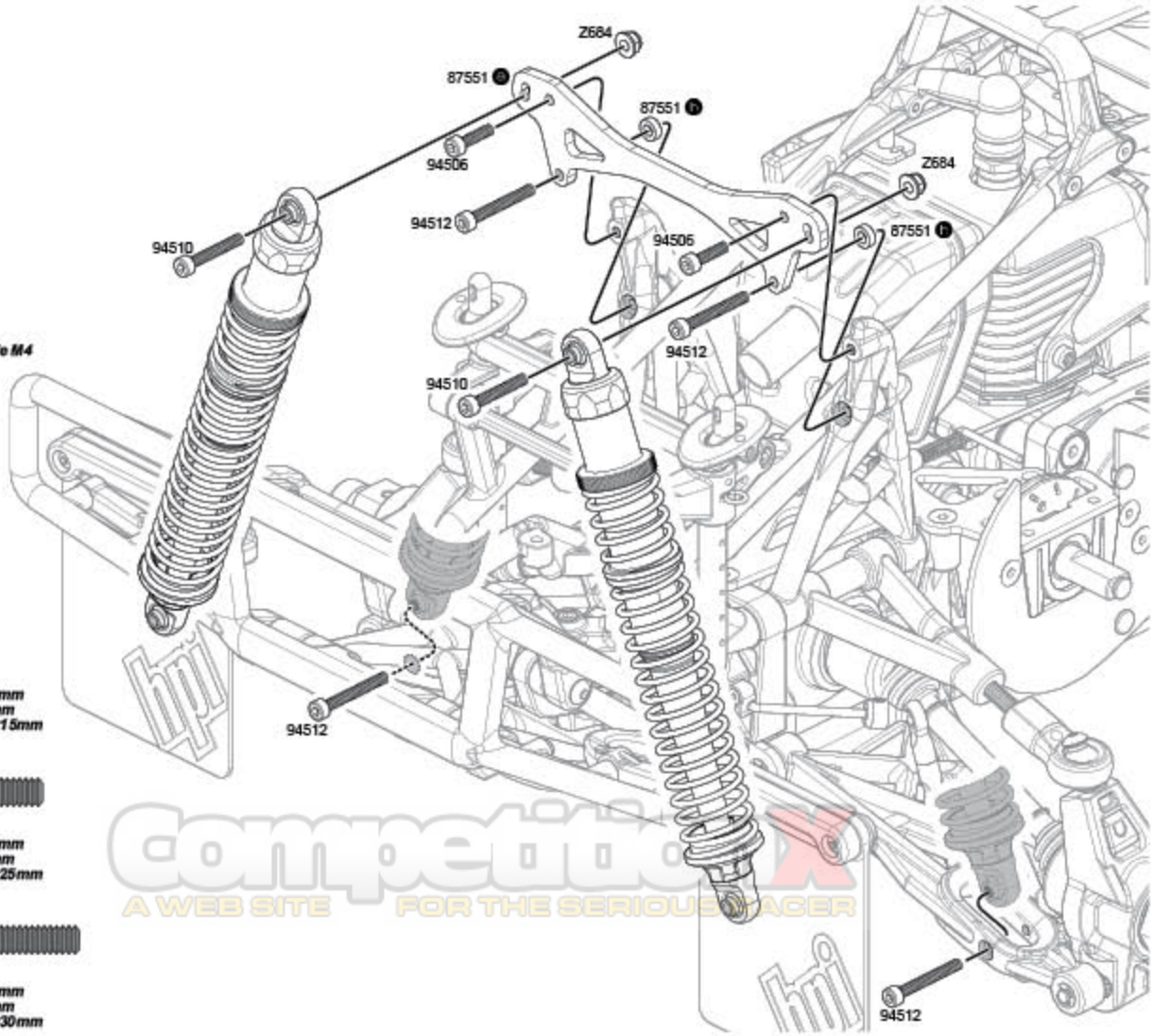

94506
Cap Head Screw M4x15mm
Inbusschraube M4x15mm
Vis tête cylindrique M4x15mm
キャップネジ M4x15mm

94510
Cap Head Screw M4x25mm
Inbusschraube M4x25mm
Vis tête cylindrique M4x25mm
キャップネジ M4x25mm

94512
Cap Head Screw M4x30mm
Inbusschraube M4x30mm
Vis tête cylindrique M4x30mm
キャップネジ M4x30mm

Competition
A WEB SITE FOR THE SERIOUS RACER

5

6203
Body Clip (8mm/Black)
Karosserieklammern (8mm)
Clip carrosserie (8mm/noir)
ボディーピン (8mm/ブラック)

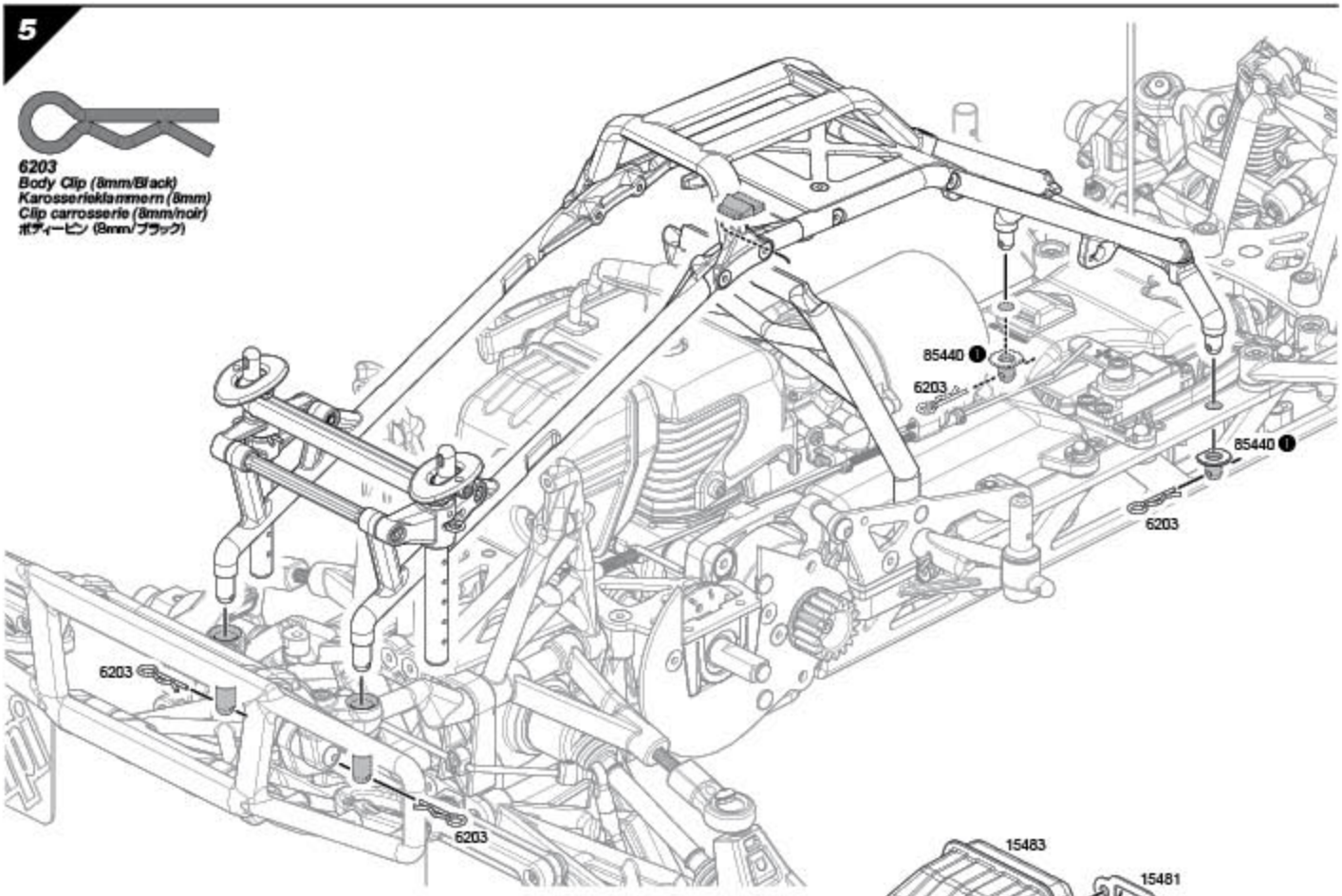

6

Z958
Spark Plug Wrench T27 (16mm)
Zuendkerzenschluessel T27 (16mm)
Clé à bougies T27 (16mm)
スパークプラグレンチ T27 (16mm)

Z665
Lock Nut M5
Stoppmutter M5
Écrou de blocage M5
ナイロンナットM5

94730
Flat Head Screw M5x16mm
Senkkopfschraube M5x16mm
Vis tête plate M5x16mm
サラネジ M5x16mm

94732
Flat Head Screw M5x20mm
Senkkopfschraube M5x20mm
Vis tête plate M5x20mm
サラネジ M5x20mm

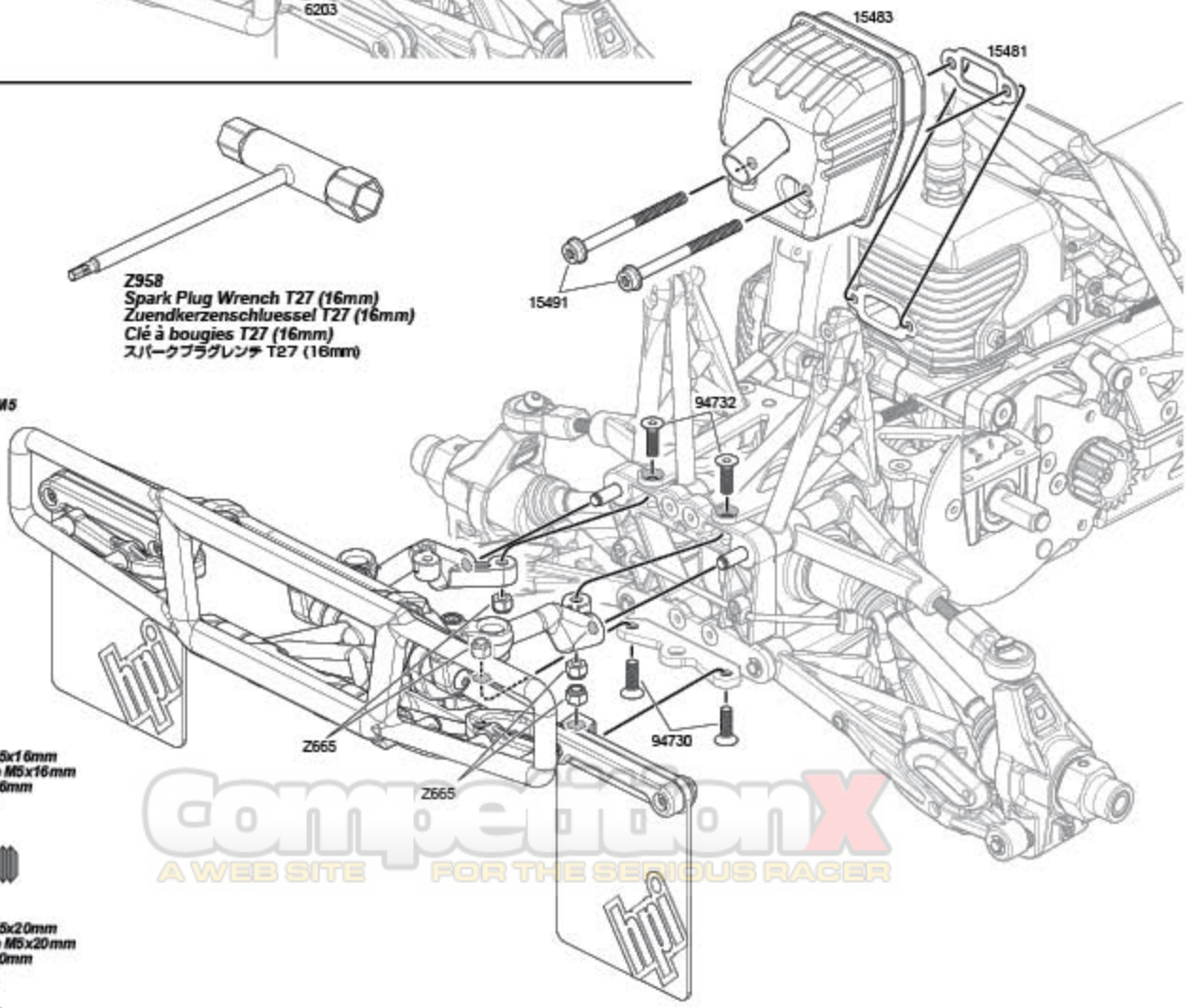

CompetitionX
A WEB SITE FOR THE SERIOUS RACER

7

94730
Flat Head Screw M5x16mm
Senkkopfschraube M5x16mm
Vis tête plate M5x16mm
サラネジ M5x16mm

94732
Flat Head Screw M5x20mm
Senkkopfschraube M5x20mm
Vis tête plate M5x20mm
サラネジ M5x20mm

94735
Flat Head Screw M5x30mm
Senkkopfschraube M5x30mm
Vis tête plate M5x30mm
サラネジ M5x30mm

Z665
Lock Nut M5
Stoppmutter M5
Écrou de blocage M5
ナイロンナットM5

94762
Button Head Screw M5x40mm
Flachkopfschraube M5x40mm
Vis tête ronde M5x40mm
ナベネジ M5x40mm

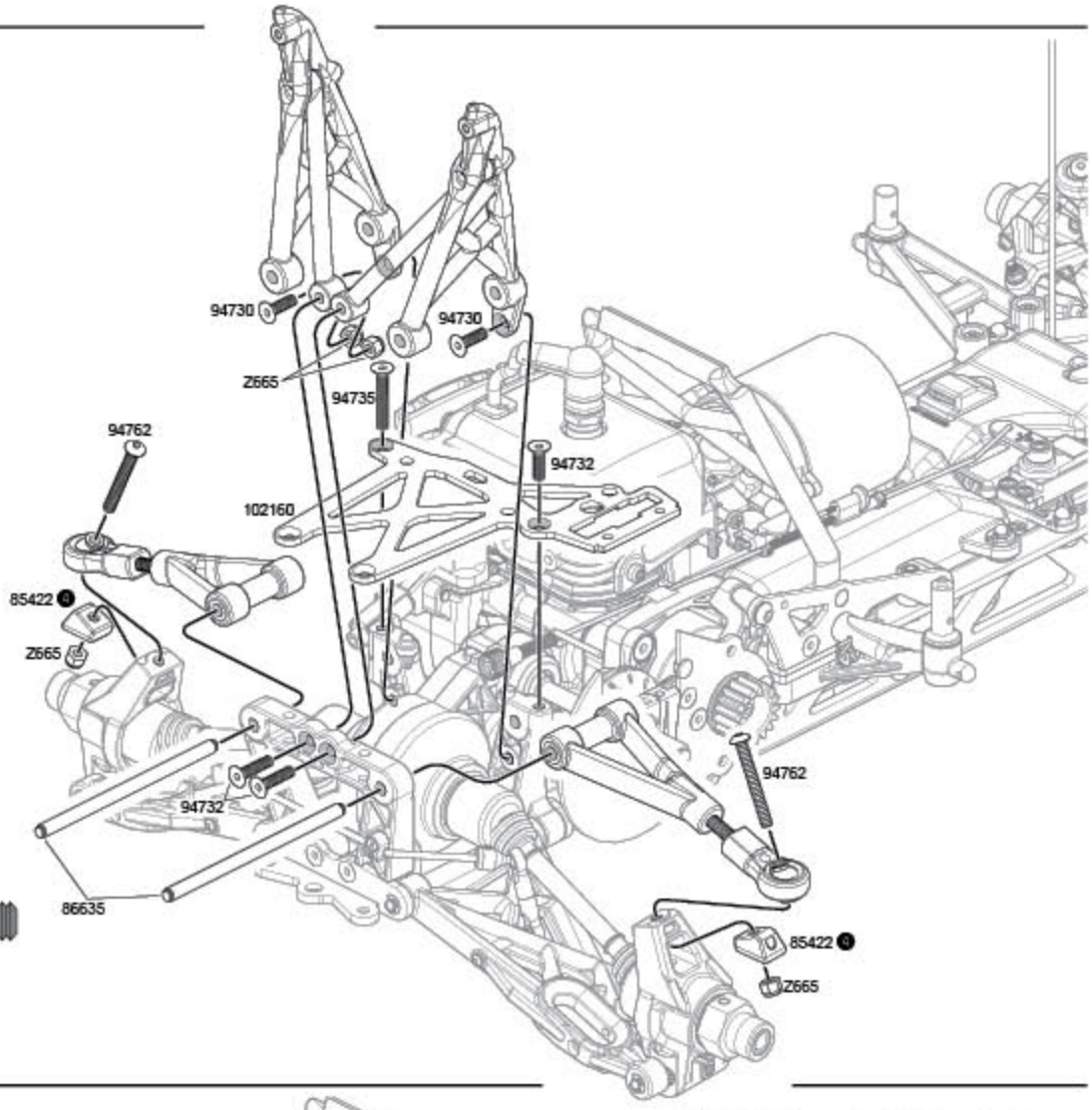

8

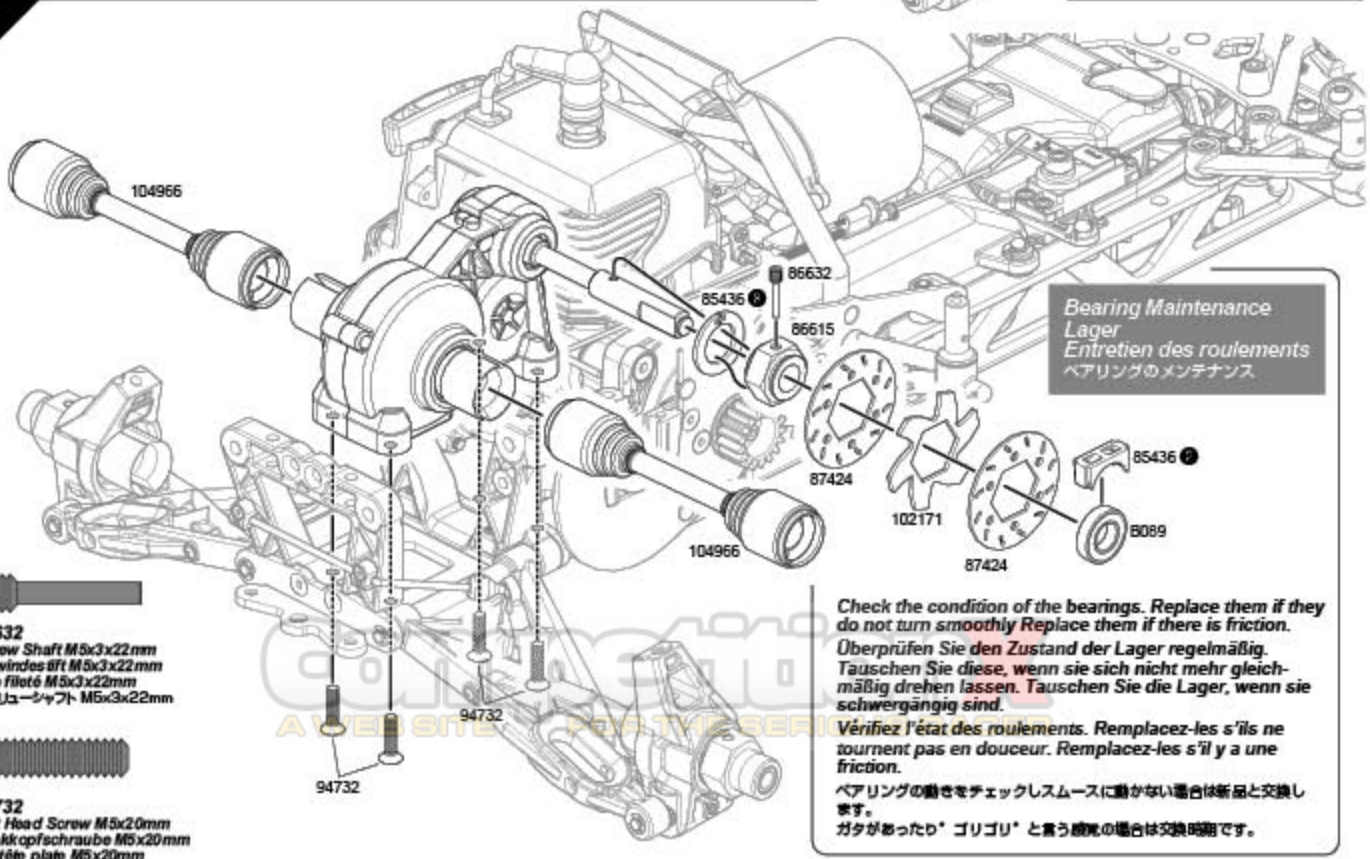

86632
Screw Shaft M5x3x22mm
Gewindestift M5x3x22mm
Axe fileté M5x3x22mm
スクリューシャフト M5x3x22mm

94732
Flat Head Screw M5x20mm
Senkkopfschraube M5x20mm
Vis tête plate M5x20mm
サラネジ M5x20mm

Bearing Maintenance
Lager
Entretien des roulements
ベアリングのメンテナンス

Check the condition of the bearings. Replace them if they do not turn smoothly Replace them if there is friction.
Überprüfen Sie den Zustand der Lager regelmäßig. Tauschen Sie diese, wenn sie sich nicht mehr gleichmäßig drehen lassen. Tauschen Sie die Lager, wenn sie schwergängig sind.
Vérifiez l'état des roulements. Remplacez-les s'ils ne tournent pas en douceur. Remplacez-les s'il y a une friction.
ベアリングの動きをチェックしスムースに動かない場合は新品と交換します。
ガタがあったり゛ゴリゴリ゛と言う感覚の場合は交換時期です。

A WEBSITE FOR THE SERIOUS

Drive Shaft Maintenance Antriebswellen Entretien de la transmission ドライブシャフトのメンテナンス

If drive shaft is twisted 45 degrees or more, you must replace with a new drive shaft.
Wenn die Antriebswelle um 45 Grad oder mehr verdreht ist, müssen Sie diese durch neue austauschen.
Si l'arbre de transmission est tordu de 45 degrés ou plus,vous devez le remplacer par un neuf.
ドライブシャフトがネジれていたら新品に交換します。

9

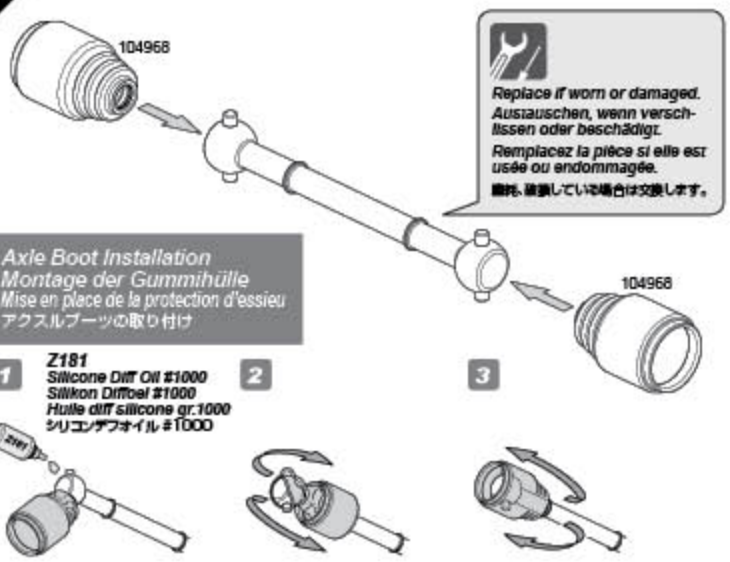

Replace if worn or damaged.
Austauschen, wenn verschlissen oder beschädigt.
Remplacez la pièce si elle est usée ou endommagée.
磨耗、破損している場合は交換します。

Axle Boot Installation
Montage der Gummihülle
Mise en place de la protection d'essieu
アクスルブーツの取り付け

Z181
Silicone Diff Oil #1000
Silikon Diffoel #1000
Huile diff silicone gr.1000
シリコンデフオイル#1000

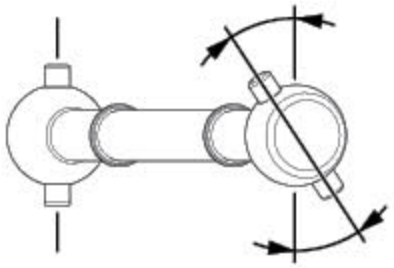

If drive shaft is twisted 45 degrees or more, you must replace with a new drive shaft.
Wenn die Antriebswelle um 45 Grad oder mehr verdreht ist, müssen Sie diese durch neue austauschen.
Si l'arbre de transmission est tordu de 45 degrés ou plus,vous devez le remplacer par un neuf.
45° 以上ネジれていたら交換します。

10

Z186
Pro Thread Lock (Red)
Pro Schraubensicherung (Rot)
Frein à filet pro (Rouge)
ネジロック剤(レッド)

96501
Pin 4x18mm
Pin 4x18mm
Goupille 4x18mm
ピン 4x18mm

Z277
C Clip 10.5mm
C-clip 10.5mm
Circlip forme C 10.5mm
Cクリップ 10.5mm

Z665
Lock Nut M5
Stoppmutter M5
Écrou de blocage M5
ナイロンナットM5

94502
Cap Head Screw M4x6mm
Inbusschraube M4x6mm
Vis tête cylindrique M4x6mm
キャップネジ M4x6mm

94631
TP. Flat Head Screw M4x15mm
Senkkopfschneidschraube M4x15mm
Vis TP tête plate M4x15mm
サラタッピングネジM4x15mm

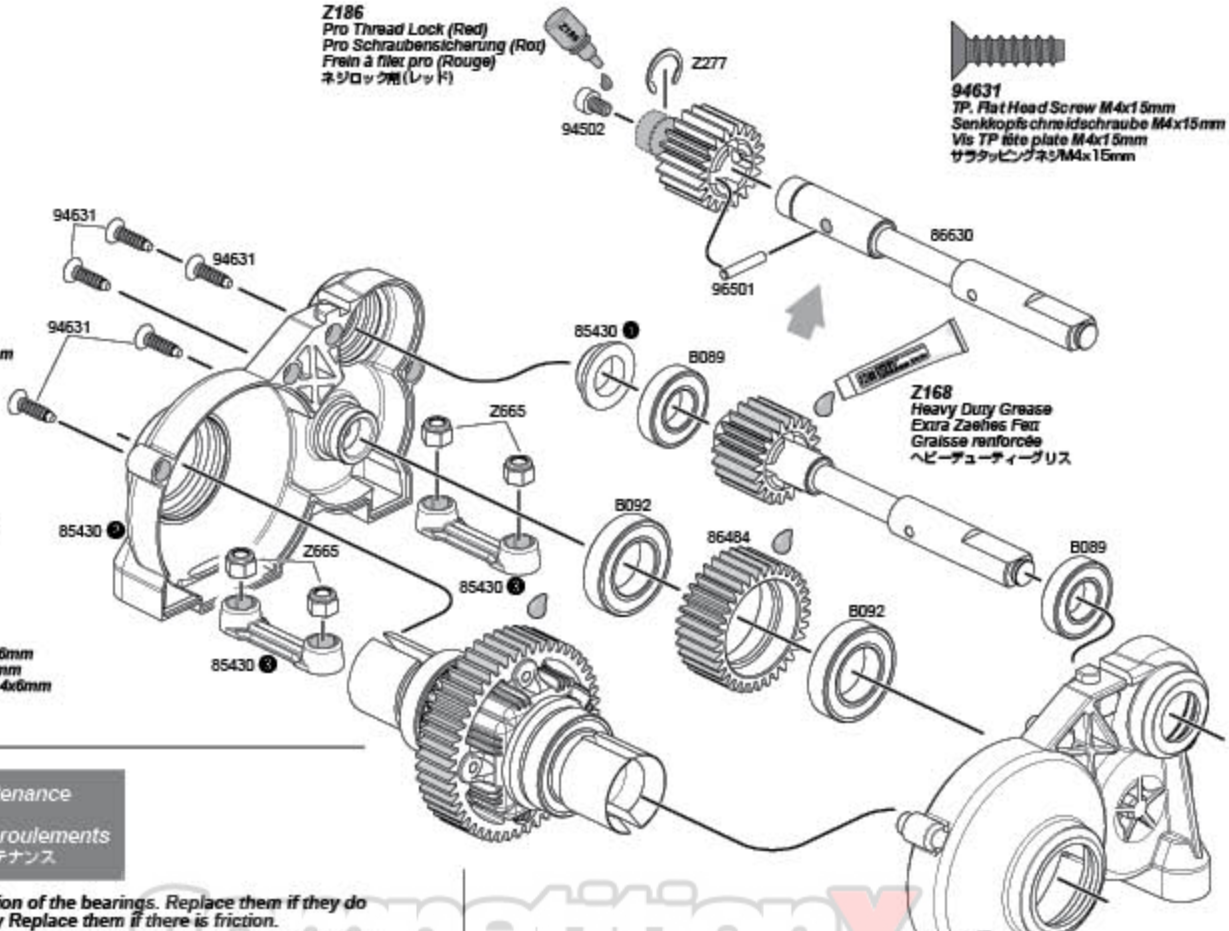

Bearing Maintenance
Lager
Entretien des roulements
ベアリングのメンテナンス

Check the condition of the bearings. Replace them if they do not turn smoothly Replace them if there is friction.
Überprüfen Sie den Zustand der Lager regelmäßig. Tauschen Sie diese, wenn sie sich nicht mehr gleichmäßig drehen lassen. Tauschen Sie die Lager, wenn sie schwergängig sind.
Vérifiez l'état des roulements. Remplacez-les s'ils ne tournent pas en douceur. Remplacez-les s'il y a une friction.
ベアリングの動きをチェックしスムースに動かない場合は新品と交換します。ガタがあったり" ゴリゴリ" と言う感覚の場合は交換時期です。

Installation is reverse of removal.
Der Einbau erfolgt in umgekehrter Reihenfolge zum Ausbau.
L'ordre d'installation est inverse de l'ordre de démontage.
組み立ては取り外しの逆の手順で行います。

CompetitionX
FOR THE SERIOUS RACER

Perform differential maintenance regularly.
When disassembling, check for worn or damaged parts. Replace if necessary.

Warten Sie das Differential regelmäßig.
Wenn Sie es zerlegen, prüfen Sie es auf defekte Teile und tauschen Sie diese, wenn nötig.

Effectuez un entretien du différentiel régulièrement.
Lors du démontage, vérifiez qu'il n'y a pas de pièces usées ou endommagées. Remplacez-les si nécessaire.

デフが正常に作動するように定期的にメンテナンスを行います。
各パーツを分解洗浄後、磨耗や破損がないかチェックし、必要があればパーツを交換します。

11 Differential Disassembly / Differential Demontage / Démontage du différentiel / デフの分解

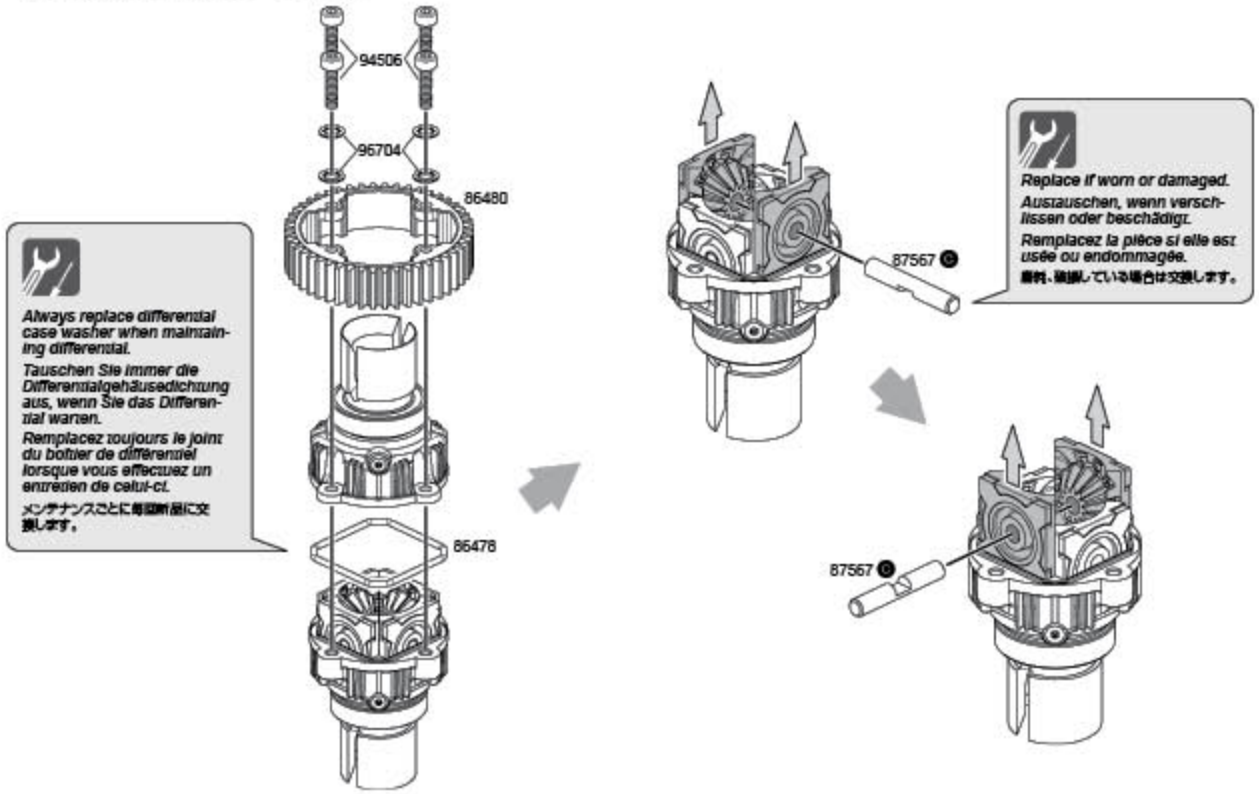

12 Diff Case Disassembly / Differentialgehäuse Demontage / Démontage du boîtier de différentiel / デフケースの分解

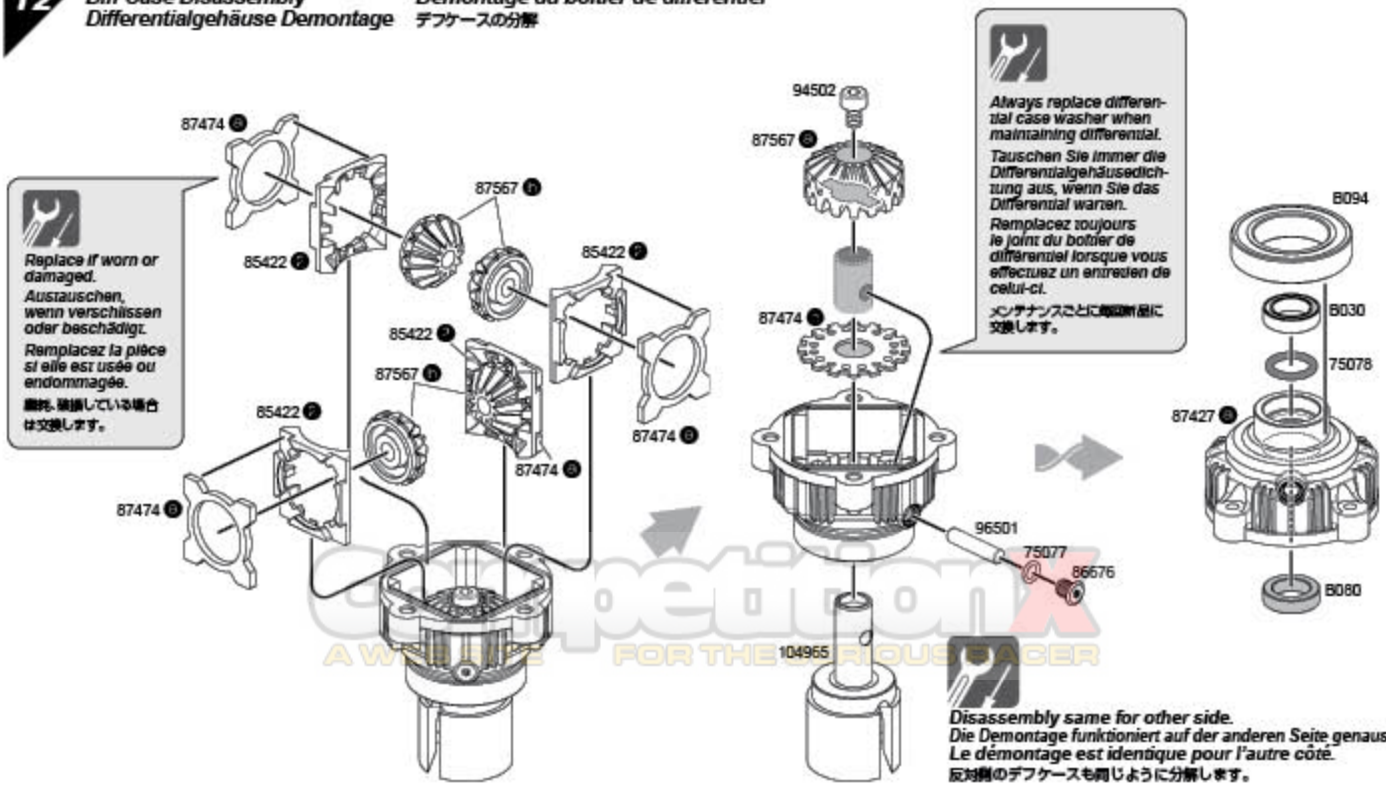

Competition X
A WHOLE LIFE FOR THE SERIOUS RACER

13 Diff Case Assembly / Differentialgehäuse Montage / Montage du boîtier de différentiel / デフケースの組立て

R Right / Rechts / Droite / 右

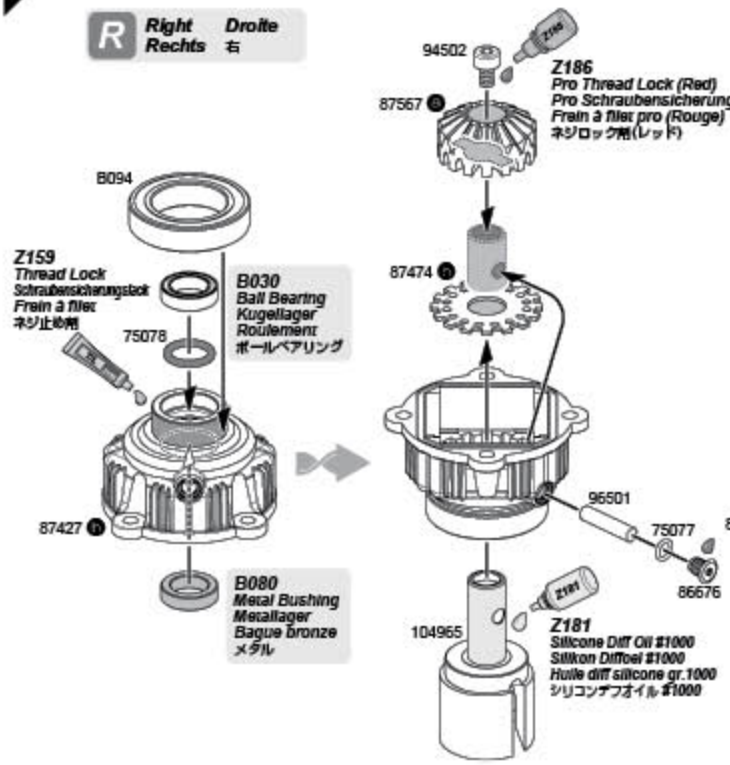

L Left / Links / Gauche / 左

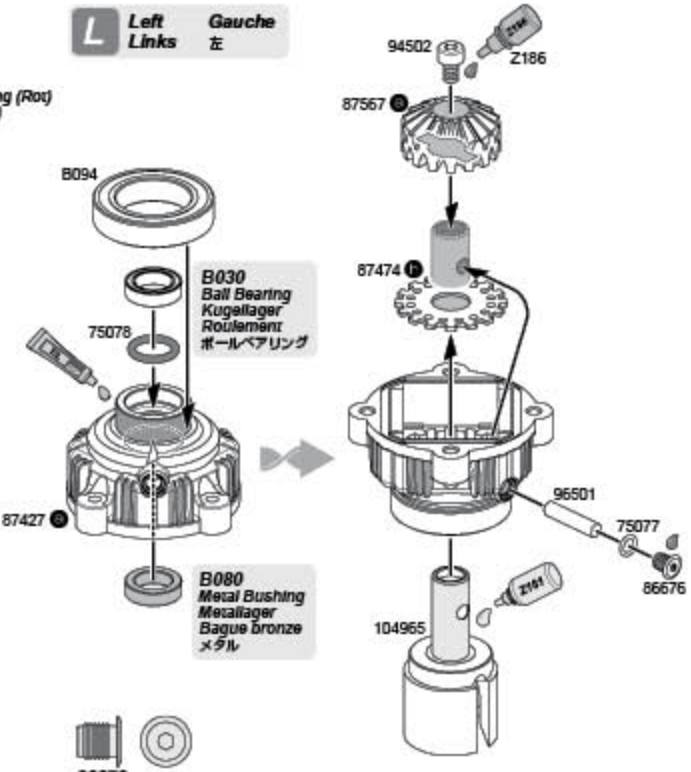

86676
Diff Screw Cap M4x6mm
Diffschrauben Kappe M4x6mm
Capuchon vis diff M4x6mm
デフスクリューキャップ M4x6mm

B030
Ball Bearing 10x15x4mm
Competition Low Friction Kugellager 10x15x4mm
Roulement 10x15x4 ZZ
ベアリング10x15x4 ZZ

B080
Metal Bushing 10x15x4mm
Metallager 10x15x4mm
Bague bronze 10x15x4mm
メタル10x15x4

75078
O-Ring P10 (10x2mm/Black)
O-Ring P10 (10x2mm/Schwarz)
Joint torique P10 (10x2mm/Noir)
Oリング P10 (10x2mm/ブラック)

75077
O-Ring 4x1mm (Black)
O-Ring 4x1mm (Schwarz)
Joint Torique 4x1mm (noir)
Oリング 4x1mm (ブラック)

96501
Pin 4x18mm
Pin 4x18mm
Goupille 4x18mm
ピン 4x18mm

94502
Cap Head Screw M4x6mm
Inbusschraube M4x6mm
Vis tête cylindrique M4x6mm
キャップネジ M4x6mm

14 Bevel Gear Assembly / Montage der Kegelräder / Montage des pignons coniques / ベベルギアの組立て

87567 C
Bevel Gear Shaft 5x32mm
Kegeldifferential Welle 5x32mm
Axe de pignon conique 5x32mm
ベベルギアシャフト 5x32mm

L Left / Links / Gauche / 左

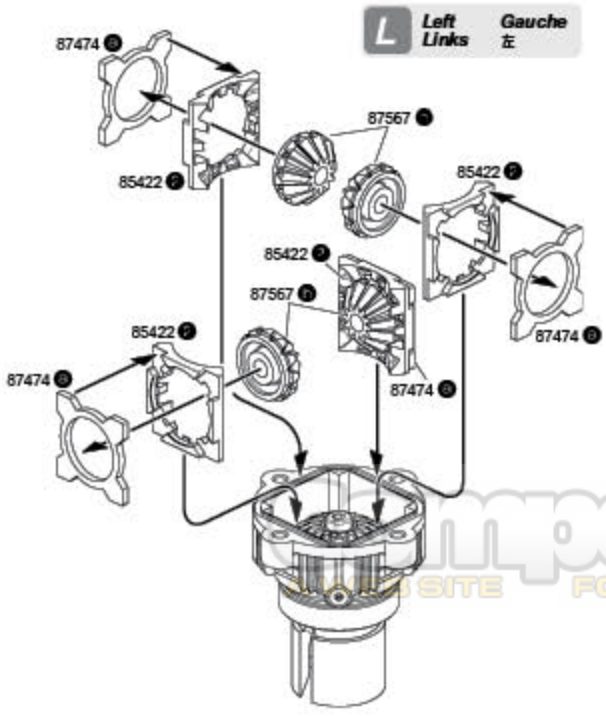

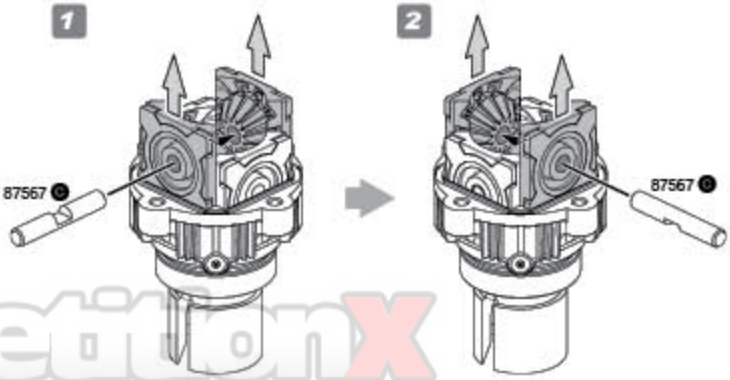

CompetitionX
YOUR SITE FOR THE SERIOUS RACER

15 Differential Assembly / Differential Montage / Montage du différentiel / デフの組立て

Z181
Silicone Diff Oil #1000
Silikon Diffoel #1000
Huile diff silicone gr.1000
シリコンデフオイル #1000

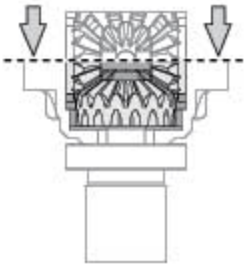

Fill to center of cross shafts with silicone diff oil.
Füllen Sie das Differential bis zur Hälfte der Wellen mit Silikon-Differentialöl.
Remplissez jusqu'au centre des axes avec de l'huile silicone pour différentiel.
デフシャフトが半分隠れる位までオイルを入れます。

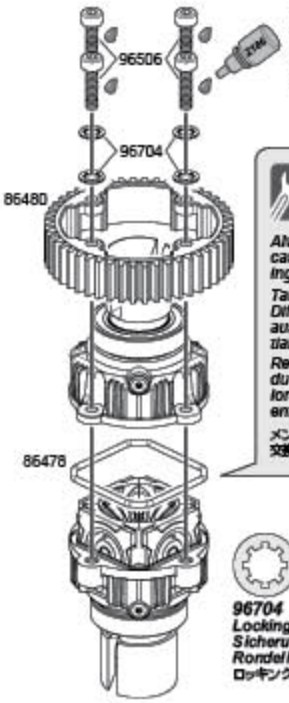

Z186
Pro Thread Lock (Red)
Pro Schraubensicherung (Rot)
Frein à filer pro (Rouge)
ネジロック剤(レッド)

Always replace differential case washer when maintaining differential.
Tauschen Sie immer die Differentialgehäusedichtung aus, wenn Sie das Differential warten.
Remplacez toujours le joint du boîtier de différentiel lorsque vous effectuez un entretien de celui-ci.
メンテナンスごとに毎回新品に交換します。

96704
Locking Washer M4
Sicherungsscheibe M4
Rondelle de blocage M4
ロッキングワッシャー M4

94506
Cap Head Screw M4x15mm
Inbusschraube M4x15mm
Vis tête cylindrique M4x15mm
キャップネジ M4x15mm

Installation is reverse of removal.
Der Einbau erfolgt in umgekehrter Reihenfolge zum Ausbau.
L'ordre d'installation est inverse de l'ordre de démontage.
取り付けは取り外しの逆の手順で行います。

4-11 Fuel Tnak Maintenance / Kraftstofftank / Entretien du réservoir à carburant / 燃料タンクのメンテナンス

Check fuel tank and fuel lines for leaks.
Überprüfen Sie den Kraftstofftank und die Leitungen auf Lecks.
Vérifiez qu'il n'y a pas de fuites au niveau du réservoir et des conduites de carburant.
燃料キャップ、燃料チューブ回りから燃料が漏れていないか確認します。

87470
Fuel Line Set
Kraftstoffleitungs Set
Ens. conduite carburant
燃料チューブセット

Replace fuel lines, If damaged or hardened.
Tauschen Sie die Leitungen, wenn sie beschädigt oder hart geworden sind.
Gardez le bouchon du réservoir propre.
燃料チューブが硬くなった場合は交換します。

87467
Fuel Line (Black)
Kraftstoffleitung (Schwarz)
Conduite carburant (Noir)
燃料チューブ（ブラック）

87468
Fuel Line (Yellow)
Kraftstoffleitung (Gelb)
Conduite carburant (Jaune)
燃料チューブ（イエロー）

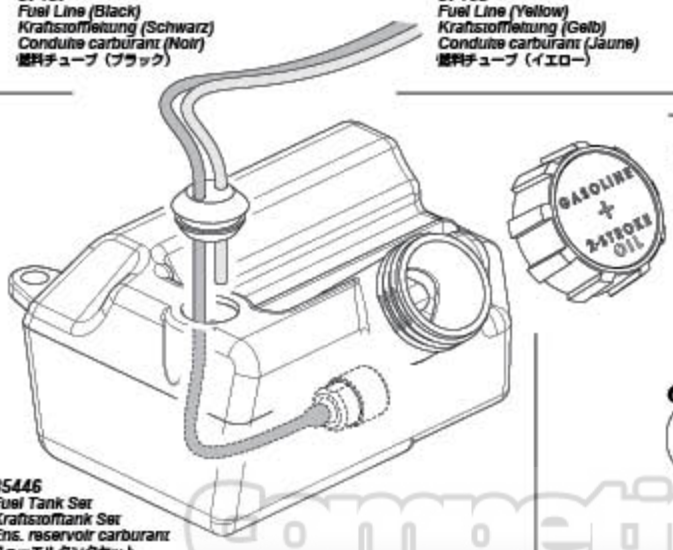

85446
Fuel Tank Set
Kraftstofftank Set
Ens. reservoir carburant
フューエルタンクセット

87469
Fuel Tank Cap
Tankdeckel Set
Bouchon reservoir carburant
燃料タンクキャップ

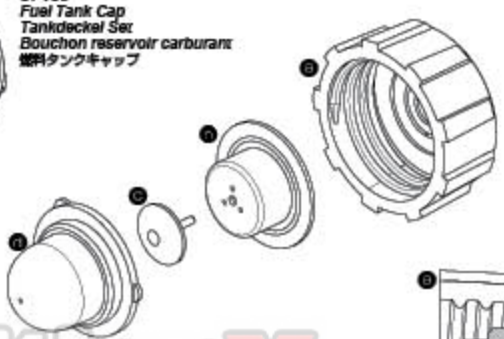

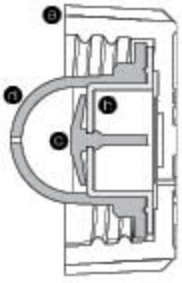

Keep fuel cap clean.
Reingen Sie den Tankdeckel.
Remplacez les conduites de carburant si elles sont endommagées ou durcies.
燃料キャップ回りは、常に清潔な状態を保ちます。

CompetitionX
A WEB SITE FOR [illegible] RACER

HPI TF-20 2.4GHz TRANSMITTER / HPI RF-30 RECEIVER
HPI TF-20 2.4GHz SENDER / HPI RF-30 EMPFAENGER
EMETTEUR HPI TF-20 2.4GHz / RECEPTEUR HPI RF-30
HPI TF-20 2.4GHz送信機 / HPI RF-30 受信機

Steering Dual Rate
Lenkeinschlagsbegrenzung
Double débit de direction
ステアリングデュアルレート

To be used to adjust steering servo throw.
Zum Einstellen des maximalen Lenkeinschlags.
À utiliser pour le réglage du taux et de l'angle du servo.
R/Cカーの曲がる量を調整できます。

Power Switch
Hauptschalter
Interrupteur de marche/arrêt
電源スイッチ

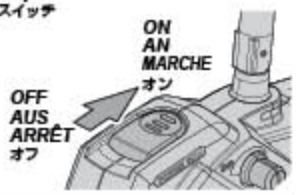

Steering Wheel
Lenkrad
Volant de direction
ステアリングホイール

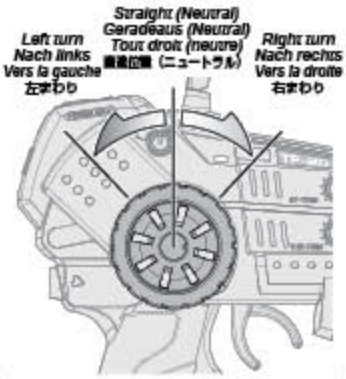

Attention
Achtung
Attention
注 意

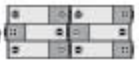

Do not mix batteries of different ages or types.
Verwenden Sie immer Batterien gleichen Alters und Typs.
Ne mélangez pas des piles de différents âges ou de différents types.
古い電池と新しい電池を混ぜて使わないでください。

Antenna
Antenne
Antenne
アンテナ

Extend the antenna to the maximum length for best performance.
Ziehen Sie die Antenne vollständig aus, um die maximale Sendeleistung zu haben.
Déployez l'antenne à sa longueur maximale pour obtenir les meilleures performances.
アンテナは垂直に立てて使用します。アンテナを立てないとR/Cカーのコントロールができなくなる原因になります。

Battery Level Indicator
Batterie Zustands-Anzeige
Indicateur du niveau des piles
バッテリーレベルインジケーター

Good Batteries
Batterien sind in Ordnung
Piles bonnes
電池が充分ある場合は点灯します。

Low Batteries (Light Blinks)
Leere Batterien (LED blinkt)
Piles faibles
点滅を始めたら電池を交換します。

Exchange Batteries
When the battery level indicator (LED) blinks in red, replace the batteries with new ones immediately.

Tauschen Sie die Batterien
Wenn die Batterie Zustands-Anzeige (LED) rot blinkt, tauschen Sie die Batterien sofort gegen neue aus.

Changez les piles
Lorsque le témoin LED indiquant le niveau des piles clignote en rouge, changez immédiatement celles-ci.

バッテリーの交換目安
赤ランプ（LED）が点滅を始めたら電池を交換します。

Reverse Switch
Servowegschalter
Commutateur d'inversion
リバーススイッチ

Refer to the instruction of kit and check direction of reverse switch.
Schauen Sie in die Anleitung Ihres Autos um die Stellung für den Schalter daraus zu entnehmen.
Reportez-vous aux instructions du kit et vérifiez la direction de l'interrupteur d'inversion de marche.
キット説明図を参考にリバーススイッチの位置を確認します。

Steering Trim
Lenkungs-Trimmung
Trim de direction
ステアリングトリム

To be used for Centering the steering.
Um den Geradeauslauf einzustellen.
À utiliser pour régler le fonctionnement de la direction.
ステアリングの直進位置（ニュートラル）が調整できます。

Throttle Trim
Gas-Trimmung
Trim d'accélération
スロットルトリム

To be used for Centering the throttle.
Zum Einstellen der Gas Position.
À utiliser pour régler le fonctionnement de l'accélération.
スロットルの停止位置（ニュートラル）が調整できます。

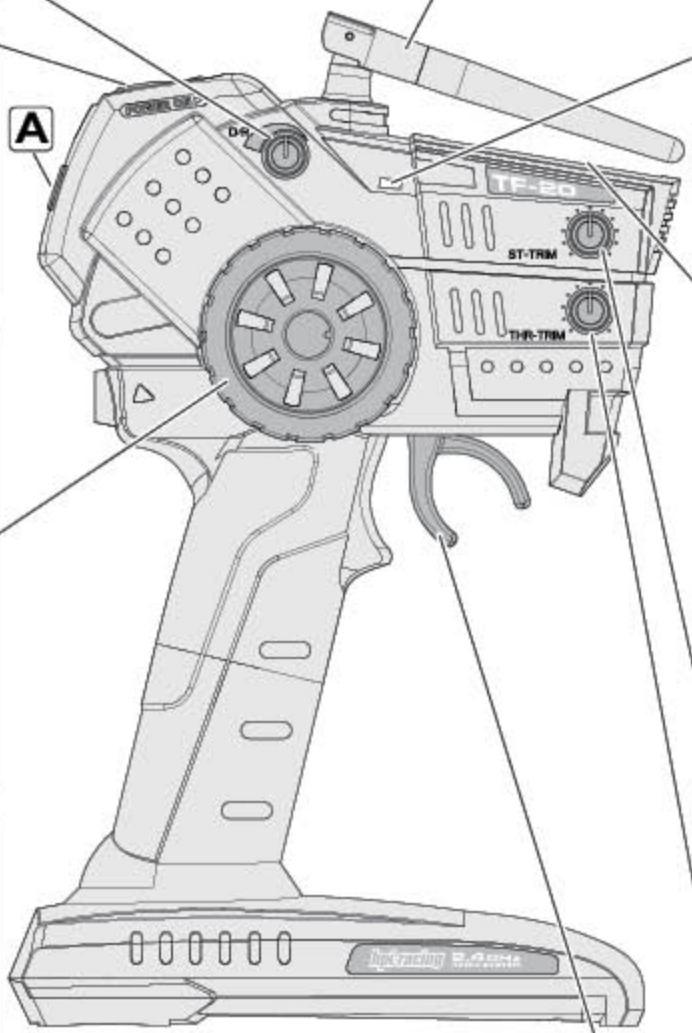

A Bind Switch
Verbindungs-Knopf
Interrupteur d'association
バインドスイッチ

Programming a receiver to recognize the code of only one specific transmitter.
Den Empfänger so programmieren, dass er die Signale von genau einem Sender empfängt.
Programmer un récepteur pour qu'il reconnaisse seulement le code d'un émetteur spécifique.
バインドとは、送信機の固体識別番号を受信機に記憶させる作業です

P.57

Throttle Trigger
Gas-Hebel
Gâchette d'accélération
スロットルトリガー

To be used for throttle operation.
Regelt die Geschwindigkeit.
À utiliser pour le fonctionnement de l'accélération.
R/Cカーのスピードをコントロールできます。

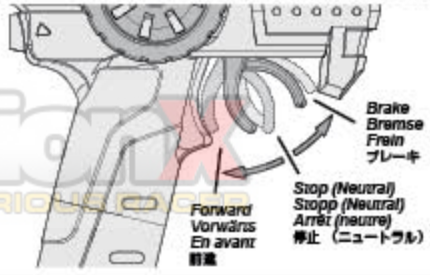

RCMASTER
A WEB SITE FOR THE SERIOUS R/C FAN

Binding Verbinden Association バインド

Programming a receiver to recognize the code of only one specific transmitter. Binding is pre-set from the factory.
Den Empfänger so programmieren, dass er die Signale von genau einem Sender empfängt. Sender und Empfänger sind ab Werk verbunden.
Programmer un récepteur pour qu'il reconnaisse seulement le code d'un émetteur spécifique.
バインドとは、送信機の固体識別番号を受信機に記憶させる作業です。バインドは予め設定されていますので設定の必要はありません。

1

Make sure that other 2.4GHz products are not operating near you while you are performing this procedure.
Hold transmitter bind switch down while turning on the transmitter.
Once the power indicator light flashes, release the bind switch.

Achten Sie darauf, dass im Umfeld keine anderen 2.4GHz Produkte arbeiten, wenn Sie den Vorgang durchführen.
Halten Sie den Verbindungs-Knopf am Sender gedrückt, während Sie den Sender einschalten.
Sobald die Operations-Anzeige blinkt, lassen Sie den Verbindungs-Knopf los.

Faites attention à ce qu'il n'y ait pas d'autres produits qui soient sur la fréquence 2,4 GHz à proximité lorsque vous effectuez cette procédure.
Maintenez l'interrupteur d'association enfoncé pendant que vous allumez l'émetteur.
Une fois que le témoin de piles clignote, relâchez l'interrupteur d'association.

回りに他の2.4GHz製品の無い場所で送信機と受信機を近づけます。
送信機のバインドスイッチを押しながらパワースイッチをオンにします。
送信機のバッテリーインジケーターが点滅したらバインドスイッチを押すのを止めます。

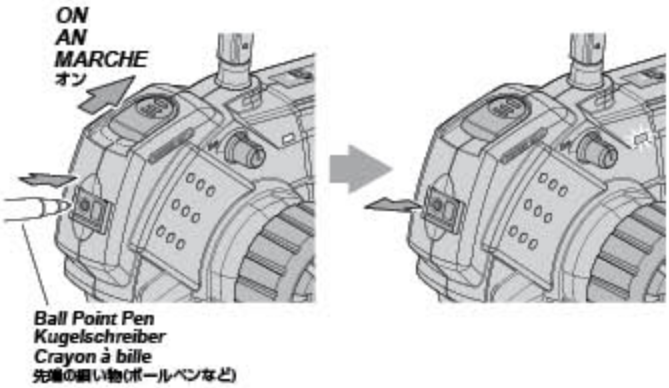

2

Hold receiver bind switch down while turning on receiver.
Release bind switch after turning on receiver. The LED on the receiver will flash.

Halten Sie den Verbindungs-Knopf am Empfänger gedrückt, während Sie ihn einschalten. Lassen Sie den Verbindungs-Knopf los, nachdem der Empfänger an ist. Die LED am Empfänger wird blinken.

Maintenez l'interrupteur d'association enfoncé pendant que vous allumez le récepteur.Relâchez l'interrupteur d'association après avoir allumé le récepteur. La LED du récepteur va clignoter.

受信機のバインドスイッチを押しながらパワースイッチをオンにします。パワースイッチをオンしたらバインドスイッチを押すのを止めます。受信機のLEDが点滅します。

3

It takes approximately 5 seconds for the transmitter and receiver to bind.
The servo will go to the neutral position after binding is complete.
If there is a lot of interference it will take longer than 5 seconds. The LED on the receiver will turn off.

Es dauert ungefähr 5 Sekunden bis Sender und Empfänger verbunden sind. Das Servo dreht sich nach dem Verbinden in die Neutralposition. Sollte es störende Signale geben, dauert das Verbinden länger als 5 Sekunden. Die LED am Empfänger wird ausgehen.

L'émetteur et le récepteur mettront environ 5 secondes à s'associer. Le servo passera en position neutre une fois que l'association est réalisée.S'il y a beaucoup d'interférences, cela prendra plus de 5 secondes. La LED du récepteur va s'éteindre.

受信機が送信機の電波を登録(約5秒)できるとサーボが動作します。
電波状況で時間がかかる場合があります。バインドが完了し、受信機のLEDが消えます。

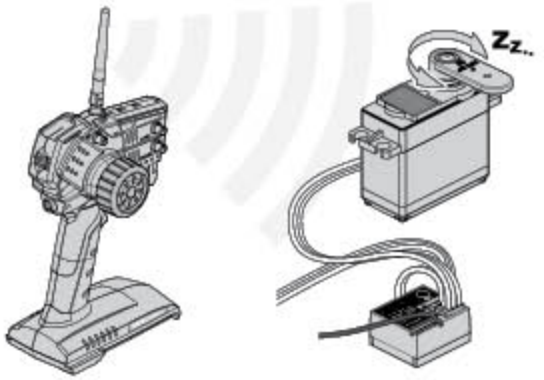

4

Set up throttle linkage as shown.
Stellen Sie das Gasgestänge wie abgebildet ein.
Réglez la tringlerie d'accélération comme indiqué.
リンケージが図のようになるようにスロットルトリムを調整します。

5

The binding is complete, turn off receiver and then turn off the transmitter. You do not need to repeat this procedure each time you run.

Der Verbindungs-Prozess ist abgeschlossen. Schalten Sie den Empfänger und dann den Sender aus. Dieser Prozess muss nicht vor jeder Fahrt durchgeführt werden.

L'association est réalisée, éteignez le récepteur puis l'émetteur. Vous n'aurez pas besoin de répéter cette procédure à chaque utilisation.

受信機、送信機の順でパワースイッチをオフにするとバインドが完了します。バインドができれば2回目以降は走行のたびにバインドをする必要はありません。

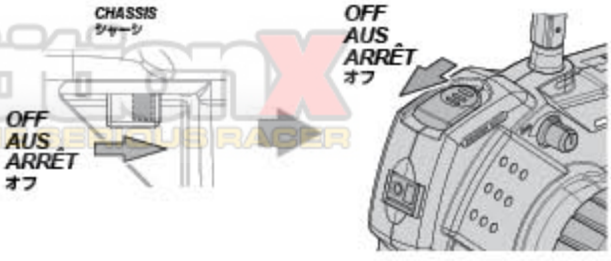

Unregistered X
FOR THE SERIOUS RACER

Fail Safe Setup Fail-Safe Einstellvorgang Réglage de sécurité フェイルセーフセットアップ

Fail Safe is pre-set from the factory.
Fail-Safe Einstellvorgang
Le mode sécurité est réglé en usine.
フェイルセーフは予め設定されていますので設定の必要はありません。

1

Make sure that other 2.4Ghz products are not operating near you while you are performing this procedure. Hold transmitter bind switch down while turning on the transmitter. Once the power indicator light flashes, release the bind switch.

Achten Sie darauf, dass im Umfeld keine anderen 2.4GHz Produkte arbeiten, wenn Sie den Vorgang durchführen.
Halten Sie den Verbindungs-Knopf am Sender gedrückt, während Sie den Sender einschalten.Sobald die Operations-Anzeige blinkt, lassen Sie den Verbindungs-Knopf los.

Faites attention à ce qu'il n'y ait pas d'autres produits qui soient sur la fréquence 2,4 GHz à proximité lorsque vous effectuez cette procédure. Maintenez l'interrupteur d'association enfoncé pendant que vous allumez l'émetteur.Une fois que le témoin de piles clignote, relâchez l'interrupteur d'association.

回りに他の2.4GHz製品の無い場所で送信機と受信機を近づけます。
送信機のバインドスイッチを押しながらパワースイッチをオンにします。
送信機のバッテリーインジケーターが点滅したらバインドスイッチを押すのを止めます。

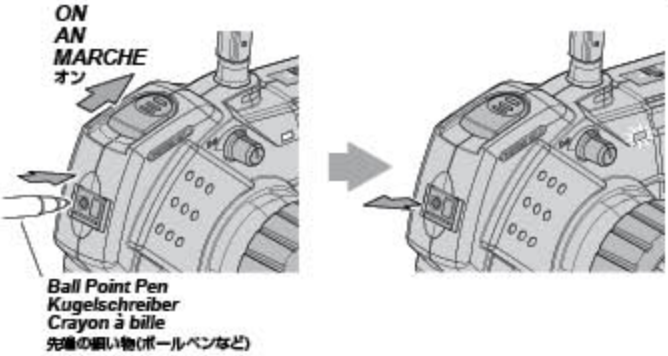

2

Hold receiver bind switch down while turning on receiver.
Release bind switch after turning on receiver. The LED on the receiver will flash.

Halten Sie den Verbindungs-Knopf am Empfänger gedrückt, während Sie ihn einschalten. Lassen Sie den Verbindungs-Knopf los, nachdem der Empfänger an ist. Die LED am Empfänger wird blinken.

Maintenez l'interrupteur d'association enfoncé pendant que vous allumez le récepteur.Relâchez l'interrupteur d'association après avoir allumé le récepteur. La LED du récepteur va clignoter.

受信機のバインドスイッチを押しながらパワースイッチをオンにします。
パワースイッチをオンしたらバインドスイッチを押すのを止めます。
受信機のLEDが点滅します。

3

It takes approximately 5 seconds for the transmitter and receiver to bind. The servo will go to the neutral position after binding is complete.
If there is a lot of interference it will take longer than 5 seconds. The LED on the receiver will turn off.

Es dauert ungefähr 5 Sekunden bis Sender und Empfänger verbunden sind. Das Servo dreht sich nach dem Verbinden in die Neutralposition. Sollte es störende Signale geben, dauert das Verbinden länger als 5 Sekunden. Die LED am Empfänger wird ausgehen.

L'émetteur et le récepteur mettront environ 5 secondes à s'associer. Le servo passera en position neutre une fois que l'association est réalisée.S'il y a beaucoup d'interférences, cela prendra plus de 5 secondes. La LED du récepteur va s'éteindre.

受信機が送信機の電波を受信(約5秒)できるとサーボが動作します。
電波状況で時間がかかる場合があります。バインドが完了し、受信機のLEDが消えます。

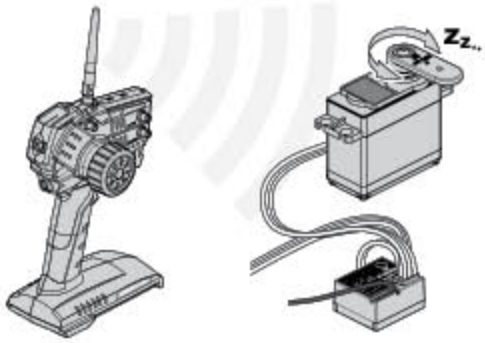

4

Hold full brake on the transmitter, and press the Set-up button on the receiver until the LED light turns on.
Bremsen Sie am Sender voll und drücken Sie den Set-Up Knopf am Empfänger bis die LED beginnt zu leuchten.

Maintenez un freinage complet au niveau de l'émetteur, puis appuyez sur le bouton de réglage du récepteur jusqu'à ce que la LED s'allume.

送信機のスロットルトリガーをリバースに入れたまま、受信機のSETUPボタンを点灯するまで押します。このときのトリガーの位置がフェイルセーフ作動時のスロットルの位置として記憶されます。

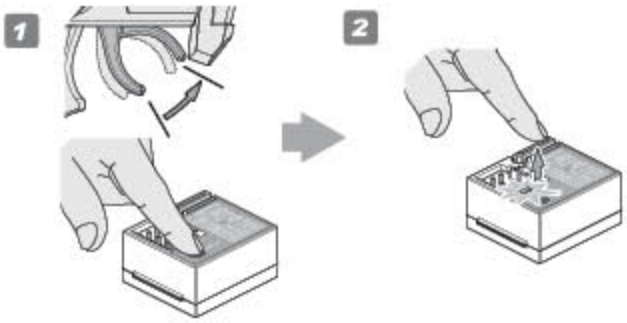

5

The Fail Safe is complete, turn off receiver and then turn off the transmitter. See page 13 and check the Fail Safe function woking properly. You do not need to repeat this procedure each time you run.

Das Fail-Safe ist nun eingestellt. Schalten Sie den Empfänger und dann den Sender aus. Schauen Sie auf Seite 13 und überprüfen Sie, ob das Fail-Safe korrekt arbeitet.Dieser Prozess muss nicht vor jeder Fahrt durchgeführt werden.

Le réglage de sécurité est terminé, éteignez le récepteur puis éteignez l'émetteur. Consultez la page 13 et vérifiez que la fonction de sécurité fonctionne correctement. Vous n'aurez pas besoin de répéter cette procédure à chaque utilisation.

受信機、送信機の順でパワースイッチをオフにするとフェイルセーフが完了します。
P.13を参考にフェイルセーフが正しく機能してるか確認してください。2回目以降は走行のたびにフェイルセーフを設定する必要はありません。

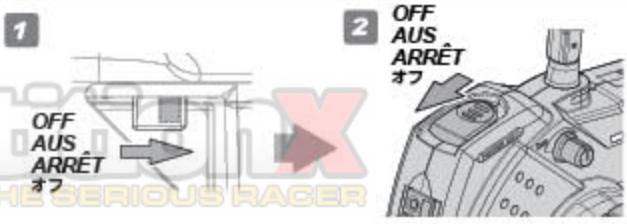

THE SERIOUS RACER

Receiver and Servo　Empfänger und Servo　Récepteur et servo　受信機、サーボ

Receiver Connections
Anschluss des Empfängers
Connexions du récepteur
受信機結線図

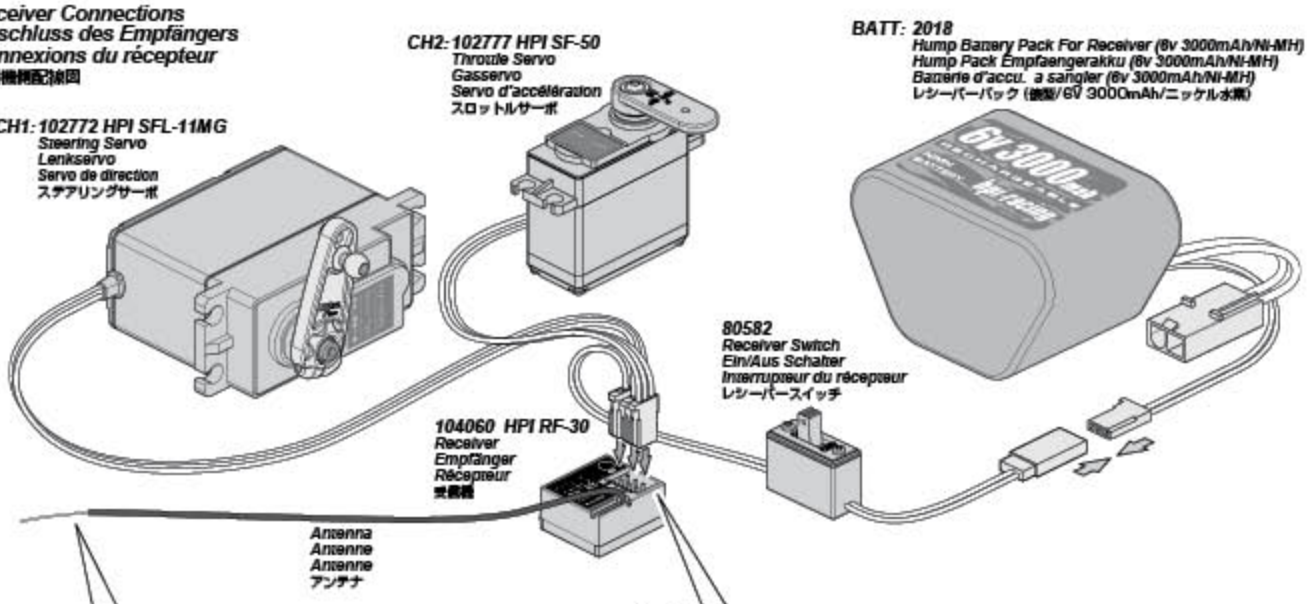

Attention
Achtung
Attention
注 意

Do not make sharp bends or cut the antenna.
Knicken oder kürzen Sie die Antenne auf keinen Fall.
Ne faites pas d'angles vifs et ne coupez pas l'antenne.
急な角度で折り曲げたり切らないでください。

Steering Servo / Lenkservo / Servo de direction / ステアリングサーボ
Throttle Servo / Gasservo / Servo d'accélération / スロットルサーボ
Battery / Empfangerakku / Batterie / バッテリー

See section 2-1 on linkage set up. Receiver antenna must be extended.
Schauen Sie in Abschnitt 2-1 zum Einstellen der Gestänge. Die Empfängerantenne muss vollständig verlegt sein.
Reportez-vous à la section 2-1 sur la mise au point de la transmission. L'antenne du récepteur doit être déployée.
リンケージのセットアップは2-1を参照してください。受信機アンテナは必ず伸ばして使用します。

Fail Safe　Fail-Safe　Sécurité redondant　フェイルセーフ

This car has a built-in fail safe system. If the radio glitches, because of interference or the car goes out of range, the servo will apply the brakes to protect your car. The fail safe system has been setup at the factory, but you should become familiar with the function of the fail safe and check the operation before running.

Dieses Auto ist von Werk aus mit einer Fail-Safe Einheit ausgestattet. Falls es zu Empfangsproblemen kommt, weil Funkstörungen auftreten oder das Auto die Reichweite des Senders verläßt, wird das Auto automatisch bremsen. Die Fail-Safe Einheit ist von Werk aus eingestellt. Sie sollten allerdings lernen, wie man diese einstellt und sie vor jeder Fahrt überprüfen.

Ce véhicule possède un système de sécurité redondant. Si la radio tombe en panne, du fait des interférences ou qu'elle se trouve hors de portée, le servo actionnera les freins pour protéger votre véhicule.
Le système de sécurité redondant a été réglé en usine, mais vous devez vous familiariser avec son fonctionnement et vérifier qu'il marche correctement avant utilisation.

本製品のR/Cシステムには R/Cカーの暴走を防ぐために、 フェイルセーフ機能が スロットルサーボ側に内蔵されています。R/Cカーが走行中に電波混信や電波が到達しない時にR/Cカーの暴走を防ぐ機能です。フェイルセーフシステムは工場出荷時に設定がされていますが、安全と機能理解のため走行前に動作確認を行います。

Situations when the fail safe will operate.
Situationen in denen die Fail-Safe Einheit eingreift
Situations dans lesquelles la sécurité redondante fonctionnera.
フェイルセーフが動作する状況

1. *When transmitter radio signal is cut off.*
   Wenn das Signal vom Sender nicht richtig ankommt.
   Lorsque le signal radio de l'émetteur est coupé.
   送信機の電波が受信機に到達しなくなった場合。
2. *When receiver battery charge is low.*
   Wenn der Empfängerakku leer ist.
   Lorsque la charge de la batterie du récepteur est faible.
   受信機用バッテリーの残量が少なくなった場合。

HPI RF-30
Receiver
Empfänger
Récepteur
受信機

When fail safe is operating, the Red LED is lit.
Wenn die Fail-Safe Einheit aktiv ist, leuchtet die rote LED.
Lorsque la sécurité redondante est en fonctionnement, la LED rouge est allumée.
フェイルセーフ作動時には受信機のLEDが点灯します。

Do not use NiMh battery packs with less than 5 cells (6.0 volts). You also cannot use alkaline batteries. Once the battery voltage is too low, the receiver will switch into failsafe mode.
Verwenden Sie keine NiMh Akkupacks mit weniger als 5 Zellen (6.0 Volt). Sie sollten auch keine Trockenbatterien verwenden. Wenn die Versorgungsspannung zu niedrig ist, geht der Empfänger in den Fail-Safe Modus.
N'utilisez pas de packs de batteries NiMH de moins de 5 éléments (6.0 V). Vous ne pouvez pas utiliser de piles alcalines. Une fois que le voltage de la batterie est trop faible, le récepteur basculera en mode sécurité. Une fois que le voltage de la batterie est trop faible, le récepteur basculera en mode sécurité.
この受信機は5セルNiMH専用です。4セル以下の受信機電源や乾電池を使用すると電圧不足のためフェイルセーフが作動します。

Attention
Achtung
Attention
注 意

The fail safe can not completely protect your car. Before running, make sure no one is using the same frequency and check radio range. If someone is using the same fequency, the fail safe will not work.
Die Fail-Safe Einheit kann ihr Auto nicht zu 100% schützen. Überprüfen Sie vor jeder Fahrt die Reichweite, sowie ob jemand auf der selben Frequenz wie Sie fährt. Falls jemand die selbe Frequenz verwenden, kann die Fail-Safe Einheit nicht richtig arbeiten.
La sécurité redondante ne peut pas complètement protéger votre véhicule. Avant de le faire fonctionner, vérifiez que personne d'autre n'utilise la même fréquence et vérifiez la portée du système radio. Si quelqu'un d'autre utilise la même fréquence, la sécurité redondante ne pourra pas fonctionner.
フェイルセーフは電波障害、R/Cカーの暴走を完全に防ぐものではありません。
走行を行う場合は送受信機の電源と周囲の電波状況を必ず確認します。自分の発信している電波と同じ電波、または強い電波がある場合は機能しません。

4-13 Fuelie 26 ENGINE Maintenance / Entretien du moteur Fuelie 26
Motor (Fuelie 26) / フューリー 26 エンジン メンテナンス

Check engine for damage and proper operation. Repair or do maintenance if damaged.
Überprüfen Sie den Motor auf Beschädigungen. Tauschen Sie defekte Teile aus.
Vérifiez que le moteur n'est pas endommagé et qu'il fonctionne correctement. Réparez-le ou faites un entretien s'il est abîmé.
走行後はエンジンを外観から観察して痛んでいないか確認します。
パーツが破損していたり正常に機能しない場合はメンテナンスを行います。

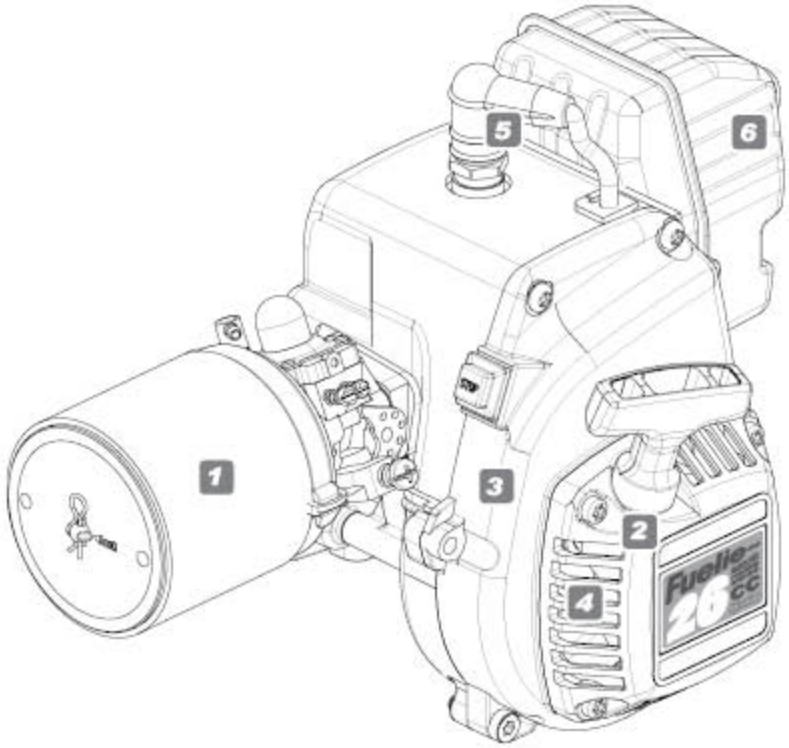

Check Point Checkliste Points de vérification チェックポイント

1. *Check the air filter for dirt. Clean and re-oil if necessary.*
Achten Sie darauf, dass der Luftfilter sauber ist. Reinigen und ölen Sie ihn, wenn nötig.
Vérifiez que le filtre à air n'est pas sale. Nettoyez-le et huilez-le de nouveau si nécessaire.
エアフィルターの状態を確認し、汚れているようでしたらメンテナンスをします。

2. *Check the pull starter for debris. Clean and perform maintenance.*
Der Seilzugstarter sollte immer sauber sein. Reinigen Sie ihn falls er verschmutzt ist.
Vérifiez que le lanceur ne contient pas de débris. Nettoyez-le et effectuez un entretien.
スターターの動作確認をし、動きが悪いようでしたらメンテナンスをします。

3. *Check the engine cover for damage. Replace if necessary.*
Überprüfen Sie die Motorabdeckung auf Beschädigungen. Ersetzen Sie sie, wenn nötig.
Vérifiez que le couvercle du moteur n'est pas endommagé. Remplacez-le si nécessaire
エンジンカバーが破損していないか確認し、破損しているようでしたら交換します。

4. *Check the flywheel for damage. Replace if necessary.*
Überprüfen sie das Schwungrad auf Beschädigungen und tauschen Sie es, falls nötig.
Vérifiez que le volant d'inertie n'est pas endommagé. Remplacez-le si nécessaire.
フライホイールの羽が破損していないか確認し、破損しているようでしたら交換します。

5. *Check spark plug and spark plug wire for wear or damage.*
Überprüfen Sie die Zündkerze und das Zündkerzenkabel auf Beschädigungen und Verschleiß.
Vérifiez que la bougie et son câble ne sont pas usés ou endommagés.
スパークプラグ、スパークプラグワイヤーの動作確認をします。

6. *Check the condition of exhaust pipe.*
Untersuchen Sie den Auspuff auf Beschädigungen.
Vérifiez l'état du pot d'échappement.
マフラーの状態を確認します。

competitionX
FOR THE SERIOUS RACER

4-14 Spark Plug Check / Überprüfen der Zündkerze / Vérification de la bougie / スパークプラグのチェック

Remove spark plug from the engine, insert spark plug into spark plug boot. Touch spark plug thread to exhaust muffler. Pull pullstart and check if plug is firing.

Schrauben Sie die Zündkerze aus dem Motor und stecken Sie sie in den Kerzenstecker. Legen Sie die Kerze so hin, dass das Gewinde den Motor berührt. Ziehen Sie anschließend am Seilzugstarter und achten Sie darauf, ob die Kerze zündet.

Retirez la bougie du moteur, insérez la bougie dans le couvre-borne. Faites se toucher le filetage de la bougie et le moteur. Tirez le lanceur et vérifiez l'étincelage de la bougie.

スパークプラグを取り外しプラグキャップに取り付けます。スパークプラグの電極をマフラーに触れた状態でプルスタートを引きます。
このとき電極部分に火花が出ていれば、スパークプラグとイグニッションコイルは正常に作動していることが確認できます。

Check if spark plug is firing.
Achten Sie darauf ob die Kerze zündet.
Vérifiez l'étincelage de la bougie.
火花が出ているか確認します。

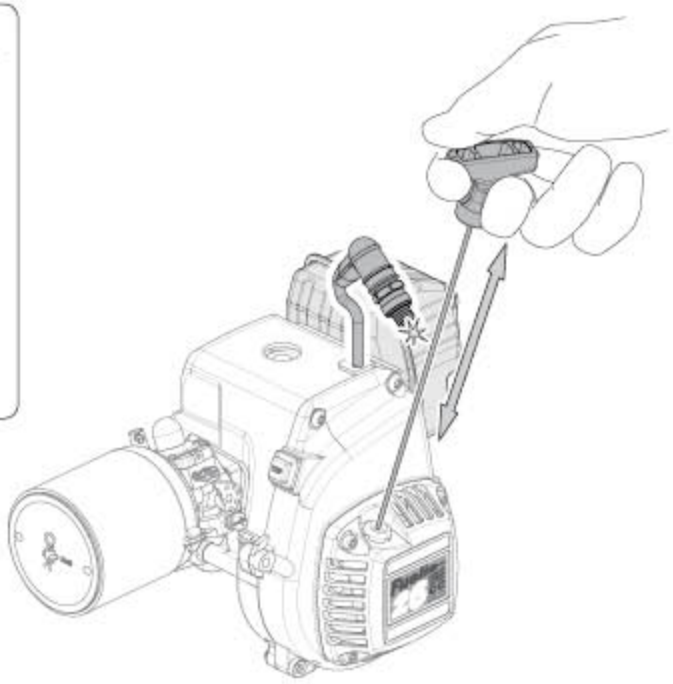

Spark Plug Gap
Zündkerzenabstand
Espace de bougie d'allumage
プラグギャップ

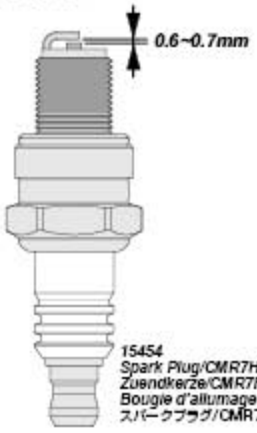

Flooded Engine Agesoffener Motor Moteur noyé オーバーチョーク

If there is too much fuel in the cylinder, the engine will not start. Follow the steps below to remove excess fuel from the cylinder.
Falls zuviel Kraftstoff im Zylinder ist, kann der Motor nicht starten. Folgen Sie den unten beschriebenen Schritten um den überflüssigen Kraftstoff zu entfernen.
S'il y a trop de carburant dans le cylindre, le moteur ne démarrera pas. Suivez les étapes ci-dessous pour retirer le carburant en excédent dans le cylindre.
燃料を多く送りすぎるとエンジン内に燃料があふれ、エンジン始動ができなくなります。 次の手順でエンジン内の燃料を取り除いてください。

1 *Remove the spark plug and pull the starter cord several times to remove excess fuel.*

Entfernen Sie die Zündkerze und ziehen Sie mehrmals am Seilzugstarter um den überflüssigen Kraftstoff zu entfernen.

Retirez la bougie d'allumage et tirez le lanceur plusieurs fois pour faire partir l'excédent de carburant.

スパークプラグを取り外し、プルスターターを数回引き、エンジン内にあふれた燃料を抜き取ります。この時プラグ穴から燃料が吹き出すので目にはいらないように注意します。

2 *Reinstall the spark plug.*
Montieren Sie anschließend wieder die Zündkerze.
Remettez la bougie en place.
燃料が抜けた後、再びスパークプラグを取り付けます。

Z958
Spark Plug Wrench T27 (16mm)
Zuendkerzenschluessel T27 (16mm)
Clé à bougies T27 (16mm)
スパークプラグレンチ T27 (16mm)

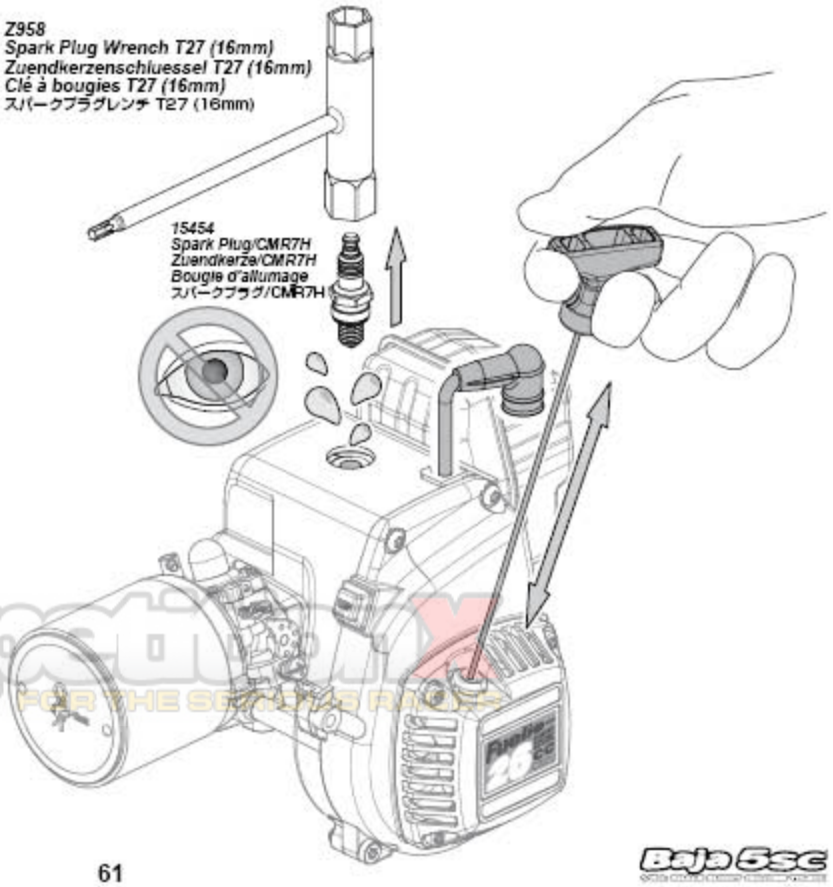

Competition X
A WEB SITE FOR THE SERIOUS RIDERS

5-1 Engine Exploded View Vue éclatée du moteur
Explosionszeichnung des Motors エンジン展開図

15405
Fuelie 26 Engine
Fuelie 26Motor
Moteur Fuelie 26
フューリー 26 エンジン

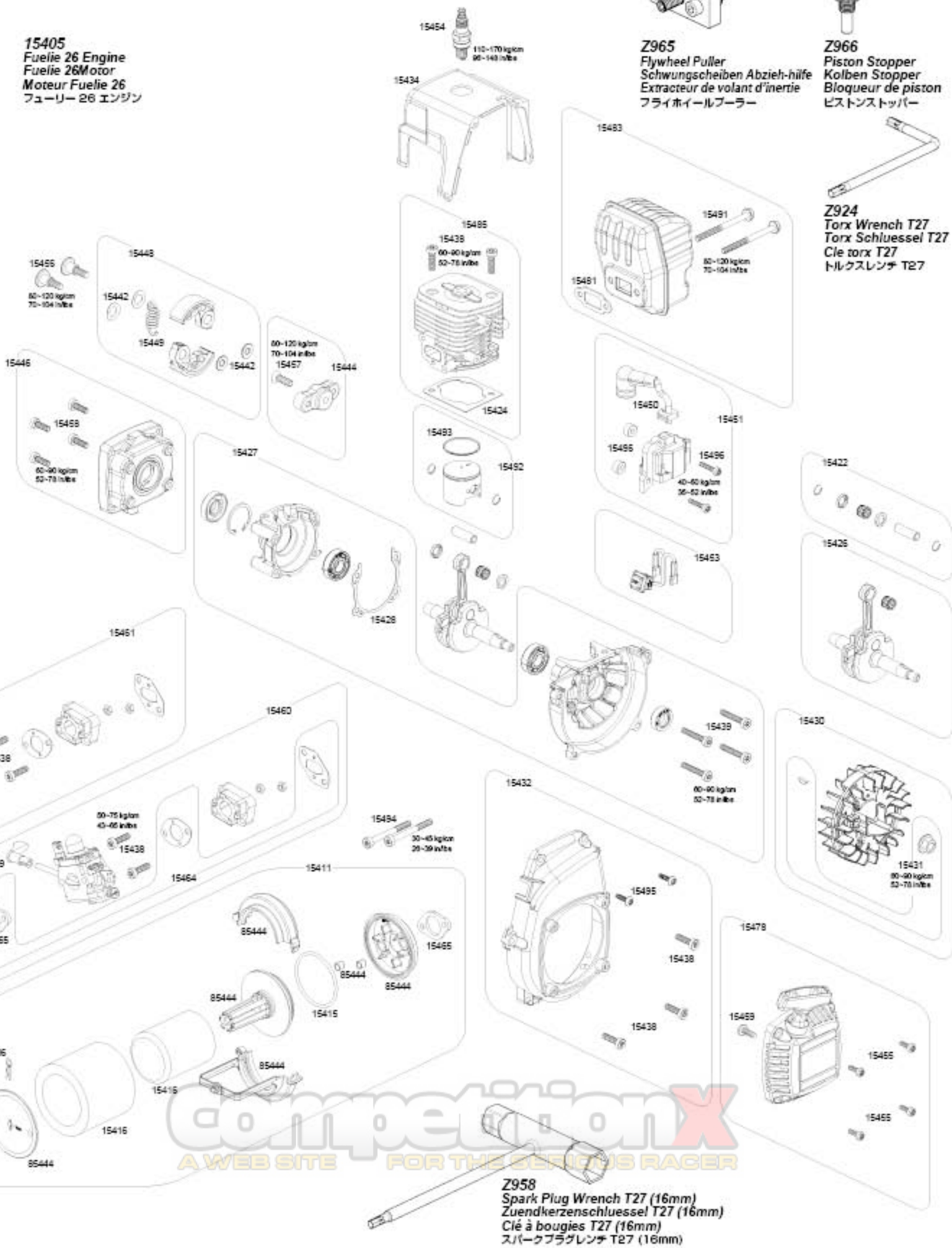

Z965
Flywheel Puller
Schwungscheiben Abzieh-hilfe
Extracteur de volant d'inertie
フライホイールプーラー

Z966
Piston Stopper
Kolben Stopper
Bloqueur de piston
ピストンストッパー

Z924
Torx Wrench T27
Torx Schluessel T27
Cle torx T27
トルクスレンチ T27

competitionX
A WEB SITE FOR THE SERIOUS RACER

5-2 Carburetor Exploded View / Explosionszeichnung des Vergasers. / Vue éclatée du carburateur / キャブレター展開図

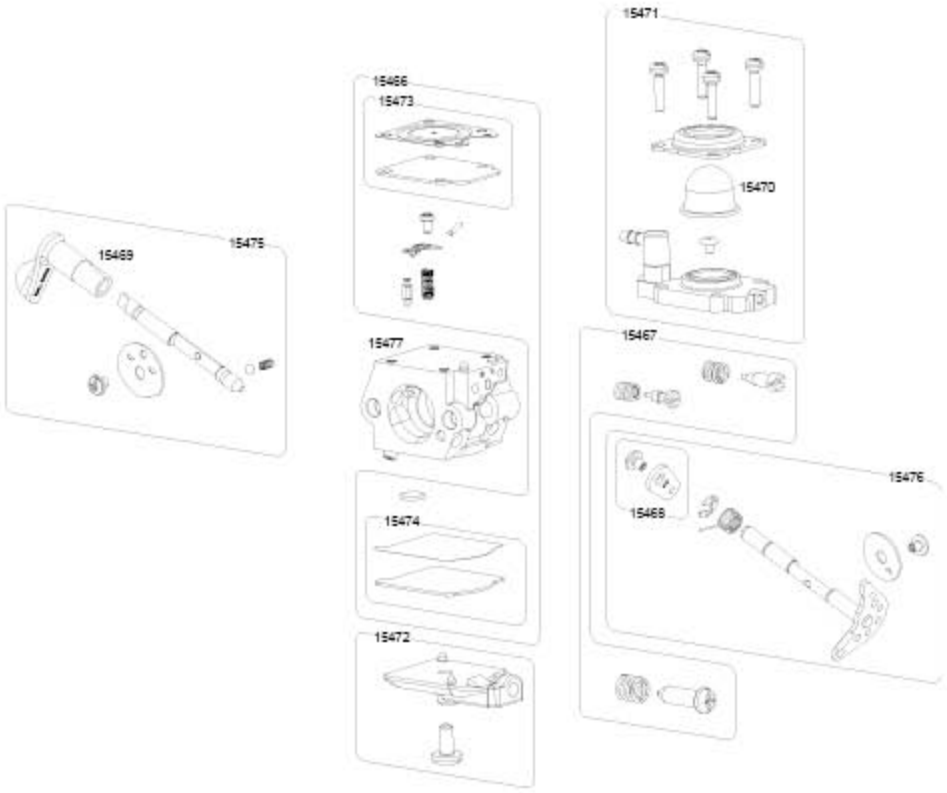

Carburetor Factory Setting / Werkseinstellung des Vergasers / Réglage d'usine du carburateur / キャブレターの出荷時設定

If you are not sure of your setting, you can reset the carburetor to the factory setting.
Falls Sie sich mit den Einstellungen nicht mehr sicher sind, können Sie den Vergaser zurück auf die Werkseinstellungen setzen.
Si vous n'êtes pas certain de votre réglage, vous pouvez remettre le carburateur aux réglages d'usine.
調整がわからなくなった場合は工場出荷時設定に戻します。

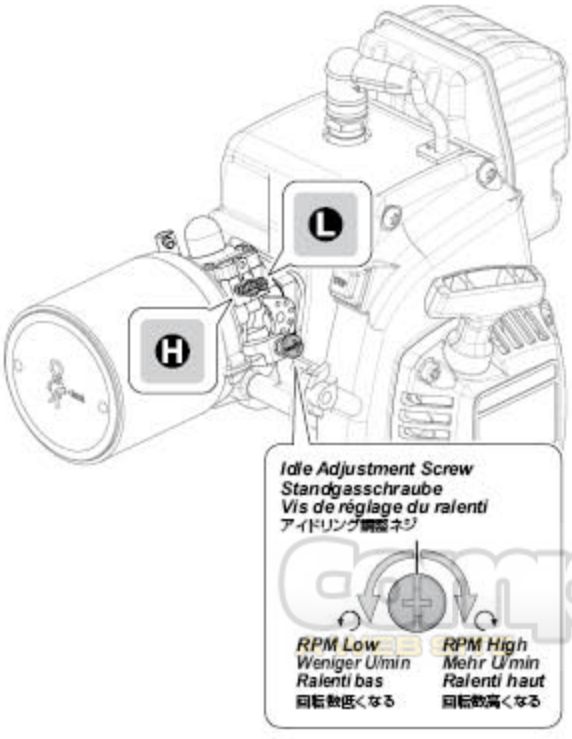

L *Low speed needle*
Nadel für niedrigen Drehzahlbereich
Pointeau de bas régime
ロースピードニードル

Turn low speed needle clockwise until it stops (closed). Then turn counterclockwise 1 & 1/4 turns (open).
Drehen Sie die Nadel im Uhrzeigersinn bis zum Ende (geschlossen). Danach 1 1/4 Umdrehungen gegen den Uhrzeigersinn (offen).
Tournez le pointeau de bas régime dans le sens horaire jusqu'à ce qu'il s'arrête (fermé). Puis tournez-le dans le sens antihoraire de 1 tour 1/4 (ouvert).
ロースピードニードルを締め込んだ状態から1と1/4回転緩めた位置が工場出荷時設定です。

H *High speed needle*
Nadel für hohen Drehzahlbereich
Pointeau de haut régime
ハイスピードニードル

Turn high speed needle clockwise until it stops (closed). Then turn counterclockwise 1 & 1/2 turns (open).
Drehen Sie die Nadel im Uhrzeigersinn bis zum Ende (geschlossen). Danach 1 1/2 Umdrehungen gegen den Uhrzeigersinn (offen).
Tournez le pointeau de haut régime dans le sens horaire jusqu'à ce qu'il s'arrête (fermé). Puis tournez-le dans le sens antihoraire de 1 tour 1/2 (ouvert).
ハイスピードニードルを締め込んだ状態から1と1/2回転緩めた位置が工場出荷時設定です。

Competition Accessories
FOR BAJA 5SC

Piston Direction Einbaurichtung des Kolbens Sens du piston ピストンの向き

Arrow points toward exhaust.
Der Pfeil auf dem Kolben zeigt zum Auslass.
La flèche est en direction de l'échappement.
ピストンの矢印を排気側に合わせます。

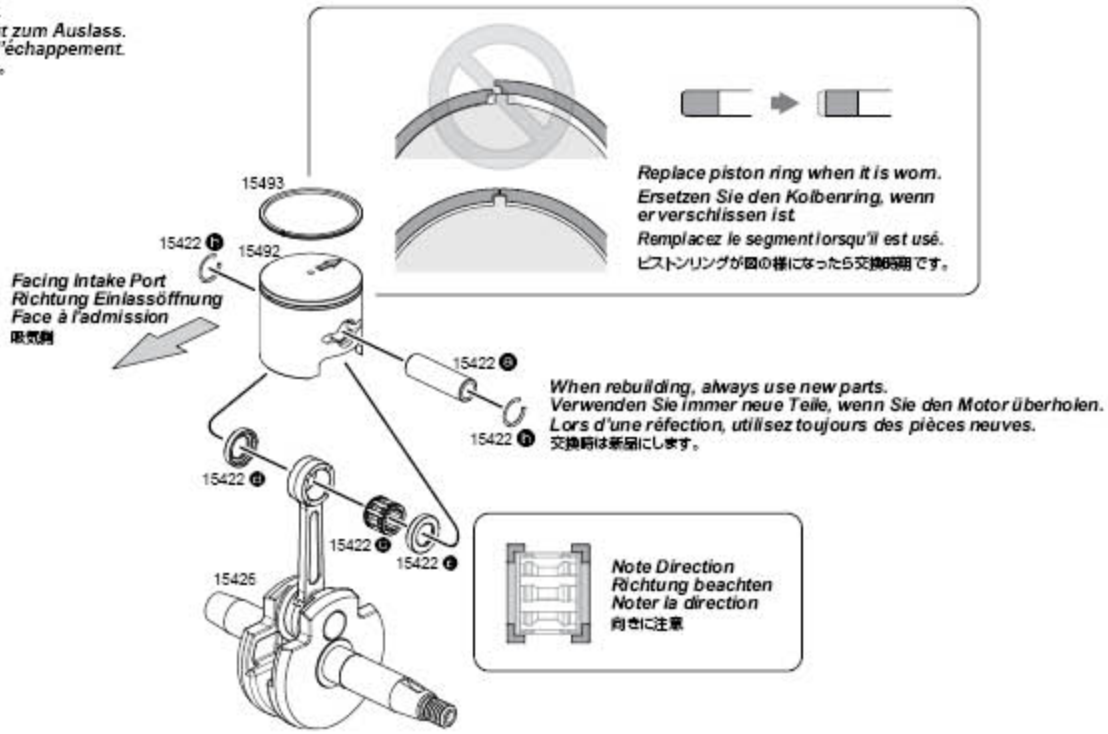

Clutch Holder and Flywheel Removal Entfernen von Kupplungshalter und Schwungscheibe Retrait du support d'embrayage et du volant d'inertie クラッチホルダー、フライホイールの外し方

Use Z966 Piston Stopper and Z965 Flywheel Puller to remove flywheel and clutch holder.
Verwenden Sie den Z966 Kolbenstopper und die Z965 Schwungscheiben-Abziehilfe um die Schwungscheibe und den Kupplungshalter zu demontieren.
Utilisez le bloqueur de piston Z966 et l'extracteur de volant d'inertie Z965 pour retirer le volant d'inertie et le support d'embrayage.
Z966 ピストンストッパー、Z965 フライホイールプーラーを使って取り外します。

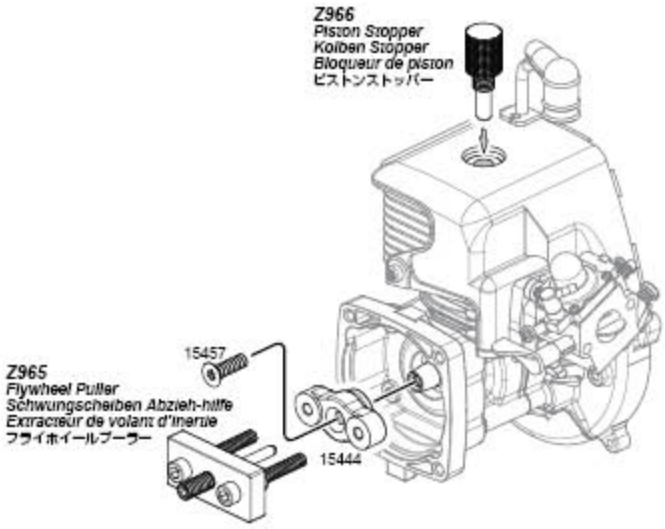

You can use a header card to make 0.3mm gap. Rotate the flywheel to check the gap.
Sie können eine Warenkarte dazu verwenden den Abstand von 0.3mm zu überprüfen. Drehen Sie dabei auch das Schwungrad.
Vous pouvez utiliser une carte d'en-tête pour mesurer un interstice de 0,3 mm. Faites tourner le volant d'inertie pour vérifier l'interstice.
口紙(台紙)をはさんで、すき間を調節します。
フライホイールを回転させ、イグニッションコイルと干渉しない様に調節します。

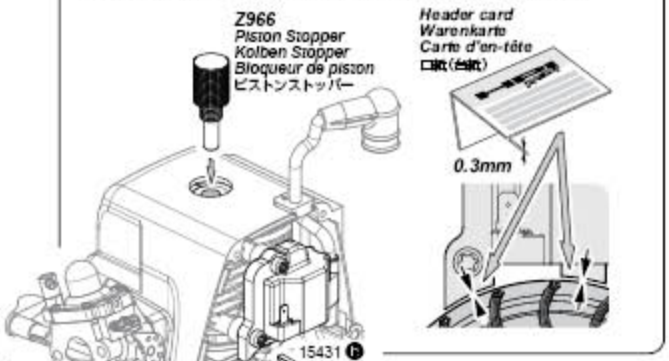

1 Tighten both screws evenly. 2
Ziehen Sie die beiden Schrauben gleichmäßig an.
Serrez les deux vis de façon identique.
均等にねじ込みます。

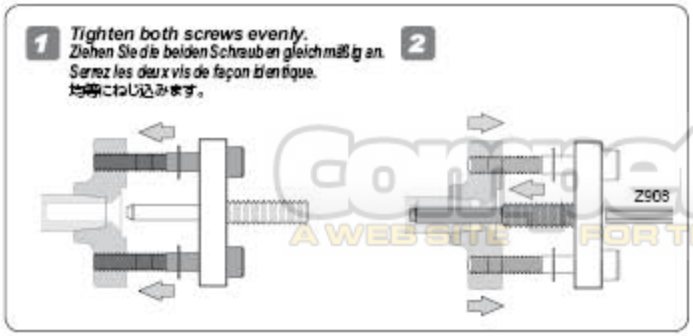

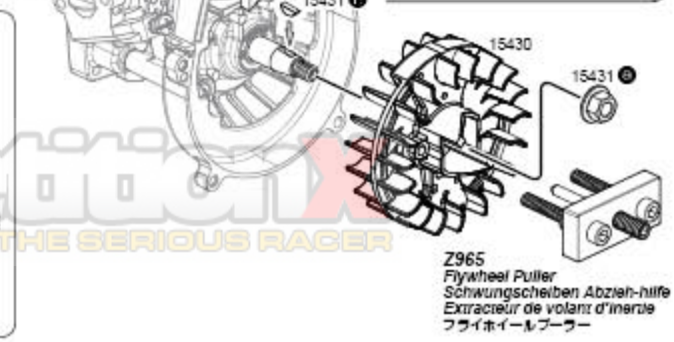

Competition
A WEB SITE FOR THE SERIOUS RACER

Engine Spare Parts List Liste de pièces détachées
Motor Ersatzteile Liste エンジンスペアパーツリスト

Part # / Nummer / Numéro / 品番	Qty. / Anzahl / Qté. / 入数	Description / Beschreibung / Description / 品名
15405	1	FUELIE 26 ENGINE FUELIE 26 MOTOR MOTEUR FUELIE 26 フューリー26エンジン
15411	1	AIR FILTER SET LUFTFILTER SET JEU FILTRE A AIR エアフィルターセット
15415	4	O-RING (50x2.6mm/BLACK) O-RING (50x2.6mm/SCHWARZ) JOINT TORIQUE (50x2.6mm/NOIR) O リング (50x2.6mm / ブラック)
15416	3	AIR FILTER FOAM ELEMENT SET LUFTFILTER ELEMENT SET ENS. EL. MOUSSE P. FILTRE AIR エアフィルターエレメントセット
15422	1	PISTON PIN SET KOLBENBOLZEN JEU AXE DE PISTON ピストンピンセット
15424	1	CYLINDER GASKET ZYLINDER DICHTUNG JOINT CULASSE シリンダーガスケット
15426	1	CRANKSHAFT ASSEMBLY KURBELWELLEN SET ENSEMBLE VILEBREQUIN クランクシャフトセット
15427	1	CRANKCASE ASSEMBLY KURBELWELLENGEHAEUSE SET ENSEMBLE CARTER クランクケースセット
15428	1	CRANKCASE GASKET KURBELWELLENGEHAEUSE DICHTUNG JOINT CARTER クランクケースガスケット
15430	1	FLYWHEEL SET SCHWUNGSCHEIBEN SET JEU VOLANT D'INERTIE フライホイールセット
15431	1	FLYWHEEL LOCK NUT M7 AND KEY SET SCHWUNGSCHEIBEN MUTTER M7/SCHLUESSEL ECROU BLOCAGE M7 VOLANT D'INERTIE ET JEU DE CLES フライホイールロックナットM7セット
15432	1	FLYWHEEL COVER (BLACK) SCHWUNGSCHEIBENDECKEL (SCHWARZ) COUVRE-VOLANT D'INERTIE (NOIR) フライホイールカバー (ブラック)
15434	1	ENGINE COVER (BLACK) MOTORABDECKUNG (SCHWARZ) CAPOT MOTEUR (NOIR) エンジンカバー (ブラック)
15438	4	WIDE CAP HEAD TORX SCREW M5x20mm ZYLINDERKOPF TORX SCHRAUBE M5x20mm (BREIT) VIS TORX TETE CYLINDRIQUE LARGE M5x20mm キャップWトルクススクリュー M5x20mm
15439	4	WIDE CAP HEAD TORX SCREW M5x30mm ZYLINDERKOPF TORX SCHRAUBE M5x30mm (BREIT) VIS TORX TETE CYLINDRIQUE LARGE M5x30mm キャップWトルクススクリュー M5x30mm
15442	4	CLUTCH SHOE WASHER M6.5x14mm KUPPLUNGSBELAG SCHEIBE M6.5x14mm RONDELLE MASSELOTTE EMBRAYAGE M6.5x14mm クラッチシューワッシャーM6.5x14mm
15444	1	CLUTCH SHOE HOLDER KUPPLUNGSBACKENHALTER SUPPORT MASSELOTTE EMBRAYAGE クラッチホルダー
15446	1	CLUTCH HOUSING KUPPLUNGSGEHAEUSE CARTER D'EMBRAYAGE クラッチハウジング
15448	1	HIGH RESPONSE CLUTCH SHOE/SPRING SET (9000RPM/RED) KUPPLUNGSBELAG/FEDER SET (9000U/min / ROT) ENS. MASS./RES. EMBR. HTE REAC. (9000 tr/mn/rouge) ハイレスポンスクラッチシュー/スプリングセット (9000RPM/レッド)
15449	1	CLUTCH SPRING (9000RPM/Red) KUPPLUNGSFEDER (9000U/min /ROT) RESSORT EMBRAYAGE (9000 tr/mn / rouge) クラッチスプリング (9000rpm/レッド)
15450	1	SPARK PLUG WIRE BAJA 5B ZUENDKERZENKABEL FIL BOUGIE BAJA 5B スパークプラグワイヤー
15451	1	IGNITION COIL ZUENDSPULE BOBINE D'ALLUMAGE イグニッションコイル
15453	1	ENGINE STOP SWITCH MOTOR-AUS SCHALTER INTERRUPTEUR ARRET MOTEUR エンジンストップスイッチ
15454	1	SPARK PLUG/CMR7H ZUENDKERZE/CMR7H BOUGIE D'ALLUMAGE スパークプラグ/CMR7H
15455	4	WIDE CAP HEAD TORX SCREW M4x12mm ZYLINDERKOPF TORX SCHRAUBE M4x12mm (BREIT) VIS TORX TETE CYLINDRIQUE LARGE M4x12mm キャップWトルクススクリュー M4x12mm
15456	2	STEP TORX SCREW M6x23mm TORX STUFENSCHRAUBE M6x23mm VIS A EPAULEMENT TORX M6x23mm ステップトルクススクリュー M6x23mm
15457	4	FLAT HEAD TORX SCREW M6x20mm SENKKOPF TORX SCHRAUBE M6x20mm VIS TORX TETE PLATE M6x20mm サラトルクススクリュー M6x20mm
15458	4	WIDE CAP HEAD TORX SCREW M5x16mm ZYLINDERKOPF TORX SCHRAUBE M5x16mm (BREIT) VIS TORX TETE CYLINDRIQUE LARGE M5x16mm キャップWトルクススクリュー M5x16mm
15459	2	PULL STARTER TORX SCREW M5x19mm SEILZUGSTARTER TORX SCHRAUBE M5x19mm VIS TORX TETE LANCEUR M5x19mm プルスタートルクススクリューM5x19mm
15460	1	CARBURETOR (WT-668) VERGASER (WT-668) CARBURATEUR (WT-668) キャブレター (WT-668)
15461	1	CARBURETOR SPACER VERGASER HUELSE RONDELLE CARBURATEUR キャブレタースペーサー
15464	1	CARBURETOR GASKET SET VERGASER DICHTUNGS SET JEU JOINTS DE CARBURATEUR キャブレターガスケット
15465	2	AIR FILTER GASKET LUFTFILTER DICHTUNG JOINT FILTRE A AIR エアフィルターガスケット
15466	1	CARBURETOR MAINTENANCE KIT VERGASER WARTUNGS SET KIT ENTRETIEN CARBURATEUR キャブレターメンテナンスキット
15467	1	CARBURETOR NEEDLE SET VERGASER NADEL SET JEU POINTEAU CARBURATEUR キャブレターニードルセット
15469	1	CARBURETOR CHOKE ARM VERGASER CHOKE-ANLENKUNG BRAS DE VOLET D'AIR CARBURATEUR キャブレターチョークアーム
15470	1	CARBURETOR PRIMER PUMP VERGASER KRAFTSTOFFPUMPE ENS. AMORCAGE CARBURATEUR POMPE キャブレタープライマーポンプ
15471	1	CARBURETOR PRIMER PLATE VERGASER BENZINPUMPEN PLATTE PLAQUE AMORCAGE CARBURATEUR キャブレタープライマープレート
15472	1	CARBURETOR PUMP COVER KIT VERGASER PUMPENDECKEL SET KIT CACHE POMPE CARBURATEUR キャブレターポンプカバーキット
15473	1	CARBURETOR METERING DIAPHRAGM COVER KIT VERGASER MESSMEMBRAN DECKEL SET KIT CACHE DIAPHRAGME D'ADMISSION CARBURATEUR キャブレターメターリングダイアフラムキット
15474	1	CARBURETOR PUMP DIAPHRAGM KIT VERGASER PUMPEN MEMBRAN SET KIT POMPE A DIAPHRAGME CARBURATEUR キャブレターポンプダイアフラムキット
15475	1	CARBURETOR CHOKE SHAFT KIT VERGASER CHOKE WELLEN SET KIT AXE DE VOLET D'AIR CARBURATEUR キャブレターチョークシャフトキット
15476	1	CARBURETOR THROTTLE SHAFT KIT VERGASER GAS WELLEN SET KIT AXE D'ACCELERATEUR CARBURATEUR キャブレタースロットルシャフトキット
15477	1	CARBURETOR BODY VERGASERGEHAEUSE CORPS CARBURATEUR キャブレターボディ
15478	1	PULL STARTER SEILZUGSTARTER LANCEUR プルスターター
15481	2	EXHAUST GASKET AUSPUFF DICHTUNG JOINT ECHAPPEMENT マフラーガスケット
15483	1	HIGH FLOW EXHAUST MUFFLER (FUELIE ENGINE) HIGH-FLOW AUSPUFF (FUELIE MOTOR) RESONATEUR HAUT DEBIT (MOTEUR FUELIE) ハイフローマフラー(FUELIE エンジン)
15485	1	CYLINDER SET ZYLINDER SET (FUELIE 26S) ENSEMBLE CYLINDRE POUR MOTEUR FUELIE 26S FUELIE 26S シリンダーセット
15491	1	FLANGED CAP HEAD TORX SCREW SCREW (M5x65mm) TORX SCHRAUBE MIT FLANSCH M5x65mm VIS TORX TETE CYLIND. A COLLERETTE M5x65mm フランジ付キャップトルクススクリュー M5x65mm
15492	1	PISTON SET (1.0mm PISTON RING/26cc) KOLBEN SET (1.0mm KOLBENRING/26ccm) JEU PISTON (SEGMENT 1.0mm/26cm3) ピストンセット(1.0mmピストンリング/26cc)
15493	1	PISTON RING (1.0mm PISTON RING/26cc) KOLBENRING (1.0mm KOLBENRING/26ccm) SEGMENT (SEGMENT 1.0mm/26cm3) ピストンリング (1.0mm/26cc)
15494	2	WIDE CAP HEAD TORX SCREW M5x52mm ZYLINDERKOPF TORX SCHRAUBE M5x52mm (BREIT) VIS TORX TETE CYLINDRIQUE LARGE M5x52mm キャップWトルクススクリュー M5x52mm
15495	4	TP. WIDE BUTTON HEAD SCREW M4x16mm FLACHKOPFSCHNEIDSCHRAUBE M4x16mm (BREIT) VIS TP TETE RONDE LARGE M4X16mm TP.バインドWトルクススクリュー M4x16mm
15496	2	IGNITION COIL TORX SCREW M4x20mm ZUENDSPULEN-TORX-SCHRAUBE M4x20mm VIS TORX BOBINE D'ALLUMAGE M4x20mm イグニッションコイルトルクススクリューM4x20mm
75106	20	BODY CLIP (6mm/BLACK) KAROSSERIEKLAMMERN (6mm/SCHWARZ) CLIP CARR. (6mm/NOIR) ボディーピン (6mm/ブラック)
85444	1	AIR FILTER SLEEVE SET LUFTFILTER SCHLAUCH SET ENS. MANCHON FILTRE A AIR スリーブセット
Z924	1	TORX WRENCH T27 TORX SCHLUESSEL T27 CLE TORX T27 トルクスレンチ T27
Z958	1	SPARK PLUG WRENCH (16mm / TORX T27) ZUENDKERZENSCHLUESSEL (16mm / TORX T27) CLE A BOUGIE (16mm / TORX T27) スパークプラグレンチ(16mm/トルクスT27)
Z965	1	FLYWHEEL PULLER SCHWUNGSCHEIBEN ABZIEH-HILFE EXTRACTEUR DE VOLANT D'INERTIE フライホイールプーラー
Z966	1	PISTON STOPPER KOLBEN STOPPER BLOQUEUR DE PISTON ピストンストッパー

OFFICIAL WEB SITE FOR THE FAMOUS RACER

Tuning and Setup Setup / Réglage et mise au point チューニング＆セットアップ

Use setup guide and the included setup sheets to start tuning your chassis.
Before making changes to the setup of the truck, make sure the truck is in good running condition.Making setup changes to a truck in poor condition may not have the expected results.

Verwenden Sie die Setup Hilfe und das Setup Blatt um Ihr Auto perfekt abzustimmen.
Bevor Sie Einstellungen am Auto vornehmen, stellen Sie sicher, dass sich Ihr Baja in gutem Zustand befindet.Sonst kann es sein, dass Änderungen am Setup nicht die gewünschten Ergebnisse erzielen.

Utilisez le guide de mise au point et les feuilles de réglage incluses pour commencer à mettre votre véhicule au point.
Avant de modifier les réglages du véhicule, vérifiez que celui-ci est en bon état de marche.Faire des modifications aux réglages d'un véhicule en mauvais état pourrait ne pas avoir les résultats attendus.

走行環境に合わせ、シャーシセットアップガイドを参考にセッティングを行います。
セットアップを行う前にR/Cカーのメンテナンスを行いR/Cカーの状態を良好に保ちます。R/Cカーの状態が良好でない場合はセットアップの結果がわかりにくくなります。

6-1 Camber Angle Radsturz / Carrossage キャンバー角度

Always use negative camber (tires leaning in).
More camber usually gives more progressive tire slipping, while less camber will give a more direct feeling.

Stellen Sie immer negativen Sturz ein (Reifen liegen nach innen). Mehr Sturz führ normalerweise dazu, dass die Reifen mehr rutschen. Weniger Sturz hingegen macht das Auto direkter zu fahren. Stellen Sie den Sturz so ein, dass die Reifen gleichmäßig abnutzen.

Utilisez toujours un carrossage négatif (les pneus inclinés vers l'intérieur).
Plus de carrossage donne généralement un glissement des pneus plus progressif, alors que moins de carrossage permet des sensations plus directes. Réglez en fonction de l'usure des pneus.

ネガティブキャンバー（タイヤが内側に傾く状態）に調整します。
キャンバー角を増やすと車体挙動が穏やかに、キャンバー角を減らすとステアリングレスポンスが増しますので使用するタイヤに合わせて調節します。

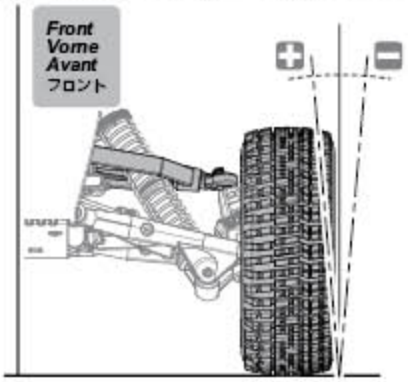

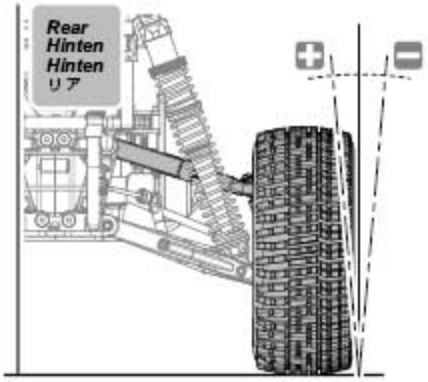

Camber angle can be adjusted by changing spacers.
Der Sturz kann durch Tauschen der Scheiben verändert werden.
L'angle de carrossage peut être réglé en changeant les rondelles d'espacement.
アッパーアームの中のスペーサーを変えることによりキャンバー角度を調整出来ます。

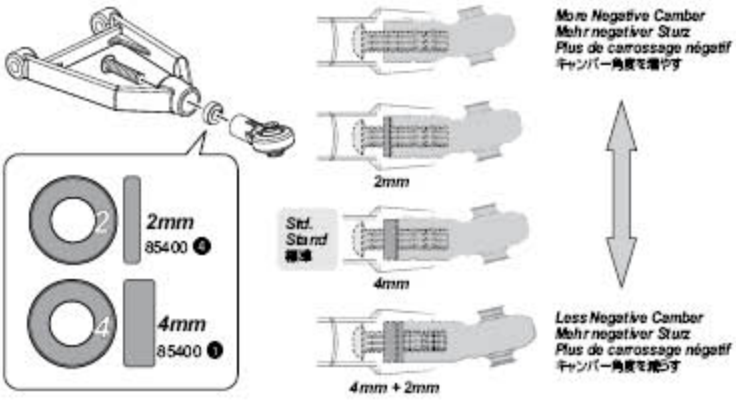

Camber angle can be adjusted by upper arm length (10~14mm).
Der Radsturz kann verändert werden, indem die Länge der oberen Schwinge variiert wird. (10-14mm).
L'angle de carrossage peut être réglé par la longueur du bras supérieur. (10~14mm).
長さ(10～14mm)を変えることによりキャンバー角度を調整できます。

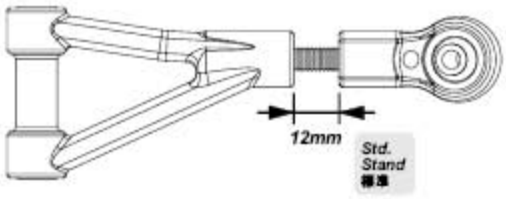

Camber Angle Radsturz Angle de carrossage キャンバー角度	Front / Rear Vorne / Hinten Avant / Arrière フロント / リア	Characteristics Auswirkung auf das Fahrverhalten Caractéristiques 傾向
＋ More Negative Camber Weniger negativer Sturz Moins de carrossage négatif キャンバー角度を増やす	Front Vorne Avant フロント	Slower reaction to steering input. Schnellere Umsetzung der Lenkbefehle. Réaction plus rapide aux commandes de direction. ステアリング入力にゆっくり反応
	Rear Hinten Arrière リア	Less rear traction on entry and mid-corner. Mehr Griff der Hinterreifen am Kurveneingang und -mittelpunkt. Plus d'adhérence en entrée et en milieu de virage. コーナー進入時リアトラクションが減少
－ Less Negative Camber Mehr negativer Sturz Plus de carrossage négatif キャンバー角度を減らす	Front Vorne Avant フロント	Quicker reaction to steering input. Langsamere Umsetzung der Lenkbefehle. Réaction moins rapide aux commandes de direction. ステアリング入力に素早く反応
	Rear Hinten Arrière リア	More traction on entry and mid-corner. Weniger Griff der Hinterreifen am Kurveneingang und -mittelpunkt. Moins d'adhérence arrière en entrée et en milieu de virage. コーナー進入時にトラクションが向上

ComputionX
A WEB SIGN FOR SERIOUS RACER

6-2 Caster Angle / Nachlauf / Angle de chasse / キャスター角度

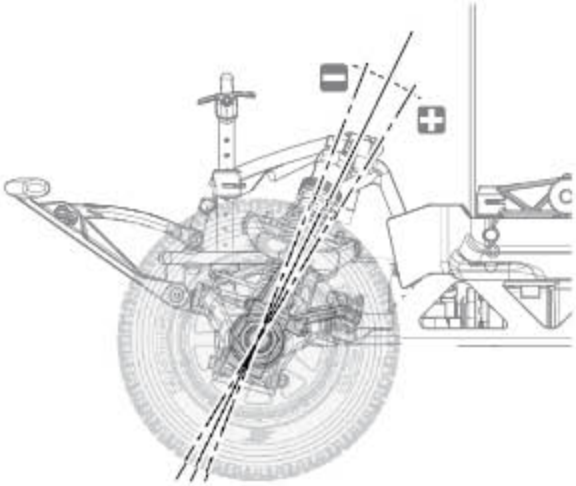

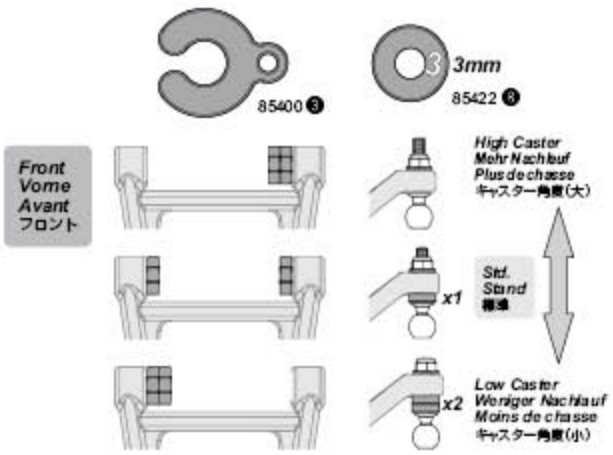

Caster Angle / Nachlauf / Angle de chasse / キャスター角度	Characteristics / Auswirkung auf das Fahrverhalten / Caractéristiques / 傾 向
＋ More Caster / Mehr Nachlauf / Plus de chasse / キャスター角度大	Less off-power steering into a corner. More on-power steering out of and in a corner. More straight-line stability. Weniger Lenkung am Kurveneingang beim Rollen. Mehr Lenkung am Kurvenausgang beim Gas geben. Besserer Geradeauslauf. Moins de direction en prise de virage serré hors traction.Plus de direction en traction en sortie et en cours de virage. Plus de stabilité en ligne droite. パワーオン時に良く曲がり、直進性が良くなります。
－ Less Caster / Weniger Nachlauf / Moins de chasse / キャスター角度小	More off-power steering into a corner. Less on-power steering out of and in a corner. Less straight-line stability. Mehr Lenkung am Kurveneingang beim Rollen. Weniger Lenkung am Kurvenausgang beim Gas geben. Schlechterer Geradeauslauf. Plus de direction en prise de virage serré hors traction. Moins de direction en traction en sortie et en cours de virage. Moins de stabilité en ligne droite. パワーオフ時に良く曲がり、直進性が悪くなります。

6-3 Front Toe Angle / Spur der Vorderachse / Spur der Vorderachse / フロントトー角度

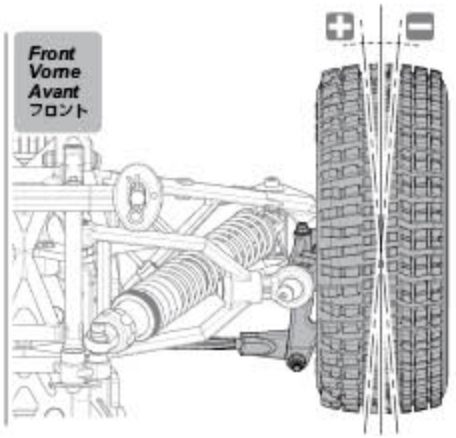

Adjust by adjusting the length of the steering link turnbuckles.
Wird durch die Länge der Lenkstangen eingestellt.
Réglez en ajustant la longueur des biellettes de direction.
ターンバックルの長さを調整してトー角度を調整します。

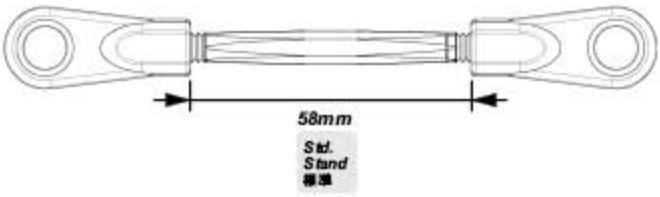

Front Toe / Spur der Vorderachse / Pincement avant / フロントトー角度	Characteristics / Auswirkung auf das Fahrverhalten / Caractéristiques / 傾 向
＋ Toe-in / Vorspur / Pincement / トーイン	More straight-line stability. Less steering response. More steering mid-corner and on-power corner exit. Besserer Geradeauslauf. Sanftere Lenkung. Mehr Lenkung in der Kurvenmitte und beim Herausbeschleunigen. Plus de stabilité en ligne droite. Moins de réponse aux commandes de direction. Plus de direction en milieu de virage et dans les sorties de virage en traction. 直進性向上。ステアリングレスポンス減少。コーナリング中盤からのパワーオンで旋回性向上。
－ Toe-out / Nachspur / Baillement / トーアウト	Less straight-line stability. More steering response. Less steering on-power at corner exit. Schlechterer Geradeauslauf. Direktere Lenkung. Weniger Lenkung beim Herausbeschleunigen. Moins de stabilité en ligne droite. Plus de réponse aux commandes de direction. Moins de direction lors de la sortie de virage en traction. 直進性減少ステアリングレスポンス向上。コーナーリング終盤のパワーオンで旋回性減少。

COMPETITION PLUS
A WEB SITE FOR THE SERIOUS RACER

6-4 Rear Toe Angle / Vorspur der Hinterachse — Vorspur der Hinterachse / リアトー角度

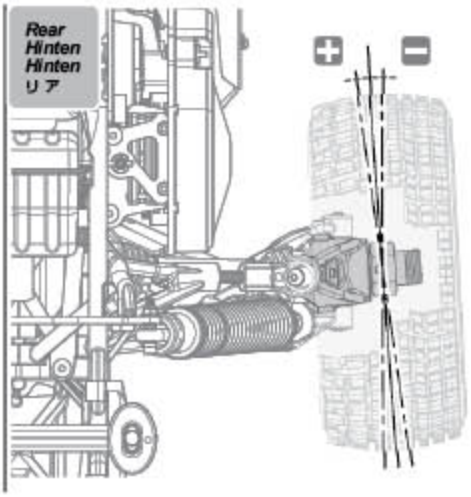

Rear toe angle can be adjusted by changing spacers.
Die Spur der Hinterachse kann durch Tauschen der Scheiben verändert werden.
L'angle de pincement arrière peut être réglé en changeant les rondelles d'espacement.
スペーサーを変えることによりトー角度を調整できます。

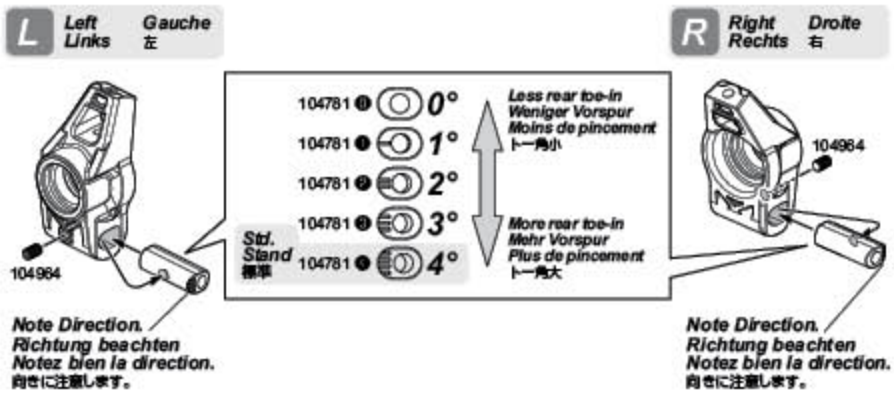

Rear Toe Vorspur der Hinterachse Angle de pincement arrière リアトー角度	Characteristics Auswirkung auf das Fahrverhalten Caractéristiques 傾 向
+ More rear toe-in Mehr Vorspur Plus de pincement トー角度大	More stability under braking. More stability on power at corner exit. Less top speedBesserer Geradeauslauf. Stabiler beim Bremsen. Sanfter beim Herausbeschleunigen. Geringere Höchstgeschwindigkeit. Plus de stabilité en freinage. Plus de stabilité en sortie de virage en traction. Vitesse maximale plus faible. ブレーキ時の安定性向上。コーナリング時の安定性向上。トップスピードの低下。
− Less rear toe-in Weniger Vorspur Moins de pincement トー角小度	More steering. Less stability on power at corner exit. More top speed. Mehr Lenkung. Aggressiver beim Herausbeschleunigen. Bessere Höchstgeschwindigkeit. Plus de direction. Moins de stabilité en sortie de virage en traction. Vitesse maximale plus élevée. 直進性減少。ステアリング反応向上。コーナリング時の安定性減少。トップスピードの向上。

6-5 Shocks / Dämpfer — Amortisseurs / ショック

You can adjust damping level.
Sie können den Dämpfungsgrad der Dämpfer verändern.
Vous pouvez régler le niveau d'amortissement.
走行環境に合わせてショックの特性を調整できます。

	Std. Stand 標準 *Standard setting is suitable for a wide range of surfaces.* *Die Standard Einstellung passt für die meisten Untergründe.* *Un réglage standard convient à une grande variété de surfaces.* スタンダードの設定は滑りやすい場所からグリップの良い場所まで幅広い領域に適合します。	Option Optional オプション *Optional settings are suitable for high grip surfaces.* *Für sehr griffigen Untergrund gibt es noch optionale Einstellmöglichkeiten.* *Les réglages optionnels conviennent aux surfaces à forte accroche.* オプションの設定はグリップの良い場所での走行に最適です。
Front Vorne Avant フロント	2 Holes **85413 B** *HD Piston 16mm A-1* *HD Kolbenplatte 16mm A-1* *Piston renforcé 16mm A-1* HDピストン 16mm A-1 **Z147** *Baja Shock Oil 40w* *Baja Dämpferoel 40w* *Huile amortisseurs Baja 40w* バハショックオイル 40w 15mm 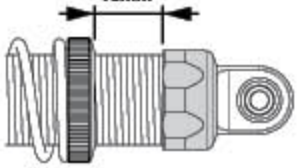	3 Holes **85413 F** *HD Piston 16mm B-1* *HD Kolbenplatte 16mm B-1* *Piston renforcé 16mm B-1* HDピストン 16mm B-1 **Z145** *Baja Shock Oil 30w* *Baja Dämpferoel 30w* *Huile amortisseurs Baja 30w* バハショックオイル 30w
Rear Hinten Hinten リア	16 Holes **85413 C** *HD Piston 16mm C-1* *HD Kolbenplatte 16mm C-1* *Piston renforcé 16mm C-1* HDピストン 16mm C-1 **Z141** *Baja Shock Oil 5w* *Baja Dämpferoel 5w* *Huile amortisseurs Baja 5w* バハショックオイル 5w 20mm 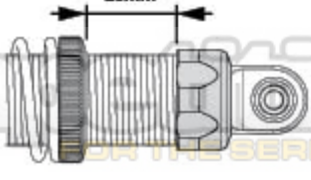	12 Holes **85413 H** *HD Piston 16mm D-1* *HD Kolbenplatte 16mm D-1* *Piston renforcé 16mm D-1* HDピストン 16mm D-1 **Z142** *Baja Shock Oil 10w* *Baja Dämpferoel 10w* *Huile amortisseurs Baja 10w* バハショックオイル 10w

emoticon
A WEB SITE FOR THE SERIOUS RACER

7-1 Installing Option Servos. / Einbau eines anderen Servos. / Mise en place des servos optionnels / オプションサーボの取り付け

102612
SFL-30MG DIGITAL SERVO (HIGH TORQUE/18kg-cm 6.0V)
SFL-30MG DIGITAL SERVO (HIGH TORQUE/18kg-cm 6.0V)
SERVO NUMER SFL-30MG (FORT COUPLE/18kg-cm 6.0V)
SFL-30MG デジタルサーボ (ハイトルク/18kg-cm 6.0V)

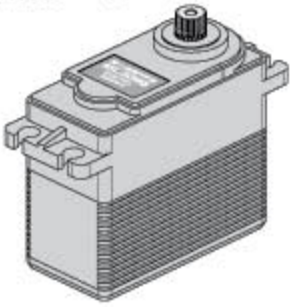

SFL-30MG digital servo offers precision steering movements, and is compatible with all radio systems on the market today, including high-speed systems. It has a high-output heavy duty motor which offers a continuous 18kg-cm [249.96oz-in] of torque through the entire servo sweep, a heat sink case to keep temps down, a machined metal gear train, including a new hybrid metal/plastic 1st gear, compared to the normal all-plastic 1st gears. Also included is an aluminum servo horn for maximum strength and durability.
While the numbers are smaller [18kg-cm vs. 24kg-cm of torque], the SFL-30MG is an "over-all" much stronger servo. The SFL-30MG offers consistent "full-strength" torque across the entire servo-stroke, whereas the SFL-10MG2 [24kg-cm] servo only has a peak-strength at only one point across the servo stroke, thus an overall average rating below the SFL-30MG.

Le servo numérique SFL-30MG offre une grande précision de la direction, et il est compatible avec tous les systèmes de radio qui sont sur le marché actuellement, y compris les systèmes à haute vitesse. Il dispose d'un moteur résistant à haut rendement, qui offre un couple continu de 18 kg-cm [249,96 onces par pouce] sur tout le mouvement du servo, d'un boîtier refroidissant qui empêche la température de s'élever, et d'une transmission en métal usiné qui comprend un premier pignon hybride en métal et plastique, contrairement aux premiers pignons ordinaires tout en plastique. Un bras de servo est également inclus, en aluminium pour plus de résistance et de longévité.
Bien que ses caractéristiques soient plus faibles (18 kg-cm contre 24 kg-cm), le SFL-30MG est au total un servo beaucoup plus fort. Il offre un couple constant « maximal » sur tout le débattement du servo, alors que le SFL-10MG2 (24 kg-cm) a un pic de couple à un seul point du débattement, et donc est considéré plus faible que le SFL-30MG.

Das SFL-30MG Digital-Servo bietet präzise Lenkbewegungen und ist kompatibel mit allen auf dem Markt befindlichen RC-Anlagen, inklusive den High-Speed Systemen. Es besitzt einen leistungsstarken Heavy Duty Motor, der ein kontinuierliches Drehmoment von 18kgcm (249.96ozin) während der gesamten Drehbewegung bietet. Es ist außerdem mit einem Kühlkörper-Gehäuse, Metallzahnrädern und einem neuen Metall/Kunststoff-Hybrid-Abtrieb (im Gegensatz zum normalen Kunststoff-Abtrieb) ausgestattet. Mit zum Lieferumfang gehört auch noch ein Aluminium Servohorn, das maximale Stärke und Haltbarkeit bietet.
Obwohl die angegebenen Werte kleiner erscheinen (18kgcm gegen 24kgcm Drehmoment), ist das SFL-30MG im Gesamten ein viel stärkeres Servo. Das SFL-30MG bietet sein volles Drehmoment zu jedem Zeitpunkt der Bewegung an, im Gegensatz dazu besitzt das SFL-10MG2 (24kgcm) sein Drehmoment nur als Spitze zu einem Punkt der Bewegung. Somit ist es im Durchschnitt unter dem SFL-30MG einzuordnen.

SFL-30MG デジタルサーボは搭載されているサーボの中でも圧倒的なスピードとトルクを誇ります。メタルギアは18kg-cmのトルクを確実に伝達し、アルミケースは発熱を抑え出力性能を安定します。アルミサーボホーンを同梱しステアリングの総合性能を強化します。
SFL-30MG デジタルサーボのトルク表記は18kg-cmとスタンダードのSFL-10MGトルク表記24kg-cmと比べて小さく見えますが SFL-10MGはピーク出力が24kg-cmのトルクを発揮するのに比べSFL-30MGは動作中常に18kg-cmを発揮し、総合性能は圧倒的です。

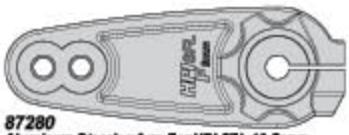

87280
Aluminum Steering Arm For HPI SFL-10 Servo
Aluminium Servohorn (HPI SFL-10 Servo)
Bras de direction aluminium pour servo HPI SFL-10
アルミステアリングアーム/HPI SFL10サーボ

94453
Flanged Cap Head Screw M3x8mm
Inbusschraube Mit Flansch M3x8mm
Vis tête cylindrique collerette M3x8mm
フランジキャップスクリュー M3x8mm

Z422
Cap Head Screw M2.6x10mm
Inbusschraube M2.6x10mm
Vis tête cylindrique M2.6x10mm
キャップネジ M2.6x10mm

86407
Ball 6.8x16mm
Kugelkopf 6.8x16mm
Rotule 6.8x16mm
ボール 6.8x16mm

When installing aftermarket servos, you may need to trim the servo mount.
Wenn Sie ein anderes Servo einbauen, kann es sein, dass Sie die Servobefestigungen bearbeiten müssen.
Lorsque vous mettez en place des servos adaptables, vous pouvez devoir ajuster le support de servo.
サーボの大きさに合わせて切り取ります。

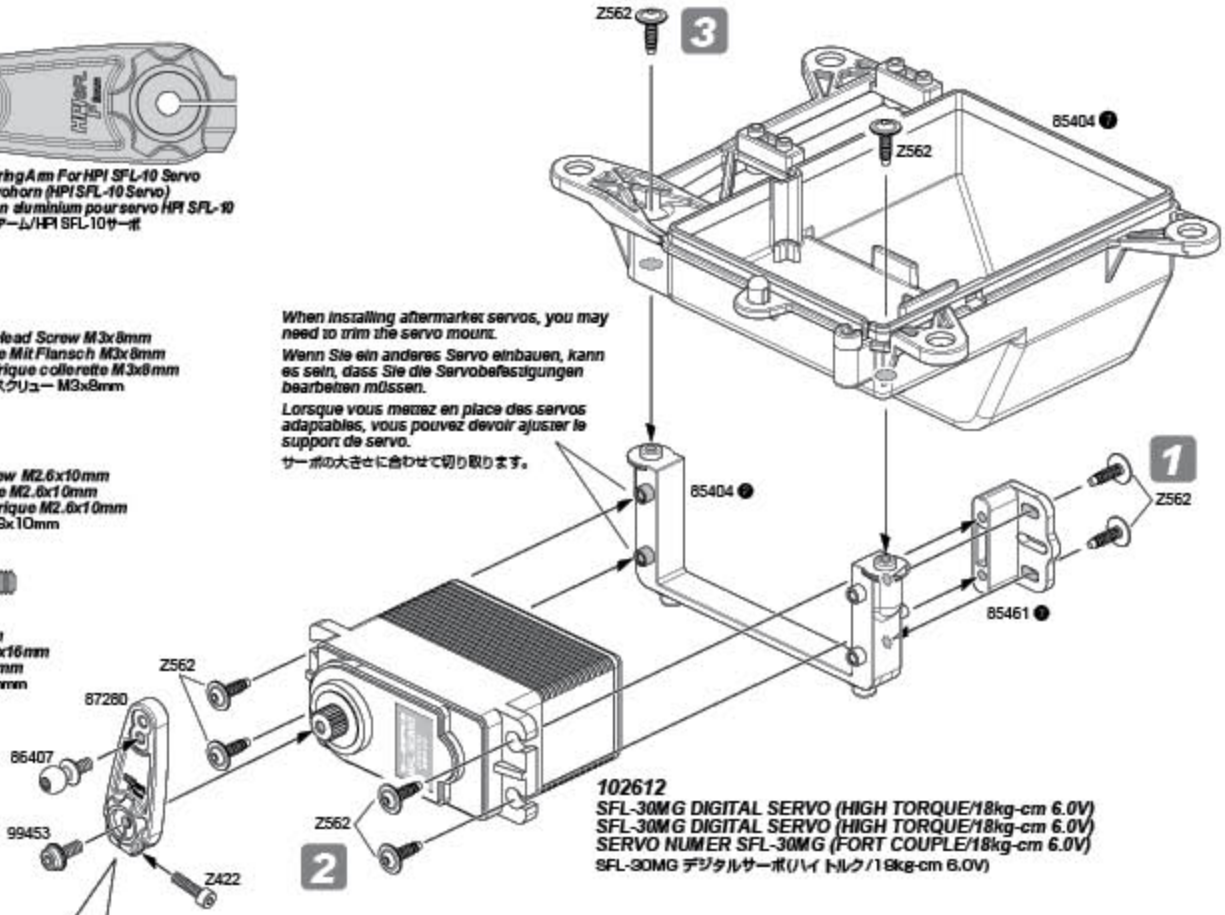

102612
SFL-30MG DIGITAL SERVO (HIGH TORQUE/18kg-cm 6.0V)
SFL-30MG DIGITAL SERVO (HIGH TORQUE/18kg-cm 6.0V)
SERVO NUMER SFL-30MG (FORT COUPLE/18kg-cm 6.0V)
SFL-30MG デジタルサーボ (ハイ トルク/18kg-cm 6.0V)

Refer to your radio's owners manual for details on proper setup.
When the power is on, the servo horn should be in the neutral position as shown in the picture.
Die korrekte Einstellung des Servos finden Sie in der Anleitung Ihrer RC-Anlage.
Bei eingeschalteter RC-Anlage sollte sich das Servo in der Neutralposition, wie hier gezeigt, befinden.
Reportez-vous aux manuels de votre système radio pour connaître les détails de réglage adéquats.
Quand le contact est mis, le bras de servo devrait être en position neutre comme indiqué sur le schéma.
お手持ちの送受信機の取り扱い説明書を参照に、サーボのニュートラルを設定します。
サーボがニュートラルの時に、サーボホーンが図のようになるように調節します。

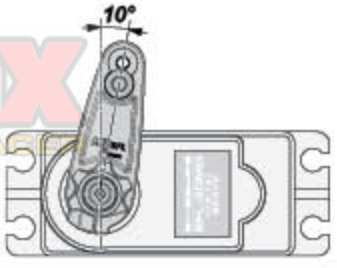

Metal Parts Pièces métalliques
Metall Teile メタルパーツ

1:1 Shown actual size / In Originalgröße abgebildet / Taille réelle / 原寸大

Z340
Wheel Screw
Felgenschraube
Boulon roue
ホイールスクリュー

94502
Cap Head Screw M4x6mm
Inbusschraube M4x6mm
Vis tête cylindrique M4x6mm
キャップネジ M4x6mm

94506
Cap Head Screw M4x15mm
Inbusschraube M4x15mm
Vis tête cylindrique M4x15mm
キャップネジ M4x15mm

94510
Cap Head Screw M4x25mm
Inbusschraube M4x25mm
Vis tête cylindrique M4x25mm
キャップネジ M4x25mm

94512
Cap Head Screw M4x30mm
Inbusschraube M4x30mm
Vis tête cylindrique M4x30mm
キャップネジ M4x30mm

94520
Cap Head Screw M4x50mm
Inbusschraube M4x50mm
Vis tête cylindrique M4x50mm
キャップネジ M4x50mm

94707
Cap Head Screw M5x20mm
Inbusschraube M5x20mm
Vis tête cylindrique M5x20mm
キャップネジ M5x20mm

94710
Cap Head Screw M5x30mm
Inbusschraube M5x30mm
Vis tête cylindrique M5x30mm
キャップネジ M5x30mm

94711
Cap Head Screw M5x35mm
Inbusschraube M5x35mm
Vis tête cylindrique M5x35mm
キャップネジ M5x35mm

Z303
Cap Head Screw M3x42mm
Inbusschraube M3x42mm
Vis tête cylindrique M3x42mm
キャップネジ M3x42mm

94763
Button Head Screw M5x45mm
Flachkopfschraube M5x45mm
Vis tête ronde M5x45mm
ナベネジ M5x45mm

94762
Button Head Screw M5x40mm
Flachkopfschraube M5x40mm
Vis tête ronde M5x40mm
ナベネジ M5x40mm

94760
Button Head Screw M5x30mm
Flachkopfschraube M5x30mm
Vis tête ronde M5x30mm
ナベネジ M5x30mm

94757
Button Head Screw M5x20mm
Flachkopfschraube M5x20mm
Vis tête ronde M5x20mm
ナベネジ M5x20mm

94754
Button Head Screw M5x12mm
Flachkopfschraube M5x12mm
Vis tête ronde M5x12mm
ナベネジ M5x12mm

94556
Button Head Screw M4x16mm
Flachkopfschraube M4x16mm
Vis tête ronde M4x16mm
ナベネジ M4x16mm

Z362
Button Head Screw M3x35mm
Flachkopfschraube M3x35mm
Vis tête ronde M3x35mm
ナベネジ M3x35mm

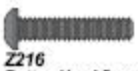

Z216
Button Head Screw M3x15mm
Flachkopfschraube M3x15mm
Vis tête ronde M3x15mm
ナベネジ M3x15mm

Z422
Cap Head Screw M2.6x10mm
Inbusschraube M2.6x10mm
Vis tête cylindrique M2.6x10mm
キャップネジ M2.6x10mm

Z087
Flat Head Screw M3x20mm
Senkkopfschraube M3x20mm
Vis tête plate m3x20mm
サラネジ M3x20mm

94529
Flat Head Screw M4x10mm
Senkkopfschraube M4x10mm
Vis tête plate M4x10mm
サラネジ M4x10mm

94730
Flat Head Screw M5x16mm
Senkkopfschraube M5x16mm
Vis tête plate M5x16mm
サラネジ M5x16mm

94732
Flat Head Screw M5x20mm
Senkkopfschraube M5x20mm
Vis tête plate M5x20mm
サラネジ M5x20mm

94735
Flat Head Screw M5x30mm
Senkkopfschraube M5x30mm
Vis tête plate M5x30mm
サラネジ M5x30mm

94737
Flat Head Screw M5x40mm
Senkkopfschraube M5x40mm
Vis tête plate M5x40mm
サラネジ M5x40mm

94879
Flat Head Screw M6x14mm
Senkkopfschraube M6x14mm
Vis tête plate M6x14mm
サラネジ M6x14mm

94909
Button Head Screw M6x25mm
Inbusschraube M6x25mm
Vis tête ronde M6x25mm
ナベネジ M6x25mm

94910
Button Head Screw M6x30mm
Inbusschraube M6x30mm
Vis tête ronde m6x30mm
ナベネジ M6x30mm

Z747
Set Screw M6x45mm
Madenschraube M6x45mm
Vis Allen sans tête M6x45mm
イモネジ M6x45mm

94453
Flanged Cap Head Screw M3x8mm
Inbusschraube Mit Flansch M3x8mm
Vis tête cylindrique collerette M3x8mm
フランジキャップスクリュー M3x8mm

94304
TP. Flat Head Screw M3x10mm
Senkkopfschneidschraube M3x10mm
Vis tole tête fraisee M3x10mm
TPサラネジM3x10mm

94631
TP. Flat Head Screw M4x15mm
Senkkopfschneidschraube M4x15mm
Vis TP tête plate M4x15mm
サラタッピングネジM4x15mm

94632
TP. Flat Head Screw M4x18mm
Senkkopfschneidschraube M4x18mm
Vis TP tête plate M4x18mm
サラタッピングネジM4x18mm

Z489
TP. Flanged Screw M2.6x10mm
Scheidschraube Mit Flansch M2.6x10mm
Vis TP collerette M2.6x10mm
TPフランジネジ M2.6x10mm

Z562
TP. Flanged Screw M3x10mm
Scheidschraube Mit Flansch M3x10mm
Vis TP à collerettecollerette M3x10mm
TPフランジネジ M3x10mm

86632
Screw Shaft M5x3x22mm
Gewindestift M5x3x22mm
Axe fileté M5x3x22mm
スクリューシャフト M5x3x22mm

86974
Step Screw M5x20mm
Stufenschraube M5x20mm
Vis a epaulement M5x20mm
ステップスクリュー M5x20mm

Z700
Set Screw M3x3mm
Madonschraube M3x3mm
Vis sans tête M3x3mm
セットスクリューM3x3mm

Z721
Set Screw M4x4mm
Madenschraube M4x4mm
Vis Allen sans tête M4x4mm
イモネジM4x4mm

104964
Set Screw M5x8mm
Madonschraube M5x8mm
Vis Sans Tete M5x8mm
イモネジM5x8mm

Z726
Set Screw M4x12mm
Madenschraube M4x12mm
Vis Allen sans tête M4x12mm
イモネジM4x12mm

CompetitionX
A WEBSITE FOR THE COMPETITION MINDED

Metal Parts / Pièces métalliques / Metall Teile / メタルパーツ

1:1 Shown actual size / In Originalgröße abgebildet / Taille réelle / 実寸大

Z663
Lock Nut M3
Stoppmutter M3
Écrou de blocage M3
ナイロンナットM3

Z664
Lock Nut M4
Stoppmutter M4
Écrou de blocage M4
ナイロンナットM4

Z665
Lock Nut M5
Stoppmutter M5
Écrou de blocage M5
ナイロンナットM5

Z682
Flanged Lock Nut M5
Stoppmutter M5
Écrou de blocage à bride M5
フランジロックナット M5

Z684
Flanged Lock Nut M4
Stoppmutter M4
Écrou de blocage à bride M4
フランジロックナット M4

50504
Concave Washer 5mm
Konkave Unterlagscheiben 5mm
Rondelle concave 5mm
F ワッシャー 5mm

86616
Spacer 12x16x4mm (Purple)
Spacer 12x16x4mm (Lila)
Rondelle esp. 12x16x4mm (violet)
スペーサー 12x16x4mm (パープル)

86405
Ball 6.8x7mm
Kugelkopf 6.8x7mm
Rotule 6.8x7mm
ボール 6.8x7mm

86407
Ball 6.8x16mm
Kugelkopf 6.8x16mm
Rotule 6.8x16mm
ボール 6.8x16mmm

86411
Ball 10x25mm
Kugelkopf 10x25mm
Rotule 10x25mm
ボール 10x25mm

Z103
E Clip E-4HD
E-Clip E-4HD
Circlip E-4HD
Eリング E4HD

Z106
E Clip E-7HD
E-Clip E-7HD
Circlip E-7HD
Eリング E7HD

96704
Locking Washer M4
Sicherungsscheibe M4
Rondelle de blocage M4
ロッキングワッシャー M4

96705
Locking Washer M5
Sicherungsscheibe M5
Rondelle de blocage M5
ロッキングワッシャー M5

96706
Locking Washer M6
Sicherungsscheibe M6
Rondelle de blocage M6
ロッキングワッシャー M6

86607
Flanged Collar 4x6x7mm
Lenkungslager 4x6x7mm
Collier à collerette 4x6x7mm
フランジカラー 4x6x7mm

Z224
Washer M3x8mm
Unterlagscheibe M3x8mm
Rondelle M3x8mm
ワッシャーM3x8mm

Z823
Washer 4x8x1.2mm
Scheibe 4x8x1.2mm
Rondelle 4x8x1.2mm
ワッシャー 4x8x1.2mm

B021
Ball Bearing 5x10x4mm
Competition Low Friction Kugellager 5x10mm
Roulement 5x10mm
ボールベアリング 5x10mm

B030
Ball Bearing 10x15x4mm
Competition Low Friction Kugellager 10x15x4mm
Roulement 10x15x4 ZZ
ベアリング10x15x4 ZZ

B089
Ball Bearing 12x24x6mm
Kugellager 12x24x6mm
Roulement à billes 12x24x6mm
ボールベアリング12x24x6mm

Z277
C Clip 10.5mm
C-clip 10.5mm
Circlip forme C 10.5mm
Cクリップ 10.5mm

96710
Washer 8x12x0.8mm
Scheibe 8x12x0.8mm
Rondelle 8x12x0.8mm
ワッシャー 8x12x0.8mm

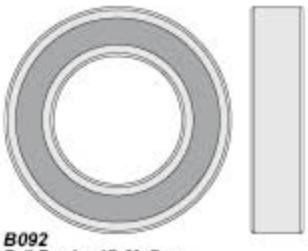

B092
Ball Bearing 17x30x7mm
Kugellager 17x30x7mm
Roulement à billes 17x30x7mm
ボールベアリング17x30x7mm

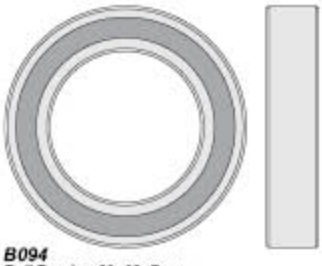

B094
Ball Bearing 20x32x7mm
Kugellager 20x32x7mm
Roulement à billes 20x32x7mm
ボールベアリング20x32x7mm

87566 C
Stop Ring 10mm
Sicherungsring 10mm
Anneau d'arrêt 10mm
ストップリング 10mm

87566 T
Stop Ring 12mm
Sicherungsring 12mm
Anneau d'arrêt 12mm
ストップリング 12mm

B075
Flanged Metal Bushing 6x10x3mm
Hulse 6x10x3mm
Bague métal collerette 6x10x3mm
フランジメタルブッシュ 6x10x3mm

B080
Metal Bushing 10x15x4mm
Metallager 10x15x4mm
Bague bronze 10x15x4mm
メタル10x15x4

87566 S
Metal Bushing 6x10x3mm
Metall Lager 6x10x3mm
Bague métal 6x10x3mm
メタルブッシュ 6x10x3mm

87566 S
Metal Bushing 6x12x8mm
Metall Lager 6x12x8mm
Bague métal 6x12x8mm
メタルブッシュ 6x12x8mm

86601
Brake Cam
Bremshebel
Came de frein
ブレーキカム

87567 C
Bevel Gear Shaft 5x32mm
Kegeldifferential Welle 5x32mm
Axe de pignon conique 5x32mm
ベベルギアシャフト 5x32mm

86401
Turnbuckle 6x92mm (Aluminum)
Spurstange 6x92mm (Alu)
Biellette 6x92mm (aluminum)
ターンバックル 6x92mm

96501
Pin 4x18mm
Pin 4x18mm
Goupille 4x18mm
ピン 4x18mm

85436 S
Pin 3x24mm
Pin 3x24mm
Goupille 3x24mm
ピン 3x24mm

96504
Pin 4x24mm
Pin 4x24mm
Goupille 4x24mm
ピン 4x24mm

86629
Steering Crank Shaft 5x53mm
Lenkungspfosten 5x53mm
Axe de direction 5x53mm
ステアリングクランクシャフト 5x53mm

87551 S
Collar 4x8x3mm
Spacer 4x8x3mm
Bague 4x8x3mm
カラー 4x8x3mm

86636
Shaft 6x63mm
Welle 6x63mm
Axe 6x63mm
シャフト 6x63mm

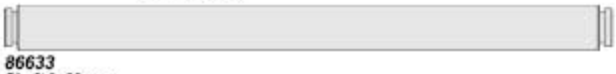

86633
Shaft 6x80mm
Welle 6x80mm
Axe 6x80mm
シャフト 6x80mm

86634
Shaft 6x94mm
Welle 6x94mm
Axe 6x94mm
シャフト 6x94mm

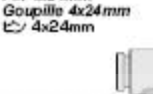

75106
Body Clip (6mm/Black)
Karosseriklammern (6mm/Schwarz)
Clip carr. (6mm/noir)
ボディーピン (6mm/ブラック)

6203
Body Clip (8mm/Black)
Karosserieklammern (8mm)
Clip carrosserie (8mm/noir)
ボディーピン (8mm/ブラック)

86635
Shaft 6x106mm
Welle 6x106mm
Axe 6x106mm
シャフト 6x106mm

CompetitionX
A WEB SITE FOR THE SERIOUS RACER

Metal Parts Pièces métalliques Metall Teile メタルパーツ

1:1 Shown actual size in Originalgröße abgebildet Taille réelle 実寸大

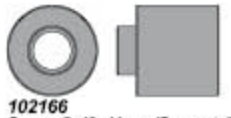

102166
Spacer 5x12x11mm (Gunmetal)
Spacer 5x12x11mm (Gunmetal)
Rondelle esp. 5x12x11mm (bronze)
スペーサー 5x12x11mm (ガンメタル)

102174 B
Aluminum Collar 6x13x7F (Gunmetal)
Aluminium Spacer 6x13x7F (Gunmet
Bague aluminium 6x13x7F (bronze)
アルミカラー 6x13x7F (ガンメタル)

102164 B
Aluminum Collar 5x14x9.5mm (Gunmetal)
Aluminium Spacer 5x14x9.5mm (Gunmet
Bague aluminium 5x14x9.5mm (bronze)
アルミカラー 5x14x9.5mm (ガンメタル)

85419 B
Collar 5x7x9mm
Spacer 5x7x9mm
Bague 5x7x9mm
カラー 5x7x9mm

87280
Aluminum Steering Arm For HPI SFL-10 Servo
Aluminium Servohorn (HPI SFL-10 Servo)
Bras de direction aluminium pour servo HPI SFL-10
アルミステアリングアーム/HPI SFL-10サーボ

102165 B
Spring Holder (Gunmetal)
Federhalter (Gunmetal)
Bloque ressort (bronze)
スプリングホルダー(ガンメタル)

102174 A
Aluminum Collar 6x13x18F (Gunmetal)
Aluminium Spacer 6x13x18F (Gunmetal)
Bague aluminium 6x13x18F (bronze)
アルミカラー 6x13x18mm (ガンメタル)

102164 A
Aluminum Collar 5x12x7mm (Gunmetal)
Aluminium Spacer 5x12x7mm (Gunmetal)
Bague aluminium 5x12x7mm (bronze)
アルミカラー 5x12x7mm (ガンメタル)

85462 B
Brake Arm
Bremshebel
Levier
ブレーキアーム

102165
Spring ID8x20x1.8mm 5.5Coils
Feder 8x20x1.8mm 5.5Wdg.
Ressort ID8x20x1.8mm 5.5 spires
スプリング 8x20x1.8mm 5.5巻

85462 C
Spring ID4x20x0.7mm 11Coils
Feder 4x20x0.7mm 11Wdg.
Ressort Di 4x20x0.07mm 11 spires
スプリング 4x20x0.7 11巻

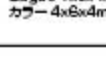

85413 A
Collar 4x6x4mm
Spacer 4x6x4mm
Bague 4x6x4mm
カラー 4x6x4mm

86617
Sway Bar Ball 6.8x22mm
Stabilisator Kugelkopf 6.8x22mm
Rotule barre stabilisatrice 6.8x22mm
スタビボール 6.8x22mm

85467
TURNBUCKLE 4x20mm
SPURSTANGE 4x20mm
BIELLETTE 4x20mm
ターンバックル 4x20mm

86675
Stop Collar 2.3mm
Kupplungsglocken Hulse 2.3mm
Collier d'arrêt 2.3mm
ストップカラー 2.3mm

86676
Diff Screw Cap M4x6mm
Diffschrauben Kappe M4x6mm
Capuchon vis diff M4x6mm
デフスクリューキャップ M4x6mm

87437
Disk Brake Shim 0.4mm
Bremsscheiben Unterlegscheibe 0.4mm
Cale frein à disque 0.4mm
ディスクブレーキシム 0.4mm

87456 B
Brake Plate
Bremsplatte
Plaque de frein
ブレーキプレート

85456 C
Brake Cam Plate
Bremsplatte
Plaque de came de frein
ブレーキカムプレート

87571 C
Engine Mount Spacer
Motorhalterungs-Spacer
Entretoise de support moteur
エンジンマウントスペーサー

85462 H
Spring ID2.6x40x0.4mm 35Coils
Feder 2.6x40x0.4mm 35Wdg.
Ressort Di 2.6x40x0.4mm 35 spires
スプリング 2.6x40x0.4mm 35巻

85462 C
Throttle Linkage
Gasgestaengesatz
Tringlerie gaz
スロットルリンケージ

85421 B
Collar 5x7x62mm
Spacer 5x7x62mm
Bague 5x7x62mm
カラー 5x7x62mm

104960 G
Collar 5x7x70mm
Spacer 5x7x70mm
Bague 5x7x70mm
カラー 5x7x70mm

104960 K
Collar 5x7x98mm
Spacer 5x7x98mm
Bague 5x7x98mm
カラー 5x7x98mm

104779 S
Collar 5x7x45mm
Spacer 5x7x45mm
Bague 5x7x45mm
カラー 5x7x45mm

86432
Shock Body (20x86mm)
Daempfergehaeuse (20x86mm)
Corps amortisseur (20x86mm)
ショックボディ (20x86mm)

87565
Shock Bottom Cap
Untere Daempferkappe
Bouchon inferieur amort.
ショックボトムキャップ

102154
Shock Cap 20x12mm (Gunmetal)
Daempferkappe 20x12mm (Gunmetal)
Bouchon amortisseur 20x12mm (bronze)
ショックキャップ 20x12mm (ガンメタル)

102155
Shock Adjuster Nut 20mm (Gunmetal)
Daempfermutter 20mm (Gunmetal)
Ecrou reglage amort. 20mm (bronze)
ショックアジャストナット 20mm (ガンメタル)

86433
Shock Body (20x96mm)
Daempfergehaeuse (20x96mm)
Corps amortisseur (20x96mm)
ショックボディ (20x96mm)

86448
Shock Shaft 6x105mm
Kolbenstange 6x105mm
Axe amortisseur 6x105mm
ショックシャフト 6x105mm

86449
Shock Shaft 6x115mm
Kolbenstange 6x115mm
Axe amortisseur 6x115mm
ショックシャフト 6x115mm

86757
Shock Spring 23x135x2.2mm 13Coils (Black)
Daempferfeder 23x135x2.2mm 13W (Schw)
Ressort amort. 23x135x2.2mm 13 Spires (Noir)
ショックスプリング 23x135x2.2mm 13巻 (ブラック)

86762 B
Shock Spring 23x155x2.4mm 17.5Coils (Black)
Daempferfeder 23x155x2.4mm 17.5W (Schw)
Ressort amort. 23x155x2.4mm 17.5 Spires (Noir)
ショックスプリング 23x155x2.4mm 17.5巻 (ブラック)

86762 K

85462 K
Throttle Linkage
Gasgestaengesatz
Tringlerie gaz
スロットルリンケージ

Metal Parts Pièces métalliques
Metall Teile メタルパーツ

86482
Drive Gear 19Tooth
Getriebezahnrad 19Z
Pignon entr. 19 dents
ドライブギア 19T

86493
Pinion Gear 17Tooth
Ritzel 17Z
Pignon 17 Dents
ピニオンギア 17T

86484
Idler Gear 30Tooth
Getriebezahnrad 30Z
Pignon fou 30 dents
アイドルギヤ 30T

86480
Diff Gear 48Tooth
Differential Zahnrad 48Z
Pignon diff. 48 Dents
デフギヤ 48T

85427 S
Alloy Differential Case
Aluminium Differentialgehaeuse
Cas de différentiel d'alliage
メタルデフケース

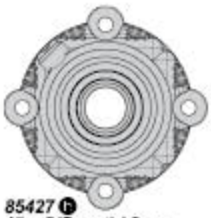

85427 R
Alloy Differential Case
Aluminium Differentialgehaeuse
Cas de différentiel d'alliage
メタルデフケース

87567 B
Bevel Gear 16T
Kegelrad 16Z
Pignon conique 16D
ベベルギア 16T

87567 R
Bevel Gear 12T
Kegelrad 12Z
Pignon conique 12D
ベベルギア 12T

87474 S
Washer 10x30x1mm
Scheibe 10x30x1mm
Rondelle 10x30x1mm
ワッシャー 10x30x1mm

87474 S
Washer 18x25x2mm
Scheibe 18x25x2mm
Rondelle 18x25x2mm
ワッシャー 18x25x2mm

87424
Brake Disk Rotor
Bremsscheiben Rotor
Disque de frein
ブレーキディスクローター

102171
Brake Disk Fin Plate (Gunmetal)
Bremsscheiben Schaufelrad (Gunmetal)
Ailette pour disque de frein (bronze)
ブレーキディスクフィンプレート (ガンメタル)

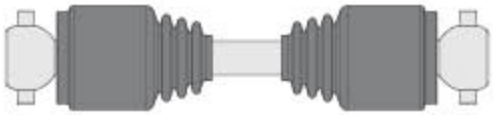

104966
Super Heavy Duty Drive Shaft 18x116mm
Super Heavy Duty Knochen 18x116mm
Arbre Transmission Super Renforce 18x116mm
スーパーHDドライブシャフト18x116mm

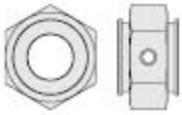

86615
Disc Brake Hub 24x16mm
Bremsscheibenhalter 24x16mm
Moyeu frein à disque 24x16mm
ブレーキハブ 24x16mm

102216
Wheel Nut 24mm (Gunmetal)
Radmutter 24mm (Gunmetal)
Écrou de roue 24mm (bronze)
ホイールナット 24mm (ガンメタル)

102157
Wheel Hex Hub 24x27mm (Gunmetal)
Radmitnehmer 24x27mm Hinten(Gunmetal)
Hexagonal roue 24x27mm (bronze)
ホイール六角ハブ 24x27mm(ガンメタル)

105612
24mm HD Front Hex Hub (Gunmetal)
HD Radmitnehmer Vorne 24mm Gunmetal
Hexagonal Avant 24mm Renforce (Bronze)
24mm Hdフロント六角ハブ(ガンメタル)

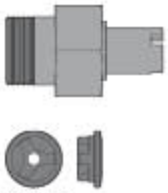

105613
HD Front Hub Nut
HD Radmutter
Ecrou Hexagonal Avant Renforce
HDフロントハブナット

104965
Super Heavy Duty Diff Shaft 25x48mm
Super Heavy Duty Diff Welle 25x48mm
Arbre Diff. Super Renforce 25x48mm
スーパーHDデフシャフト25x48mm

104967
Super Heavy Duty Drive Axle 25x70mm
Super Heavy Duty Radachse 25x70mm
Essieu Moteur Super Renforce 25x70mm
スーパーHDドライブアクスル 25x70mm

86630
Drive Gear Shaft 12x124mm
Getriebewelle 12x124mm
Axe pignon entr. 12x124mm
ドライブギアシャフト 12x124mm

102163
Engine Mount Brace (Left/Gunmetal)
Motorhalterungs Strebe (Links/Gunmetal)
Renfort support moteur (gauche/bronze)
エンジンマウントブレース(レフト/ガンメタル)

102162
Brake Holder Plate (Gunmetal)
Bremsscheibenhalter Platte (Gunmetal)
Plaque support de frein (bronze)
ブレーキホルダープレート (ガンメタル)

102167
Front Lower Brace 6x60x4mm (Gunmetal)
Strebe Vorne, Unten 6x60x4mm (Gunmetal)
Renfort avant inferieur 6x60x4mm (bronze)
フロントロアブレース 6x60x4mm (ガンメタル)

102168
Rear Lower Brace B 6x70x4mm (Gunmetal)
Strebe B Hinten, Unten 6x70x4mm (Gunmetal)
Renfort arriere inferieur B 6x70x4mm (bronze)
リアロアブレース B 6x70x4mm (ガンメタル)

102173
Engine Mount Brace (Right/Gunmetal)
Motorhalterungs Strebe (Rechts/Gunmetal)
Renfort support moteur (droite/bronze)
エンジンマウントブレース(ライト/ガンメタル)

102158
Rear Lower Brace A 6x70x4mm (Gunmetal)
Strebe A Hinten 6x70x4mm (Gunmetal)
Renfort arriere inferieur A 6x70x4mm (bronze)
リアロアブレース A 6x70x4mm (ガンメタル)

102159
Front Upper Brace 6x60x4mm (Gunmetal)
Strebe Vorne, Oben 6x60x4mm (Gunmetal)
Renfort Avantsuperieur 6x60x4mm (bronze)
フロントアッパーブレース 6x60x4mm (ガンメタル)

102172
Rear Brace (Gunmetal)
Strebe Hinten (Gunmetal)
Renfort arrière (bronze)
リアブレース (ガンメタル)

102160
REAR UPPER PLATE (Gunmetal)
Platte Hinten, Oben (Gunmetal)
Plaque superieure arriere (bronze)
リアアッパープレート (ガンメタル)

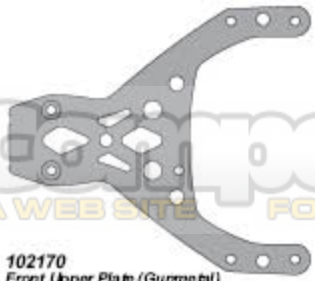

102170
Front Upper Plate (Gunmetal)
Platte Vorn, Oben (Gunmetal)
Plaque superieure avant (bronze)
フロントアッパープレート (ガンメタル)

102161
Gear Plate (Gunmetal)
Getriebeplatte (Gunmetal)
Plaque pignon (bronze)
ギヤプレート (ガンメタル)

102214
Joint 7x82mm (Gunmetal)
Fluegelhalter 7x82mm (Gunmetal)
Raccord 7x82mm (bronze)
ジョイント 7x82mm (ガンメタル)

CompetitionX
A WEB SITE FOR THE SERIOUS RACER

Metal Parts / Pièces métalliques / Metall Teile / メタルパーツ

87551 B
Rear Shock Mount Plate A (Gunmetal/+12mm)
Daempferhalt. Platte Hinten (Grau/+12mm)
Plaque A support amortiss. arriere (bronze/+12mm)
リアショックマウントプレートA (ガンメタル/+12mm)

86490
Clutch Bell
Kupplungsglocke
Cloche d'embrayage
クラッチベル

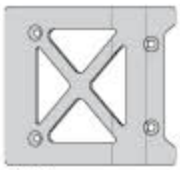

86975
Roof Plate
Dachplatte
Plaque de toit
ルーフプレート

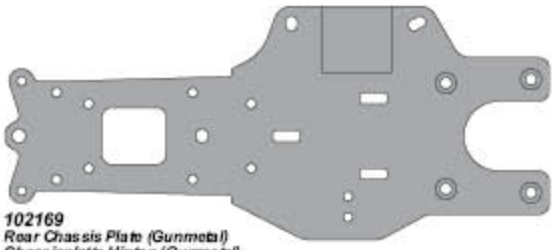

102169
Rear Chassis Plate (Gunmetal)
Chassisplatte Hinten (Gunmetal)
Plaque chassis arriere (bronze)
リアシャーシプレート (ガンメタル)

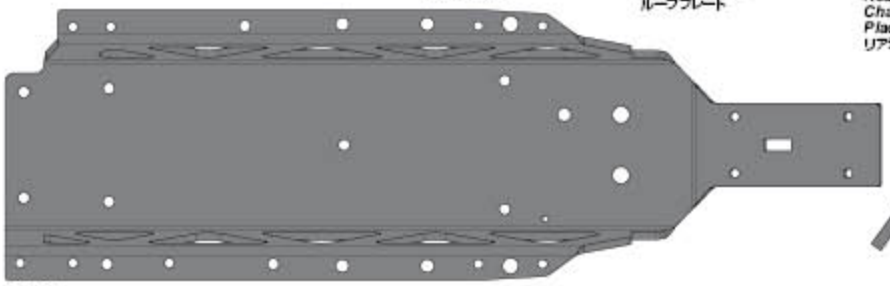

87476
Main chassis (Black)
Kohlefaserchassis (Schwarz)
Chassis principal (Noir)
メインシャーシ (ブラック)

86618
Sway Bar
Stabisatz
Barre anti roulis
スタビライザー

Rubber / Form Parts / Pièces en caoutchouc / en mousse / Gummi / Schaumstoff Teile / ゴム/スポンジ パーツ

1:1 Shown actual size / In Originalgröße abgebildet / Taille réelle / 実寸大

75077
O-Ring 4x1mm (Black)
O-Ring 4x1mm (Schwarz)
Joint Torique 4x1mm (noir)
Oリング 4x1mm (ブラック)

75071
O-Ring S15 (15x1.5mm/Orange)
O-Ring S15 (15x1.5mm/Orange)
Joint torique S15 (15x1.5mm/orange)
Oリング S15 (15x1.5mm/オレンジ)

85417 A
Rubber Bushing 12.5x8x6mm
Gummilager 12.5x8x6mm
Bague caoutchouc 12.5x8x6mm
ラバーブッシュ 12.5x8x6mm

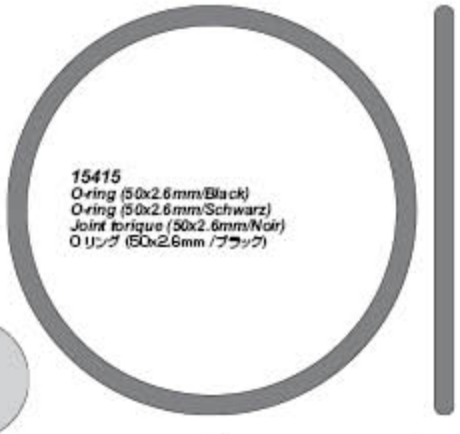

15415
O-ring (50x2.6mm/Black)
O-ring (50x2.6mm/Schwarz)
Joint torique (50x2.6mm/Noir)
Oリング (50x2.6mm /ブラック)

75078
O-Ring P10 (10x2mm/Black)
O-Ring P10 (10x2mm/Schwarz)
Joint torique P10 (10x2mm/Noir)
Oリング P10 (10x2mm/ブラック)

75072
O-Ring P20 (20x2.5mm/Black)
O-Ring P20 (20x2.5mm/Schwarz)
Joint torique P20 (20x2.5mm/noir)
Oリング P20 (20x2.5mm/ブラック)

6163
Servo Tape
Doppelseitiges Klebeband
Double face
両面テープ

86666
Damper Bushing
Daempfer Huelse
Bague amortisseur
ダンパーブッシュ

75079
O-ring S13 (13x1.5mm/Black)
O-ring S13 (13x1.5mm/Schwarz)
Joint torique S13 (13x1.5mm/noir)
O リング S13 (13x1.5mm/ブラック)

86664
Rubber Cap 6x5mm
Gummikappe 6x5mm
Bouchon caoutchouc 6x5mm
ラバーキャップ 6x5mm

50474
Silicone Tube
Silikonschlauch
Tube silicone
シリコンチューブ

87456 F
Brake Pad
Bremsbelag
Patin de frein
ブレーキパッド

86478
Diff Case Gasket
Differentialgehaeuse Dichtung
Joint boitier diff.
デフケースガスケット

86927
O-Ring P6 (6x2mm/Clear)
O-Ring P6 (6x2mm/klar)
Joint torique P6 (6x2mm/incolore)
Oリング P6 (6x2mm/クリアー)

86653
Rubber Bushing 6x9x10mm
Gummilager 6x9x10mm
Bague caoutchouc 6x9x10mm
ラバーブッシュ 6x9x10mm

15481
Exhaust Gasket
Auspuff Dichtung
Joint d'échappement
マフラーガスケット

86442
Shock Boots 20x70mm
Daempferueberzug 20x70mm
Protection d'amortisseurs 20x70mm
ショックブーツ 20x70mm

86443
Shock Boots 20x80mm
Daempferueberzug 20x80mm
Protection d'amortisseurs 20x80mm
ショックブーツ20x80mm

87460 R
Charging Jack Dust Cover
Ladeanschluss Abdeckung
Housse du chargeur
充電ジャックダストカバー

87460 C
R/C Unit Dust Cover
RC-Box Abdeckung
Housse de l'unité de télécommande
メカボックスダストカバー

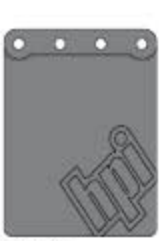

85404 S
Form Sheet
Bilden Sie Blatt
Formez la feuille
フォームシート

15416 B
Air Filter Foam Element
Luftfilter Element
Ens. élément mousse pour filtre à air
エアフィルターエレメント

15416 C
Air Filter Foam Element
Luftfilter Element
Ens. élément mousse pour filtre à air
エアフィルターエレメント

87460 B
Switch Dust Cover
Schalter Staubschutz
Cache de l'interrupteur
スイッチダストカバー

85470
Body Mount Washer 8mm
Karosseriehalter-scheibe 8mm
Rondelle P. montage de carrosserie 8mm
ボディマウントワッシャー 8mm

104969
Rear Bumper Brace S
Hockrammer Strebe S
Ens. Renfort Pare-chocs Ar
リアバンパーブレースセット

Competition
A WEBSITE FOR THE SERIOUS RACER

Plastic Parts / Pièces en plastique
Kunststoff Teile / プラスチックパーツ

85413 B
HD Piston 18mm A-1
HD Kolbenplatte 18mm A-1
Piston renforcé 18mm A-1
HDピストン 18mm A-1

85413 C
HD Piston 18mm C-1
HD Kolbenplatte 18mm C-1
Piston renforcé 18mm C-1
HDピストン 18mm C-1

85413 C
Piston Ring 18mm
Kolbenring 18mm
Segment 18mm
ピストンリング 18mm

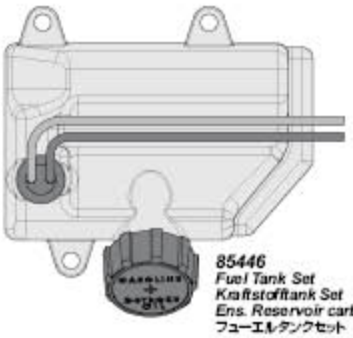

85446
Fuel Tank Set
Kraftstofftank Set
Ens. Reservoir carburant
フューエルタンクセット

85432
Spur Gear 57T
Hauptzahnrad 57Z
Couronne 57D
スパーギア 57T

85428
Spur Gear Holder
Hauptzahnrad Halter
Support couronne
スパーギアホルダー

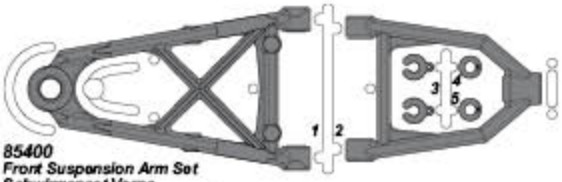

85400
Front Suspension Arm Set
Schwingenset Vorne
Jeu bras de suspension avant
フロントサスペンションアームセット

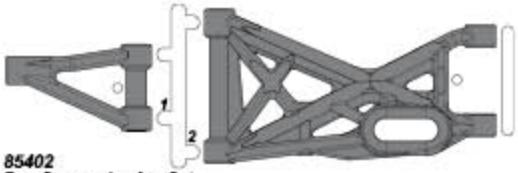

85402
Rear Suspension Arm Set
Hinteres Schwingen Set
Jeu bras de suspension arriere
リアサスペンションアームセット

85410
Shock Parts Set
Daempferteile Set
Ensemble pieces amortisseur
ショックパーツセット

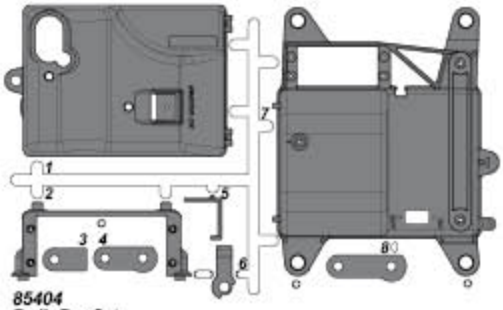

85404
Radio Box Set
Elektronik Box Set
Ens. casier radio
メカボックスセット

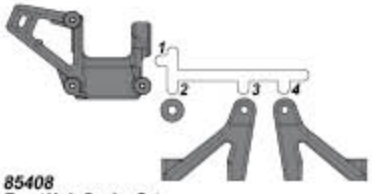

85408
Front Hub Carrier Set
Lenkhebeltraeger Set
Ens. Porte-moyeu avant
フロントハブキャリアセット

85460
Steering Wiper Arm Set
Lenkungsteile Set
Ens.Bras de direction
ステアリングワイパーアームセット

85461
Servo Arm Set
Servoarm Set
Ens. Bras de servo
サーボアームセット

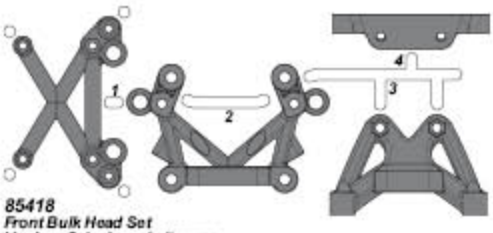

85418
Front Bulk Head Set
Vordere Schwingenhalterung
Jeu cloison avant
フロントバルクヘッドセット

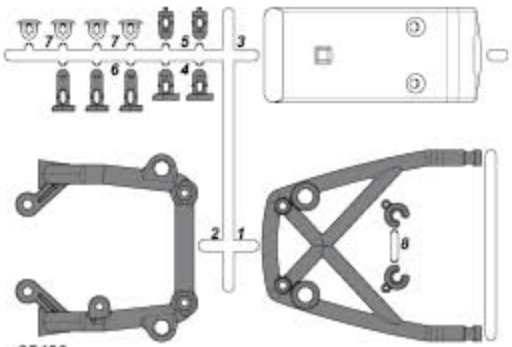

85420
Bumper Set
Rammer Set
Ensemble pare-chocs
バンパーセット

85416
Rod End Set
Kugelkopf Set
Ens. Embout biellette
ロッドエンドセット

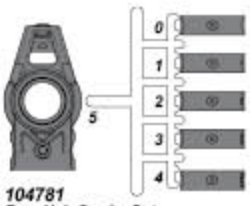

104781
Rear Hub Carrier Set
Schmutzfaenger Halter Set
Ensemble Moyeu Arriere
リアハブキャリアセット

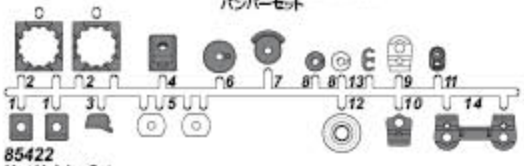

85422
Nut Holder Set
Mutter Halter Set
Jeu fixe-ecrou
ナットホルダーセット

85434
Rear Bulkhead Set
Hintere Schwingenhalterung
Ens. Paroi arriere
リアバルクヘッドセット

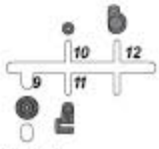

85462
Throttle Linkage Set
Gas-gestaenge Set
Ens. Tringlerie d'acceleration
スロットルリンケージセット

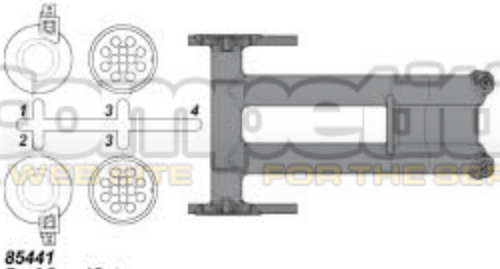

85441
Roof Guard Set
Dach-schutz Set
Ensemble protection de toit
ルーフガードセット

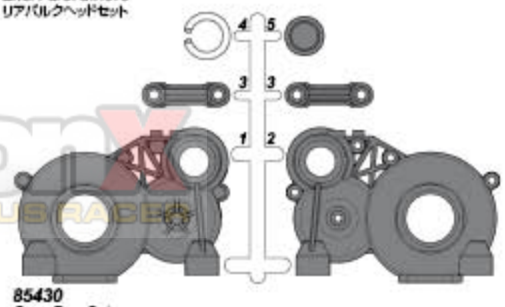

85430
Gear Box Set
Getriebe Box Set
Jeu boite vitesses
ギアボックスセット

Competition
A WEBSITE FOR THE SERIOUS RACER

Plastic Parts / Pièces en plastique / Kunststoff Teile / プラスチックパーツ

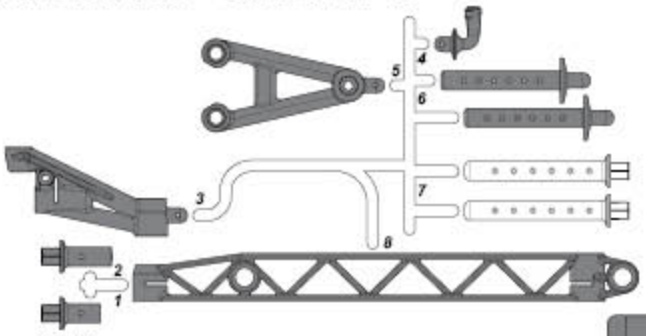

85419
Body Mount Set (Side)
Karosseriehalter Set (Seiten)
Ens. Montage carrosserie (lateral)
ボディマウントセット(サイド)

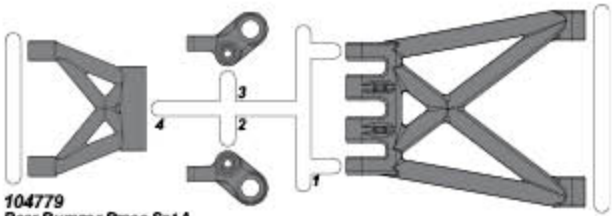

104779
Rear Bumper Brace Set A
Heckrammer Strebe Set A
Ens. Renfort Pare-chocs Arriere A
リアバンパーブレースセットA

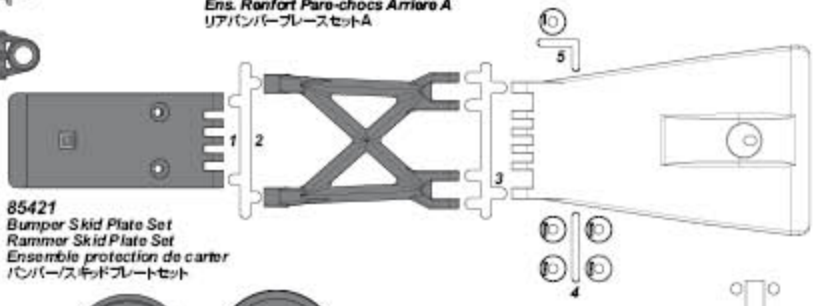

85421
Bumper Skid Plate Set
Rammer Skid Plate Set
Ensemble protection de carter
バンパー/スキッドプレートセット

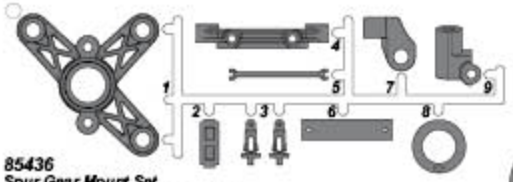

85436
Spur Gear Mount Set
Hauptzahnrad Befestigungs Set
Jeu support de couronne
スパーギアマウントセット

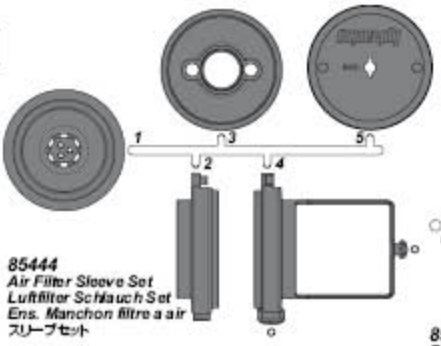

85444
Air Filter Sleeve Set
Luftfilter Schlauch Set
Ens. Manchon filtre a air
スリーブセット

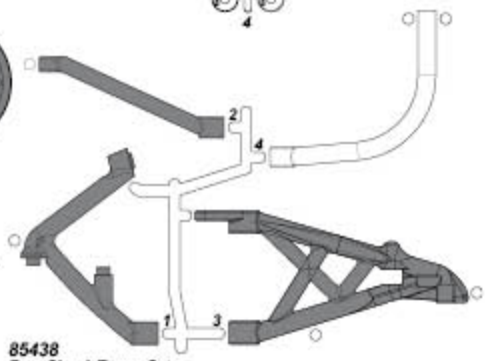

85438
Rear Shock Tower Set
Daempferbruecke Hinten
Jeu platine suspension arriere
リアショックタワーセット

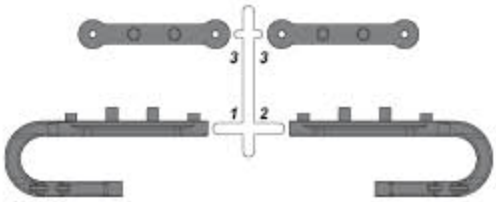

104780
Mud Flap Mount Set
Schmutzfaenger Halter Set
Ensemble Support Garde-boue
マッドフラップマウントセット

85445
Gear Cover
Getriebeabdeckung
Carter engrenage
ギアカバー

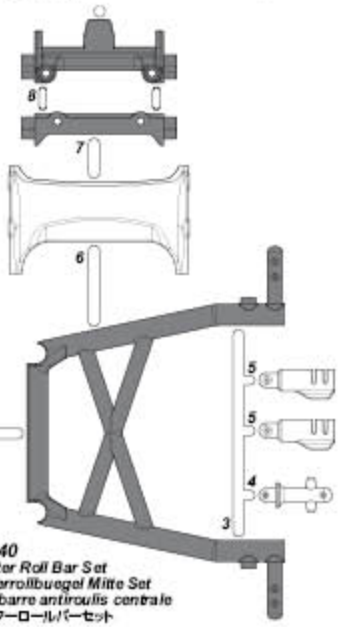

85440
Center Roll Bar Set
Ueberrollbuegel Mitte Set
Jeu barre antiroulis centrale
センターロールバーセット

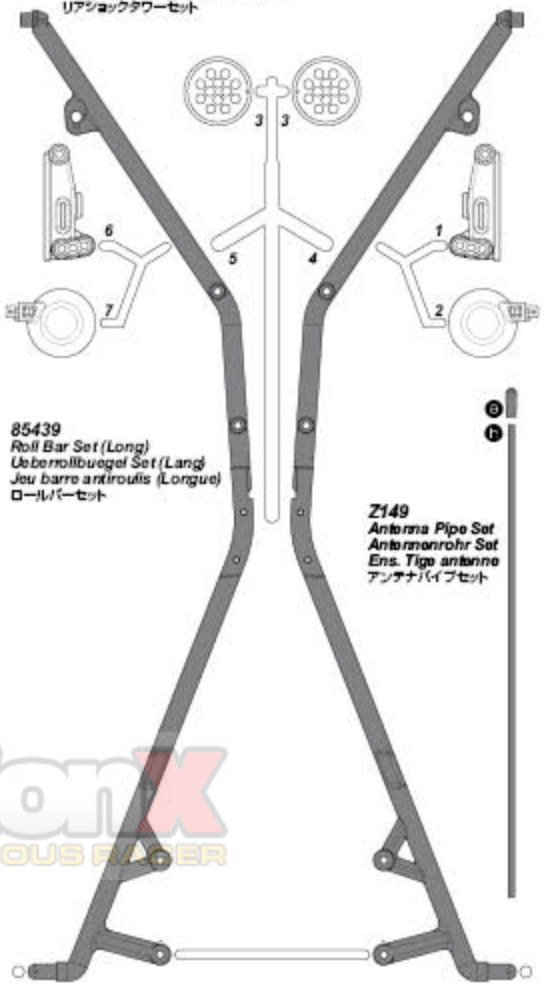

85439
Roll Bar Set (Long)
Ueberrollbuegel Set (Lang)
Jeu barre antiroulis (Longue)
ロールバーセット

Z149
Antenna Pipe Set
Antennenrohr Set
Ens. Tige antenne
アンテナパイプセット

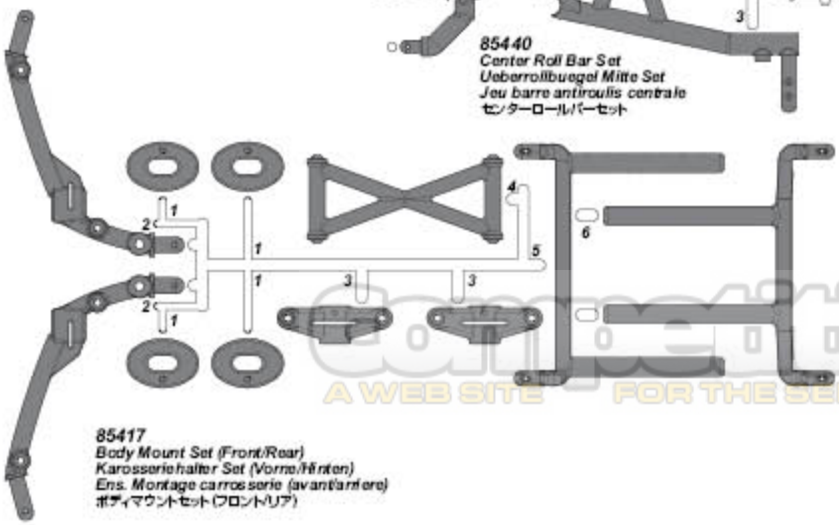

85417
Body Mount Set (Front/Rear)
Karosseriehalter Set (Vorne/Hinten)
Ens. Montage carrosserie (avant/arriere)
ボディマウントセット(フロント/リア)

competitionX
A WEB SITE FOR THE SERIOUS RACER

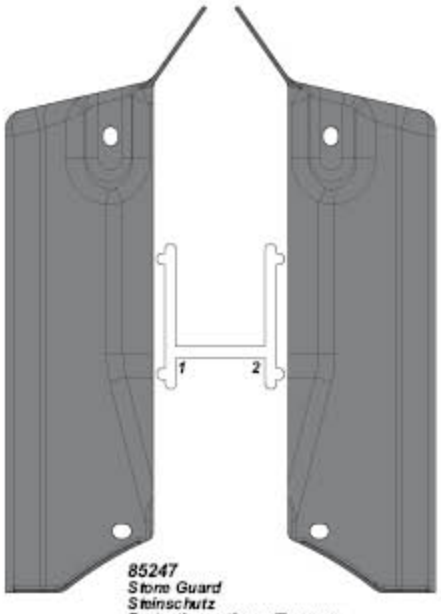

85247
Stone Guard
Steinschutz
Protection anti-gravillonnage
ストーンガード

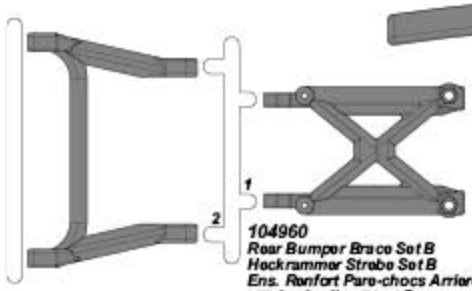

104960
Rear Bumper Brace Set B
Heckrammer Strebe Set B
Ens. Renfort Pare-chocs Arriere B
リアバンパーブレースセットB

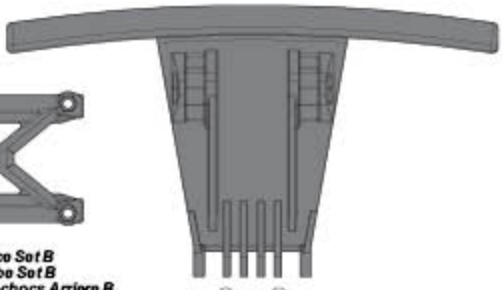

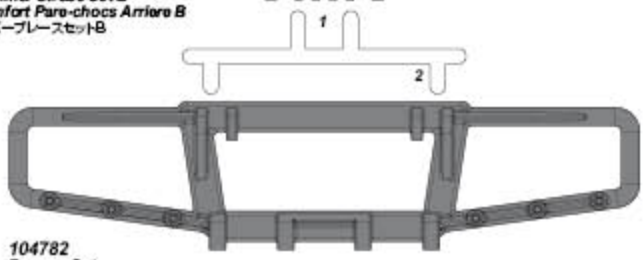

104782
Bumper Set
Rammer Set
Ensemble Pare-chocs
バンパーセット

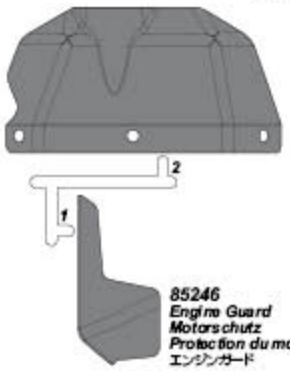

85246
Engine Guard
Motorschutz
Protection du moteur
エンジンガード

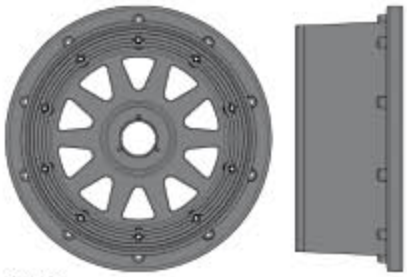

104975
TR-10 Wheel Black (120x60mm/-4mm Offset)
TR-10 Felge Schwarz (120x60mm/vorne/-4mm Offset)
Jante TR-10 Noire (120x60mm/dsport -4mm)
TR-10ホイールブラック (120x60mm/-4mmオフセット)

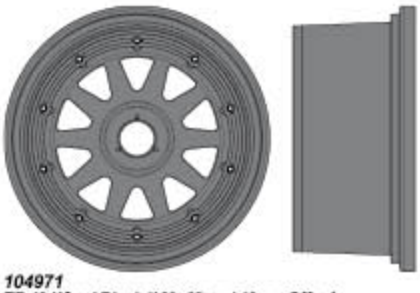

104971
TR-10 Wheel Black (120x65mm/-10mm Offset)
TR-10 Felge Schwarz (120x65mm/hinten/-10mm Offset)
Jante TR-10 Noire (120x65mm/dsport -10mm)
TR-10ホイールブラック (120x65mm-10mm オフセット)

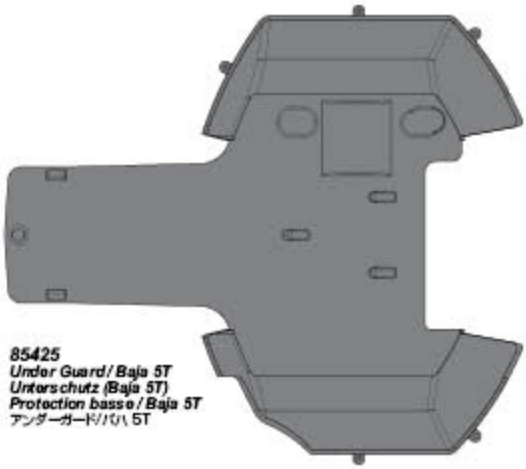

85425
Under Guard / Baja 5T
Unterschutz (Baja 5T)
Protection basse / Baja 5T
アンダーガード/バハ5T

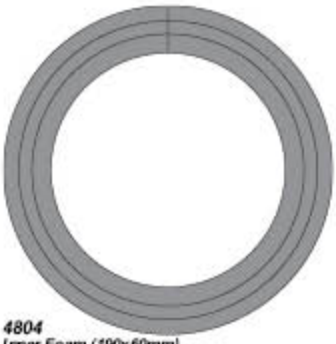

4804
Inner Foam (190x60mm)
Reifeneinlage (190x60mm)
Mousse interieure (190x60mm)
インナースポンジ (190x60mm)

4818
Molded Inner Foam MS (190x70mm)
Reifeneinlagen MS (190x70mm)
Forme interieure moulee MS (190x70mm)
モールドインナーフォームMS (190x70mm)

3272 E
Heavy Duty Wheel Bead Lock Rings (Silver)
Heavy Duty Felgenringe (Silber)
Anneaux verrouillage talon renforces (Argent)
HDホイールビードロックリング (シルバー)

67865
HB RODEOO Tire (Blue/front)
HB RODEOO Reifen (Vorne/blau)
PNEU HB RODEOO (Bleue/avant)
HB RODEOO タイヤ(ブルー/フロント)

67867
HB RODEOO Tire (White/rear)
HB RODEOO REIFEN (Hinten/weiss)
PNEU HB RODEOO (Arriere/blanche)
HB RODEOO タイヤ(ホワイト/リア)

3272 F
Heavy Duty Wheel Bead Lock Rings (Silver)
Heavy Duty Felgenringe (Silber)
Anneaux verrouillage talon renforces (Argent)
HDホイールビードロックリング (シルバー)

Competitionx
A WEB SITE FOR THE SERIOUS RACER

Baja 5sc
1/5th SCALE SHORT COURSE TRUCK

9-1 Chassis Assembly Montage du châssis
Chassis シャーシ展開図

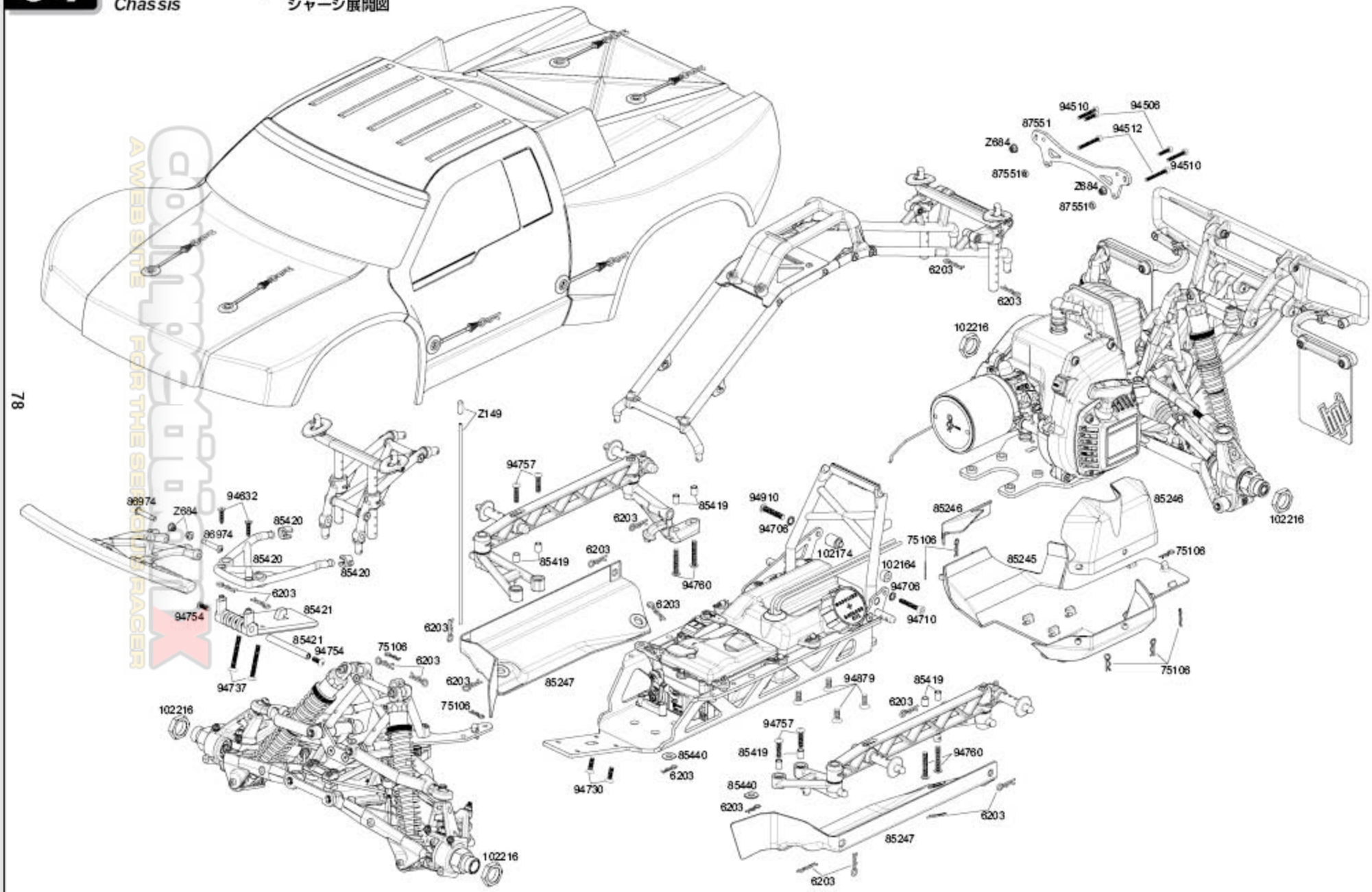

COMPETITION X
A WEBSITE FOR THE SERIOUS RACER

9-2 Front Assembly / Montage der Front / Montage avant / フロント周り展開図

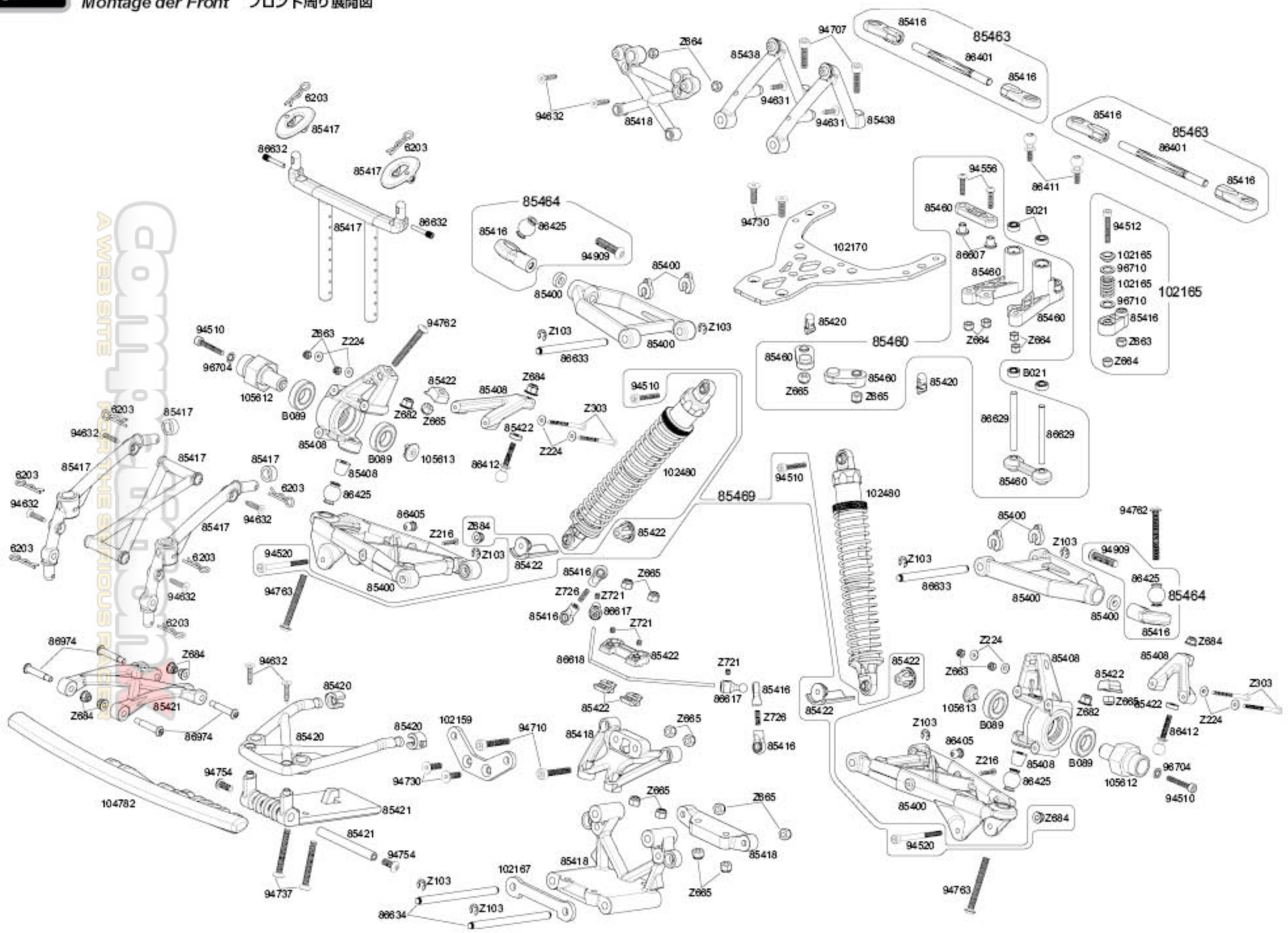

Compo Club
A WEB SITE FOR THE SERIOUS RACER

9-3

Chassis Assembly *Montage du châssis*
Chassis Montage シャーシ展開図

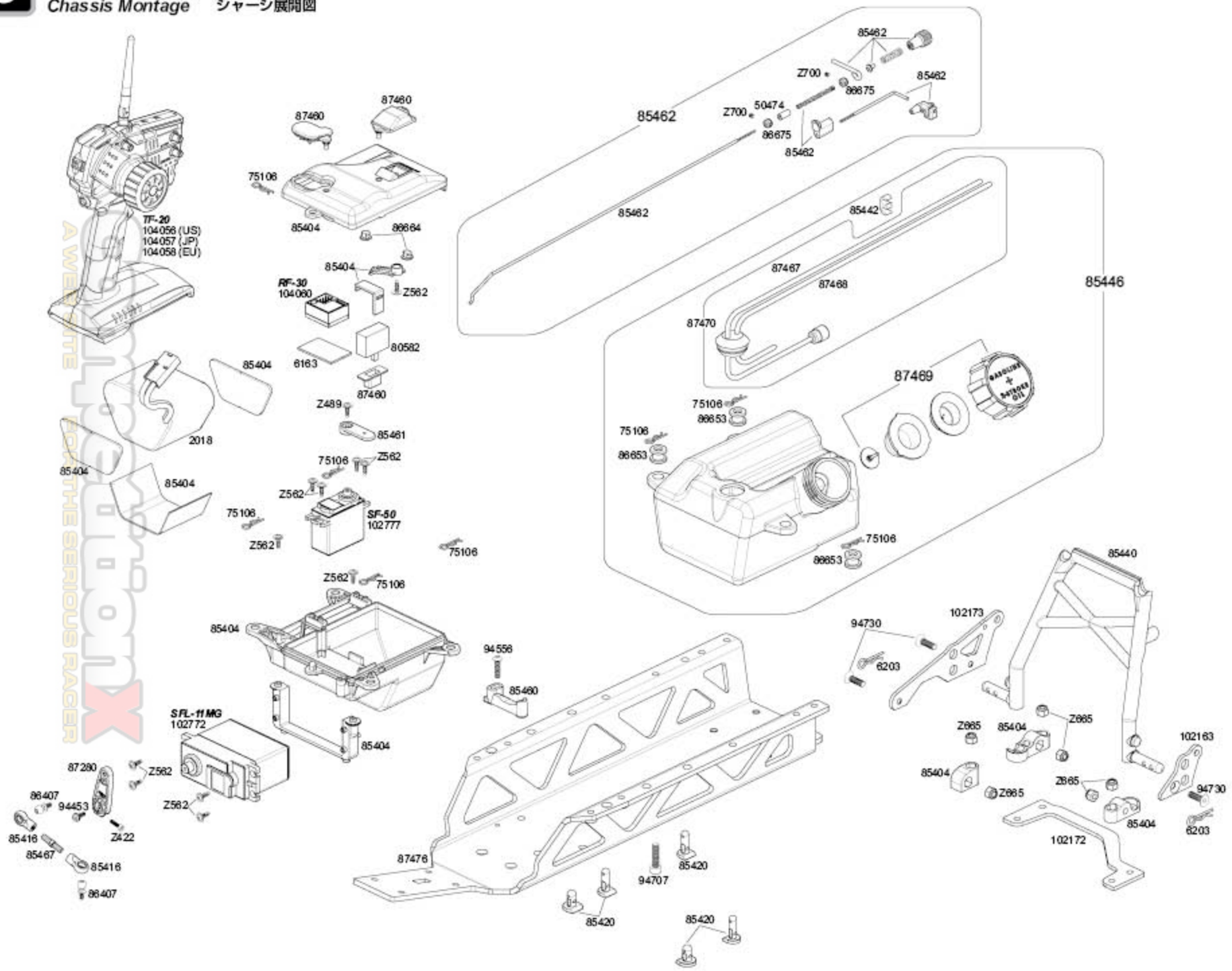

AWESOME FOR THE SERIOUS RACER

9-4

Rear Assembly *Montage arrière*
Montage des Hecks リア周辺展開図

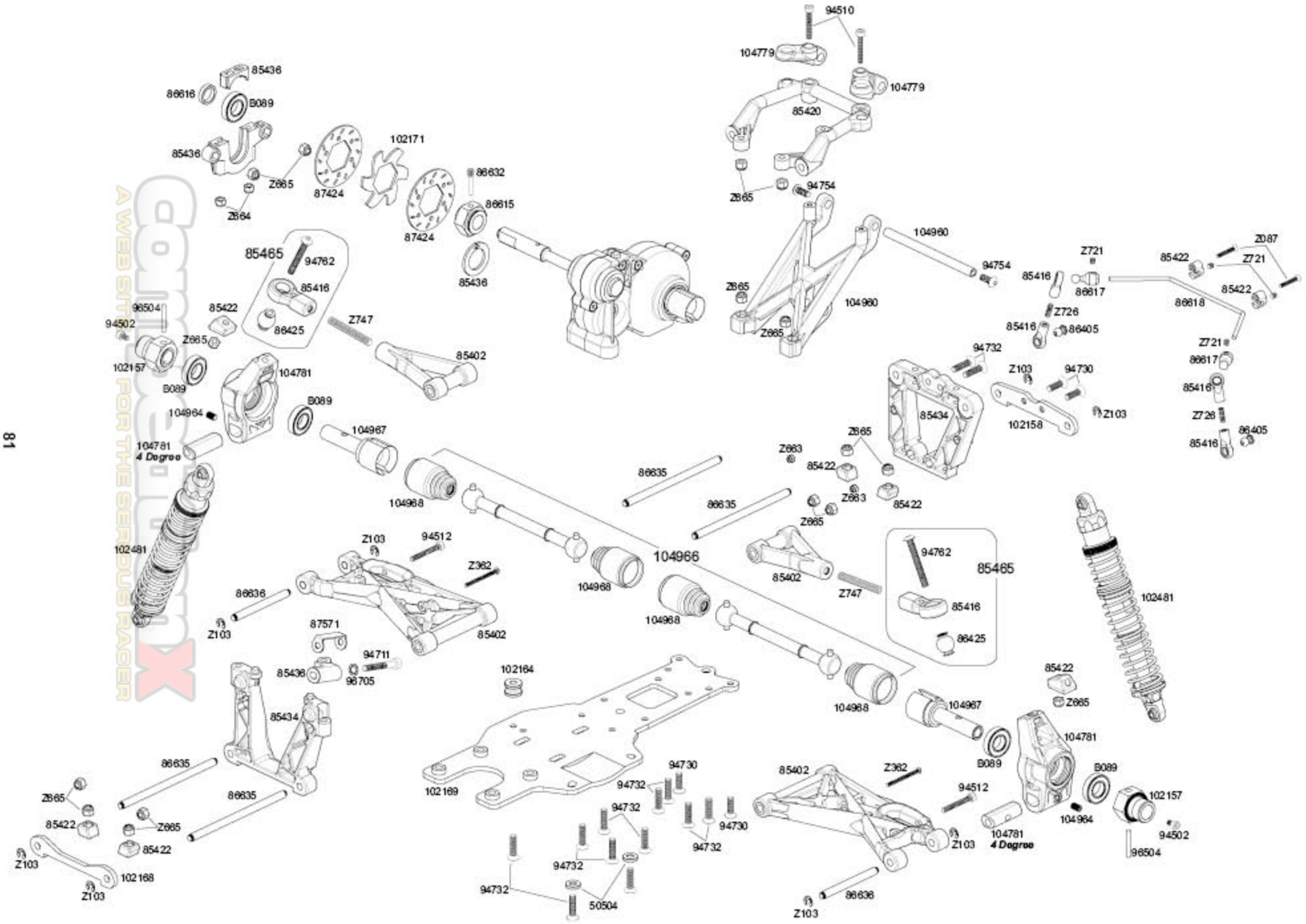

COMPETITION X
A WEB SITE FOR THE SERIOUS RACER

9-5 Gear Box Assembly / Differentiale — Montage de la boîte de vitesses / ギアボックス展開図

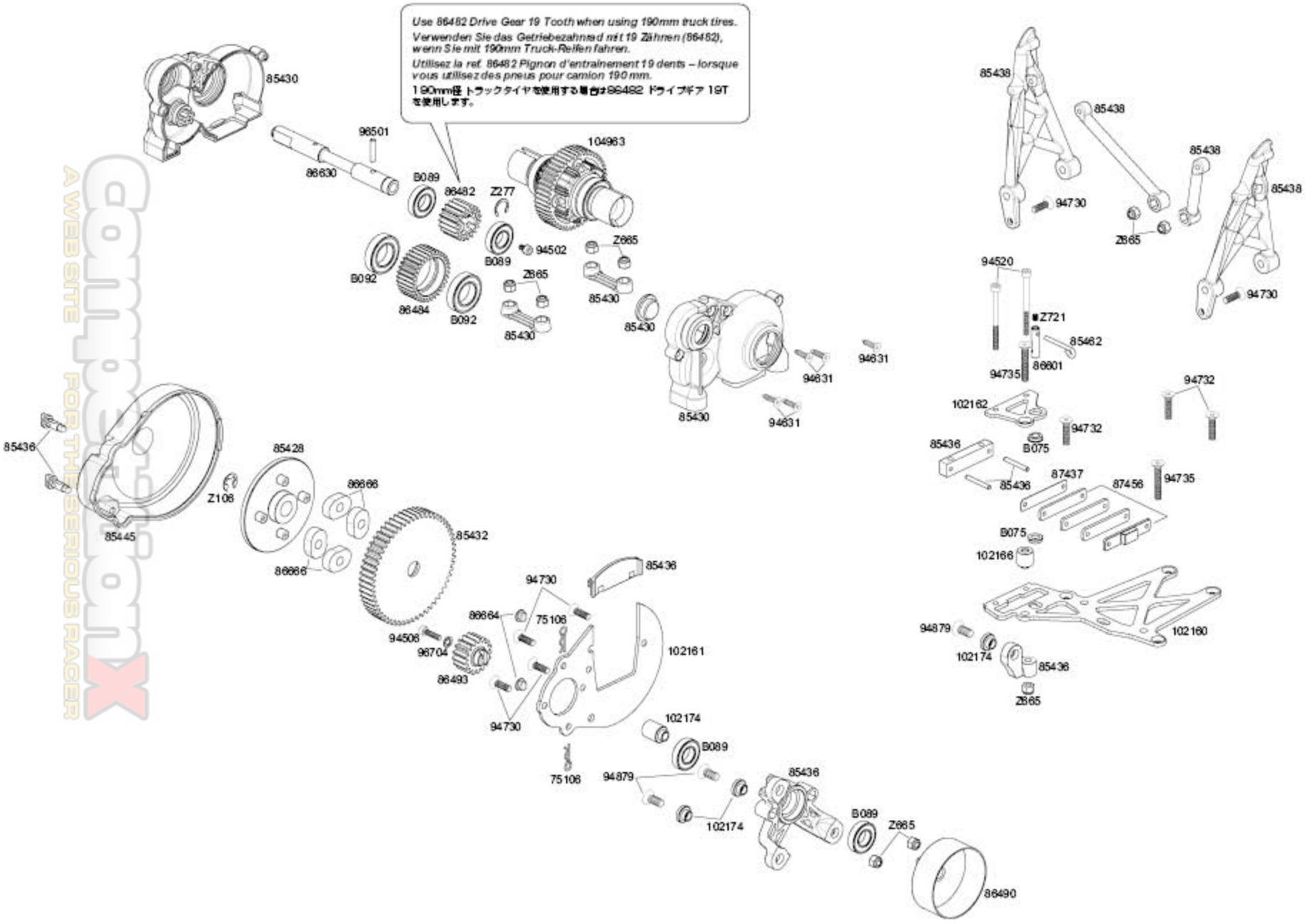

COMPETITION X
A WEB SITE FOR THE SERIOUS RACER

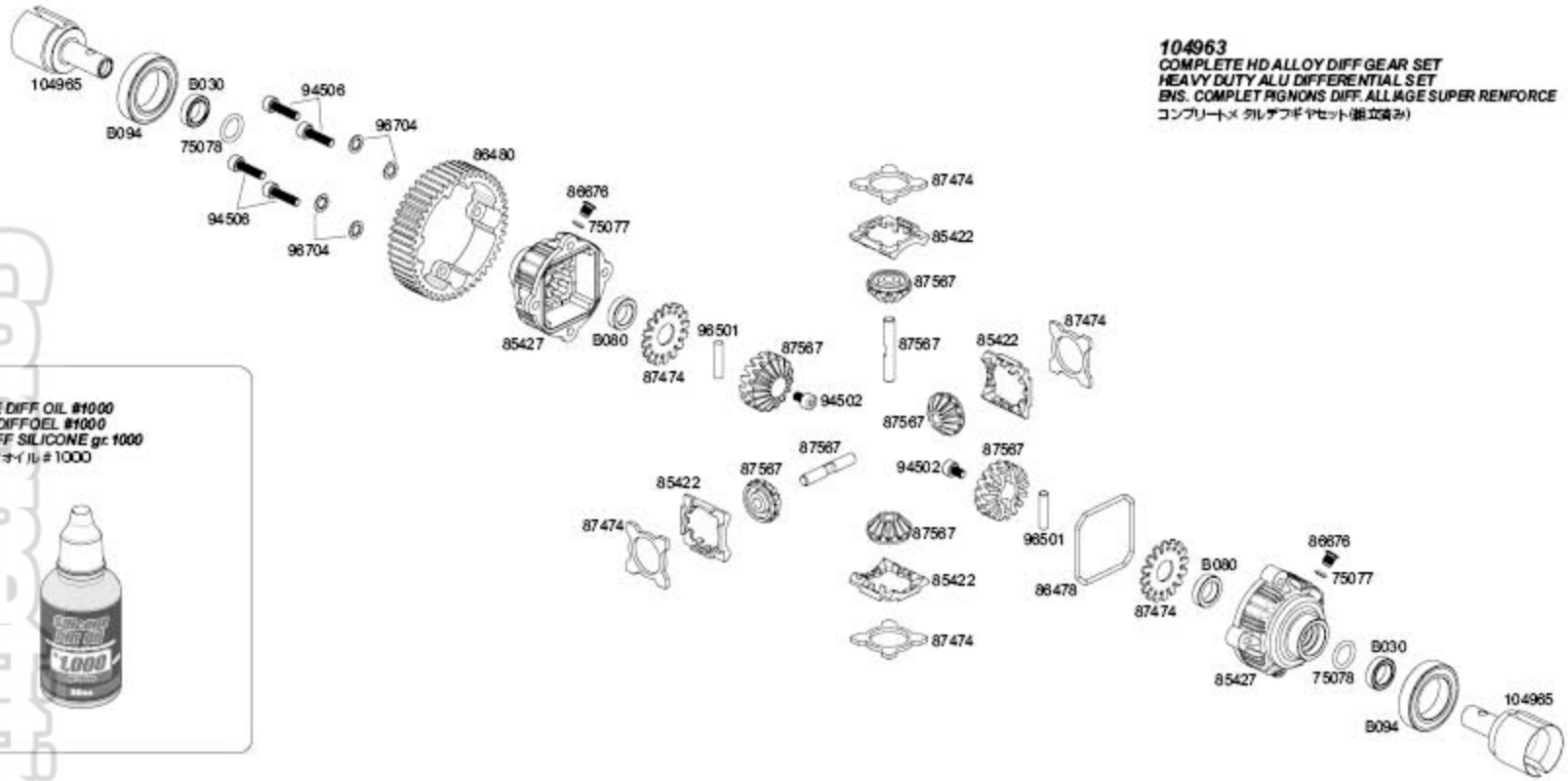

104963
COMPLETE HD ALLOY DIFF GEAR SET
HEAVY DUTY ALU DIFFERENTIAL SET
ENS. COMPLET PIGNONS DIFF. ALLIAGE SUPER RENFORCE
コンプリートメタルデフギヤセット(組立済み)

Z181
SILICONE DIFF OIL #1000
SILIKON DIFFOEL #1000
HUILE DIFF SILICONE gr. 1000
シリコンデフオイル#1000

85427
ALLOY DIFFERENTIAL CASE SET
ALUMINIUM DIFFERENTIALGEHAEUSE SET
JEU BOITIER DE DIFFERENTIEL ALLIAGE
メタルデフケースセット

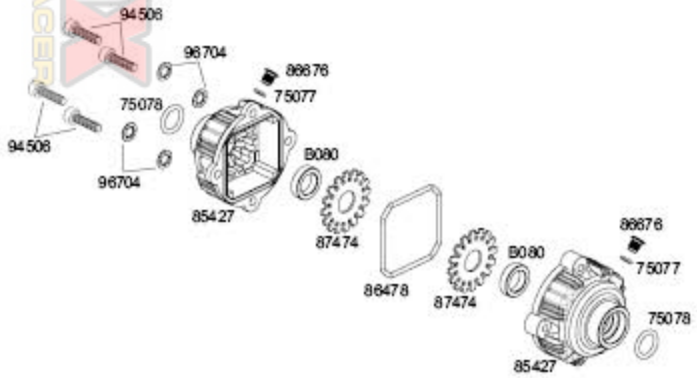

87474
DIFF WASHER SET
(for #85427 ALLOY DIFF CASE SET)
DIFF-SCHEIBEN SET
(FUER #85427 ALU-DIFF)
ENS. RONDELLES DIFF
(p REF.85427 ENS. BOIT. DIFF.)
デフワッシャーセット
(#85427メタルデフケースセット)

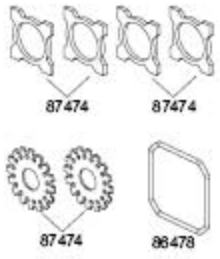

87567
BEVEL GEAR SET (for #85427 ALLOY DIFF CASE SET)
KEGELRAD SET (FUER #85427 ALU-DIFF)
ENS. PIGNONS CONIQUES
(p REF.85427 ENS BOIT DIFF)
ベベルギアセット
(#85427メタルデフケースセット)

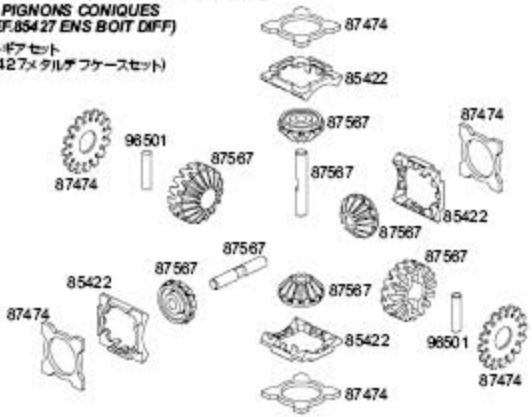

102480
VVC/HD SHOCK SET (GUNMETAL/127-187mm/6mm)
VVC/HD DAEMPFER SET (GUNMETAL/127-187mm/6mm)
ENS. AMORTISS. VVC/HD (BRONZE/127-187mm/6mm)
VVC/HD ショックセット(ガンメタル/127-187mm/6mm)

Do not use silicone shock oil in the Baja 5 SHOCKS.
Verwenden Sie kein Silikon Dämpferöl in den Baja 5 Dämpfern.
N'utilisez pas d'huile amortisseur silicone dans les amortisseurs de la BAJA 5.
BAJA 5のショックには専用パワショックオイルを使用してください。

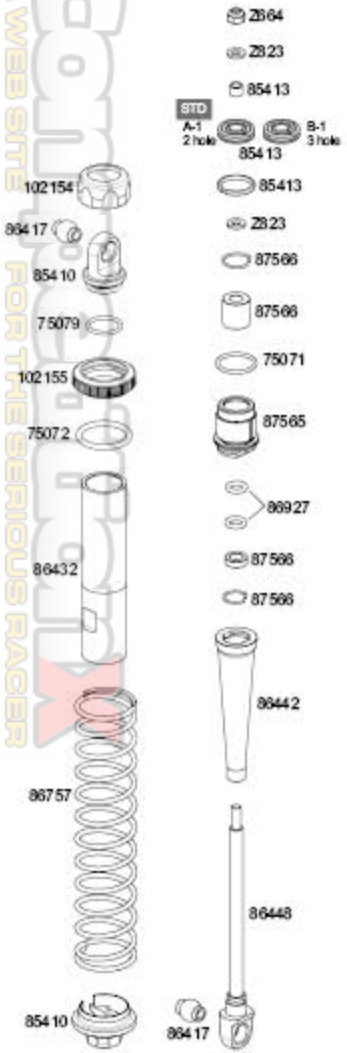

x2

102481
VVC/HD SHOCK SET (GUNMETAL/137-207mm/6mm)
VVC/HD DAEMPFER SET (GUNMETAL/137-207mm//6mm)
ENS. AMORTISS. VVC/HD (BRONZE/137-207mm/6mm)
VVC/HD ショックセット(ガンメタル/137-207mm/6mm)

Do not use silicone shock oil in the Baja 5 SHOCKS.
Verwenden Sie kein Silikon Dämpferöl in den Baja 5 Dämpfern.
N'utilisez pas d'huile amortisseur silicone dans les amortisseurs de la BAJA 5.
BAJA 5のショックには専用パワショックオイルを使用してください。

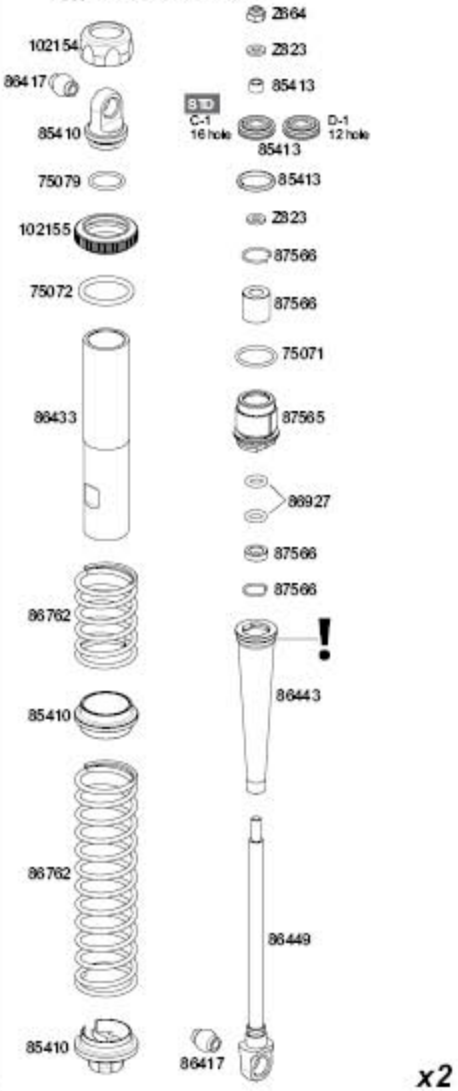

x2

85413
SHOCK PISTON SET FOR VVC/HD SHOCK
KOLBENPLATTENSET VVC/HD DAEMPFER (BAJA SS)
PISTON AMORTISSEUR POUR AM. VVC/HD
VVC/HD ショック用ピストンセット

x2

102155
SHOCK ADJUSTER NUT 20mm (GUNMETAL)
DAEMPFERMUTTER 20mm (GUNMETAL)
ECROU REGLAGE AMORT. 20mm (BRONZE)
ショックアジャストナット 20mm (ガンメタル)

x2

87563
SHOCK REPAIR KIT FOR VVC/HD SHOCK SET (127-187mm)
WARTUNGS-SET VVC/HD DAEMPFER (127-187mm/BAJA SS)
KIT REPARATION POUR ENS. AMORT. VVC/HD (127-187mm)
VVC/HD ショック(127-187mm)用リペアキット

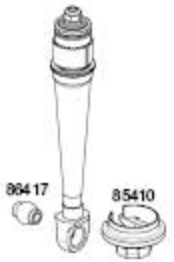

x2

87564
SHOCK REPAIR KIT FOR VVC/HD SHOCK SET (137-207mm)
WARTUNGS-SET VVC/HD DAEMPFER (137-207mm/BAJA SS)
KIT REPARATION POUR ENS. AMORT. VVC/HD (137-207mm)
VVC/HD ショック(137-207mm)用リペアキット

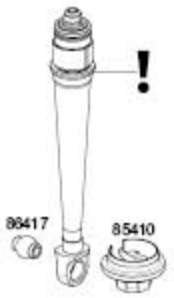

x2

87565
VVC/HD SHOCK BOTTOM CAP SET
VVC/HD UNTERE DAEMPFERKAPPE (BAJA SS)
ENS. BOUCHON INFERIEUR AMORT. VVC/HD
VVC/HD ショックボトムキャップセット

x2

87566
VVC/HD SHOCK MAINTENANCE SET
VVC/HD DAEMPFER WARTUNGS SET (BAJA SS)
ENS. ENTRETIEN AMORT. VVC/HD
VVC/HD ショックメンテナンスキット

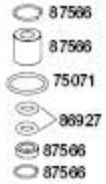

x2

COMPETITION
A WEB SITE FOR THE SERIOUS RACER

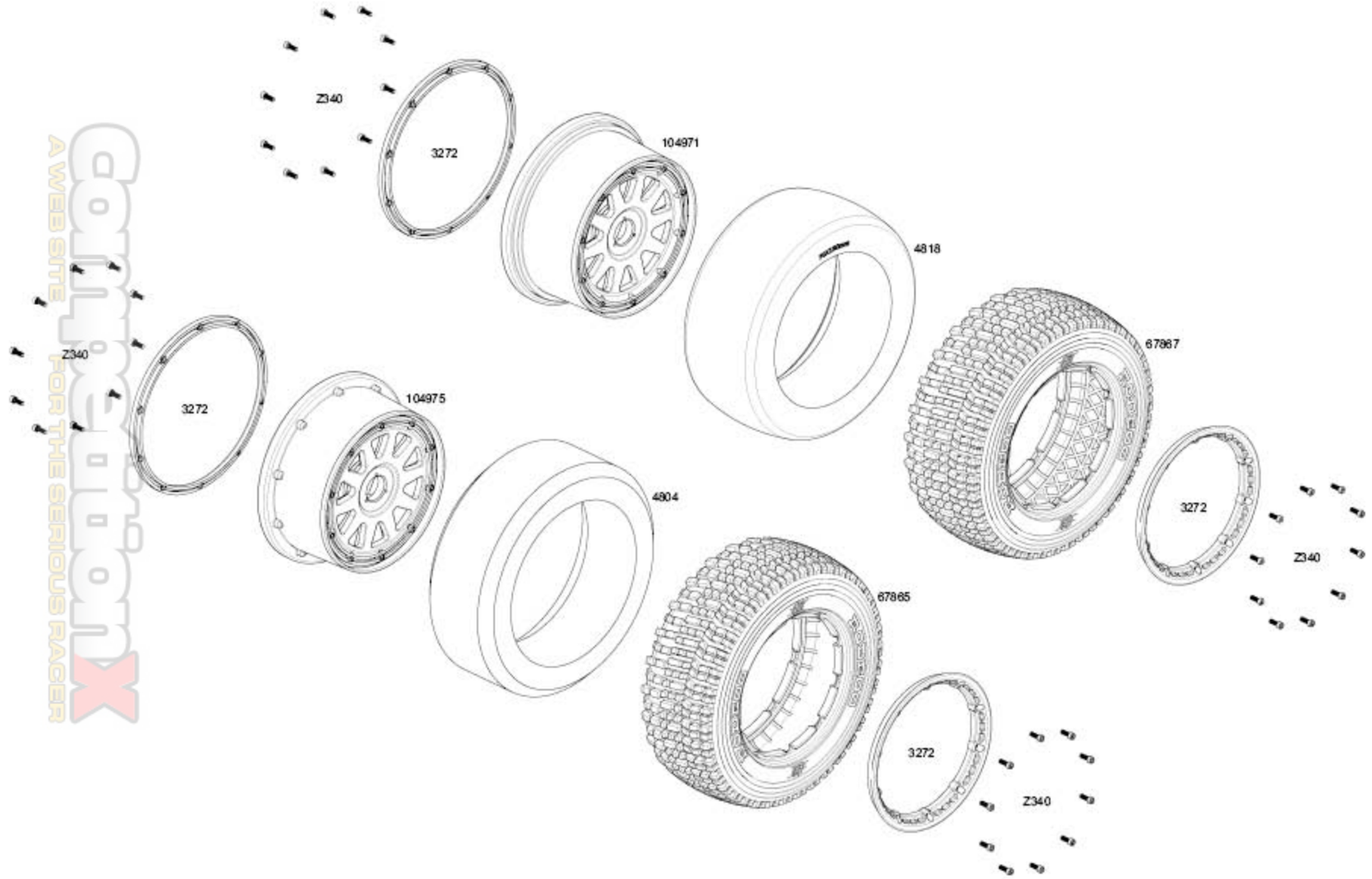

COMPETITION X
A WEB SITE FOR THE SERIOUS RACER

9-9

Chassis Assembly
Chassis Montage

Montage du châssis
シャーシ展開図

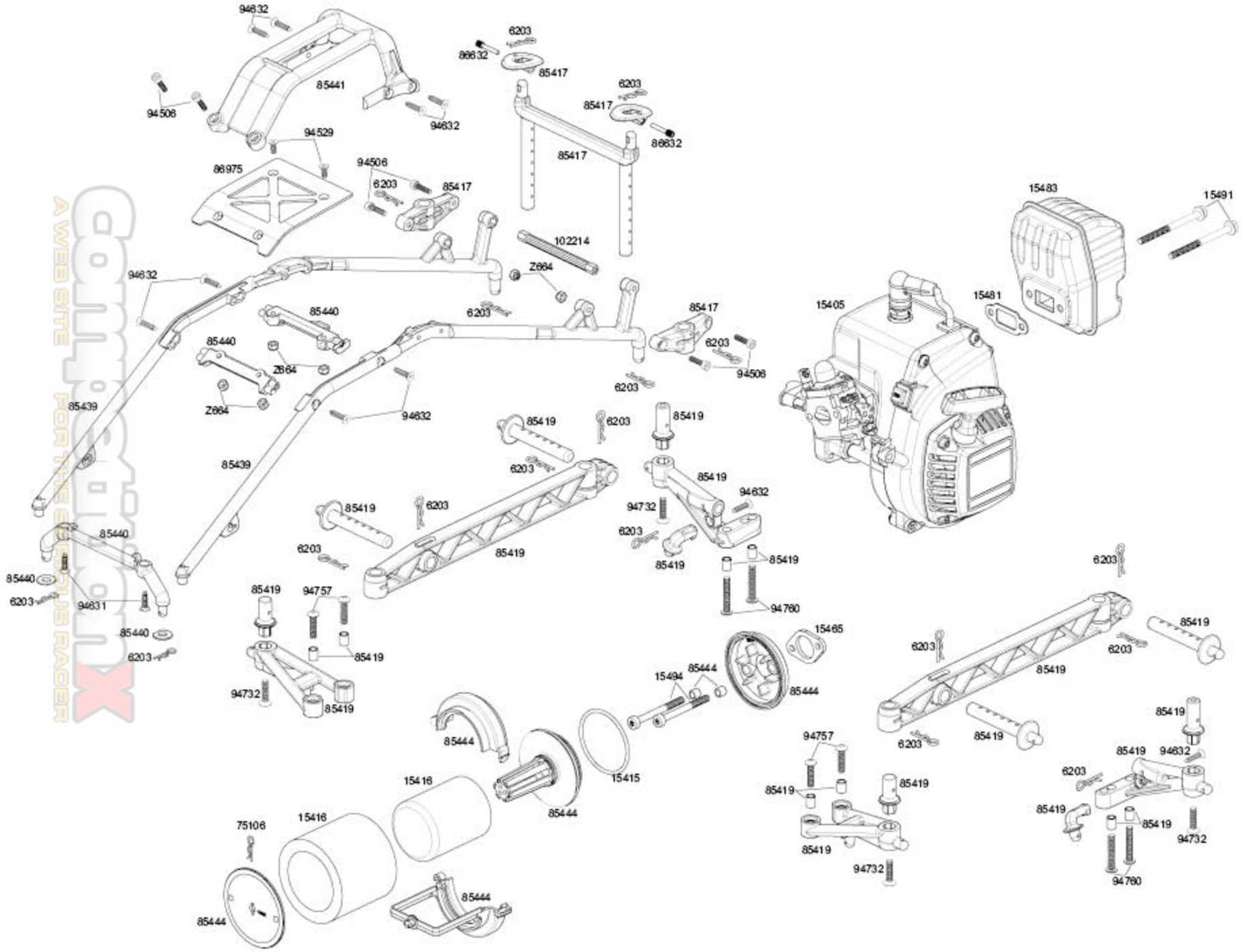

COMPETITION X
A WEB SITE FOR THE SERIOUS RACER

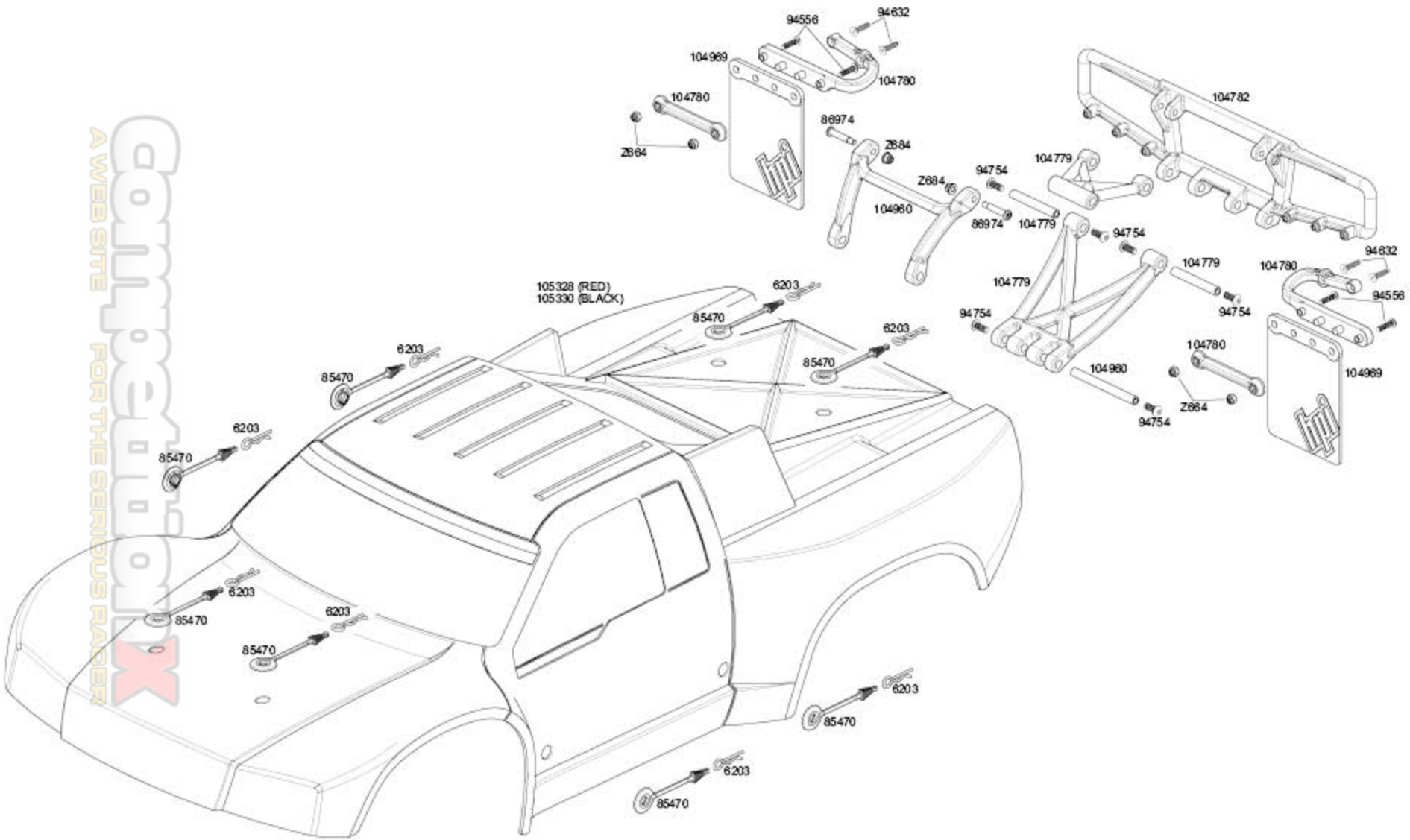

COMPETITION
A WEB SITE FOR THE SERIOUS RACER

Parts List

Parts #	Description
2018	HUMP BATTERY PACK FOR RECEIVER (6V 3000mAh/NI-MH)
3272	HEAVY DUTY WHEEL BEAD LOCK RINGS (SILVER/2pcs)
4804	INNER FOAM (SOFT/190x60mm/2pcs)
4818	MOLDED INNER FOAM MS (190x70mm/2pcs)
6163	SERVO TAPE 20x100mm (5pcs)
6203	BODY CLIP (8mm/BLACK/20pcs)
9009	ALUMINUM TAPE 50mm x 2.5m
15405	FUELIE 26 ENGINE
15411	AIR FILTER SET
15415	O-RING (50x2.6mm/BLACK/4pcs)
15416	AIR FILTER FOAM ELEMENT SET (3pcs/for #15411)
15422	PISTON PIN SET
15424	CYLINDER GASKET
15426	CRANKSHAFT ASSEMBLY
15427	CRANKCASE ASSEMBLY
15428	CRANKCASE GASKET
15430	FLYWHEEL SET
15431	FLYWHEEL LOCK NUT M7 AND KEY SET
15432	FLYWHEEL COVER (BLACK)
15434	ENGINE COVER (BLACK)
15438	WIDE CAP HEAD TORX SCREW M5x20mm (4pcs)
15439	WIDE CAP HEAD TORX SCREW M5x30mm (4pcs)
15442	CLUTCH SHOE WASHER M6.5x14mm (2set)
15444	CLUTCH SHOE HOLDER
15446	CLUTCH HOUSING
15448	HIGH RESPONSE CLUTCH SHOE/SPRING SET (8000RPM/RED)
15449	CLUTCH SPRING (8000RPM/Red)
15450	SPARK PLUG WIRE
15451	IGNITION COIL
15453	ENGINE STOP SWITCH
15454	SPARK PLUG/CMR7H
15455	WIDE CAP HEAD TORX SCREW M4x12mm (4pcs)
15456	STEP TORX SCREW M6x23mm (2pcs)
15457	FLAT HEAD TORX SCREW M6x20mm (4pcs)
15458	WIDE CAP HEAD TORX SCREW M6x16mm (4pcs)
15459	PULL STARTER TORX SCREW M5x16mm (2pcs)
15460	CARBURETOR (WT-668)
15461	CARBURETOR SPACER
15464	CARBURETOR GASKET SET
15465	AIR FILTER GASKET (2pcs)
15466	CARBURETOR MAINTENANCE KIT
15467	CARBURETOR NEEDLE SET
15468	CARBURETOR THROTTLE ARM
15469	CARBURETOR CHOKE ARM
15470	CARBURETOR PRIMER PUMP
15471	CARBURETOR PRIMER PLATE
15472	CARBURETOR PUMP COVER KIT
15473	CARBURETOR METERING DIAPHRAGM COVER KIT
15474	CARBURETOR PUMP DIAPHRAGM KIT
15475	CARBURETOR CHOKE SHAFT KIT
15476	CARBURETOR THROTTLE SHAFT KIT
15477	CARBURETOR BODY
15478	PULL STARTER
15481	EXHAUST GASKET (2pcs)
15483	HIGH FLOW EXHAUST MUFFLER (FUELIE ENGINE)
15485	CYLINDER SET FOR FUELIE 26S ENGINE
15491	FLANGED CAP HEAD TORX SCREW M5x66mm (4pcs)
15492	PISTON SET (1.0mm PISTON RING/26cc)
15493	PISTON RING (1.0mm PISTON RING/26cc)
15494	WIDE CAP HEAD TORX SCREW M5x52mm (2pcs)
15495	TP. WIDE BUTTON HEAD SCREW M4x16mm (4pcs)
15496	IGNITION COIL TORX SCREW M4x20mm (2pcs)
50474	SILICONE TUBE 2x6x300mm
50504	CONCAVE WASHER 5mm (8pcs)
67865	HB RODEOO TIRE (BLUE/Baja 5T/FRONT/2pcs)
67867	HB RODEOO TIRE (WHITE/Baja 5T/REAR/2pcs)
75071	O-RING S15 (15x1.5mm/ORANGE/8pcs)
75072	O-RING P20 (20x2.5mm/BLACK/8pcs)
75077	O-RING 4x1mm (BLACK/10pcs)
75078	O-RING P10 (10x2mm/BLACK/10pcs)
75079	O-RING S13 (13x1.5mm/BLACK/8pcs)
75106	BODY CLIP (6mm/BLACK/20pcs)
85246	ENGINE GUARD
85247	STONE GUARD
85400	FRONT SUSPENSION ARM SET
85402	REAR SUSPENSION ARM SET
85404	RADIO BOX SET
85408	FRONT HUB CARRIER SET
85410	SHOCK PARTS SET
85413	SHOCK PISTON SET FOR VVC/HD SHOCK
85416	ROD END SET
85417	BODY MOUNT SET (FRONT/REAR)
85418	FRONT BULK HEAD SET
85419	BODY MOUNT SET (SIDE)
85420	BUMPER SET
85421	BUMPER SKID PLATE SET
85422	NUT HOLDER SET
85423	BUMPER GUARD SET
85424	REAR HUB CARRIER SET
85425	UNDER GUARD / BAJA 5T
85427	ALLOY DIFFERENTIAL CASE SET
85428	SPUR GEAR HOLDER
85430	GEAR BOX SET
85432	SPUR GEAR 57T
85434	REAR BULKHEAD SET
85436	SPUR GEAR MOUNT SET
85438	REAR SHOCK TOWER SET
85439	ROLL BAR SET (LONG)
85440	CENTER ROLL BAR SET
85441	ROOF GUARD SET
85444	AIR FILTER SLEEVE SET (for #15411)
85445	GEAR COVER
85446	FUEL TANK SET
85459	BALL PRESS TOOL 14mm
85460	STEERING WIPER ARM SET
85461	SERVO ARM SET
85462	THROTTLE LINKAGE SET
85463	STEERING TIE ROD SET
85464	UPPER ARM BALL END (A)
85465	UPPER ARM BALL END (B)
85467	STEERING LINKAGE SET
85469	FRONT SHOCK MOUNTING SET
85470	BODY MOUNT WASHER 8mm (12pcs)
86401	TURNBUCKLE 6x92mm (ALUMINUM/2pcs)
86405	BALL 6.8x7mm (4pcs)
86407	BALL 6.8x16mm (4pcs)
86411	BALL 10x25mm (4pcs)
86412	BALL 10x34mm (4pcs)
86417	BALL 10x12mm (4pcs)
86425	BALL 14x17mm (4pcs)
86432	SHOCK BODY (20x86mm/2pcs)
86433	SHOCK BODY (20x96mm/2pcs)
86442	SHOCK BOOTS 20x70mm (4pcs)
86443	SHOCK BOOTS 20x80mm (4pcs)
86448	SHOCK SHAFT 6x105mm (2pcs)
86449	SHOCK SHAFT 6x115mm (2pcs)
86470	DIFF SHAFT 22x48mm (2pcs)
86478	DIFF CASE GASKET (6pcs)
86479	AXLE BOOT 22x47mm (4pcs)
86480	DIFF GEAR 48TOOTH
86482	DRIVE GEAR 19 TOOTH
86484	IDLER GEAR 30TOOTH
86489	DRIVE AXLE 22x68mm (2pcs)
86490	CLUTCH BELL
86493	PINION GEAR 17TOOTH
86601	BRAKE CAM
86607	FLANGED COLLAR 4x6x7mm (2pcs)
86610	HEAVY DUTY DRIVE SHAFT 15x120mm (SILVER/2pcs)
86615	DISC BRAKE HUB 24x16mm
86616	SPACER 12x16x4mm (PURPLE/2pcs)
86617	SWAY BAR BALL 6.8x22mm (4pcs)
86618	SWAY BAR SET (BAJA 5B)
86629	STEERING CRANK SHAFT 5x53mm (2pcs)
86630	DRIVE GEAR SHAFT 12x124mm
86632	SCREW SHAFT M5x3x22mm (10pcs)
86633	SHAFT 6x80mm (2pcs)
86634	SHAFT 6x94mm (2pcs)
86635	SHAFT 6x108mm (2pcs)
86636	SHAFT 6x63mm (2pcs)
86653	RUBBER BUSHING 6x9x10mm (6pcs)
86664	RUBBER CAP 6x6mm (8pcs)
86666	DAMPER BUSHING (4pcs)
86675	STOP COLLAR 2.3mm (4pcs)
86676	DIFF SCREW CAP M4x6mm (2pcs)
86757	SHOCK SPRING 23x135x2.2mm 13COILS (BLACK/2pcs)
86762	SHOCK SPRING SET 23x155x2.4mm 17.5COILS (BLACK)
86927	O-RING P6 (6x2mm/CLEAR/12pcs)
86974	STEP SCREW M5x20mm (8pcs)
86975	ROOF PLATE / BAJA 5T
87280	ALUMINUM STEERING ARM FOR HPI SFL-10 SERVO
87424	BRAKE DISK ROTOR (2pcs)
87437	DISK BRAKE SHIM 0.4mm (5pcs)
87456	BRAKE PAD SET
87460	RUBBER CAP SET FOR RADIO BOX
87467	FUEL LINE (BLACK/50cm)
87468	FUEL LINE (YELLOW/50cm)
87469	FUEL TANK CAP
87474	DIFF WASHER SET (for #85427 ALLOY DIFF CASE SET)
87476	MAIN CHASSIS (BLACK)
87551	REAR SHOCK MOUNT PLATE A (GUNMETAL/+12mm)
87561	VVC/HD SHOCK SET (127-187mm/2pcs/6mm)
87562	VVC/HD SHOCK SET (137-207mm/2pcs/6mm)
87563	SHOCK REPAIR KIT FOR VVC/HD SHOCK SET (127-187mm)
87564	SHOCK REPAIR KIT FOR VVC/HD SHOCK SET (137-207mm)
87565	VVC/HD SHOCK BOTTOM CAP SET
87566	VVC/HD SHOCK MAINTENANCE SET
87567	BEVEL GEAR SET (for #85427 ALLOY DIFF CASE SET)
87568	COMPLETE ALLOY DIFF GEAR SET
94463	FLANGED CAP HEAD SCREW M3x8mm (6pcs)
94502	CAP HEAD SCREW M4x6mm (10pcs)
94506	CAP HEAD SCREW M4x15mm (10pcs)
94510	CAP HEAD SCREW M4x25mm (10pcs)
94512	CAP HEAD SCREW M4x30mm (10pcs)
94520	CAP HEAD SCREW M4x50mm (6pcs)
94529	FLAT HEAD SCREW M4x10mm (HEX SOCKET/10pcs)
94556	BUTTON HEAD SCREW M4x16mm (HEX SOCKET/10pcs)
94631	TP. FLAT HEAD SCREW M4x15mm (HEX SOCKET/10pcs)
94632	TP. FLAT HEAD SCREW M4x18mm (HEX SOCKET/10pcs)
94707	CAP HEAD SCREW M5x20mm (6pcs)
94710	CAP HEAD SCREW M5x30mm (6pcs)
94711	CAP HEAD SCREW M5x35mm (6pcs)
94730	FLAT HEAD SCREW M6x16mm (HEX SOCKET/6pcs)
94732	FLAT HEAD SCREW M6x20mm (HEX SOCKET/6pcs)
94735	FLAT HEAD SCREW M6x30mm (HEX SOCKET/6pcs)
94737	FLAT HEAD SCREW M6x40mm (HEX SOCKET/6pcs)
94754	BUTTON HEAD SCREW M6x12mm (HEX SOCKET/6pcs)
94757	BUTTON HEAD SCREW M6x20mm (HEX SOCKET/6pcs)
94760	BUTTON HEAD SCREW M6x30mm (HEX SOCKET/6pcs)
94762	BUTTON HEAD SCREW M6x40mm (HEX SOCKET/6pcs)
94763	BUTTON HEAD SCREW M6x45mm (HEX SOCKET/6pcs)
94879	FLAT HEAD SCREW M6x14mm (HEX SOCKET/6pcs)
94909	BUTTON HEAD SCREW M6x25mm (HEX SOCKET/6pcs)
94910	BUTTON HEAD SCREW M6x30mm (HEX SOCKET/6pcs)
96501	PIN 4x18mm (10pcs)
96504	PIN 4x24mm (6pcs)
96704	LOCKING WASHER M4 (20pcs)
96705	LOCKING WASHER M5 (20pcs)
96706	LOCKING WASHER M6 (20pcs)
96710	WASHER 8x12x0.8mm (10pcs)
102019	CHARGER FOR 7.5V BATTERY (US/AC110V)
102020	CHARGER FOR 7.2V BATTERY (EU 3PIN/AC220V)
102021	CHARGER FOR 7.2V BATTERY (EU ASIA 2PIN/AC220V)
102022	CHARGER FOR 7.5V BATTERY (JP/AC100V)
102023	AC CHARGER 7.5V (AUST 3-PIN)
102154	SHOCK CAP 20x12mm (GUNMETAL/2pcs)
102155	SHOCK ADJUSTER NUT 20mm (GUNMETAL/2pcs)
102157	WHEEL HEX HUB 24x27mm (GUNMETAL/2pcs)
102158	REAR LOWER BRACE A 6x70x4mm (GUNMETAL)
102159	FRONT UPPER BRACE 6x60x4mm (GUNMETAL)
102160	REAR UPPER PLATE (GUNMETAL)
102161	GEAR PLATE (GUNMETAL)
102162	BRAKE HOLDER PLATE (GUNMETAL)
102163	ENGINE MOUNT BRACE (LEFT/GUNMETAL)
102164	SPACER SET FOR FUELIE ENGINE (GUNMETAL)
102165	SERVO SAVER SET (GUNMETAL)
102166	SPACER 5x12x11mm (GUNMETAL)
102167	FRONT LOWER BRACE 6x60x4mm (GUNMETAL)
102168	REAR LOWER BRACE B 6x70x4mm (GUNMETAL)
102169	REAR CHASSIS PLATE (GUNMETAL)
102170	FRONT UPPER PLATE (GUNMETAL)
102171	BRAKE DISK FIN PLATE (GUNMETAL)
102172	REAR BRACE (GUNMETAL)
102173	ENGINE MOUNT BRACE (RIGHT/GUNMETAL)
102174	SPACER SET FOR CLUTCH BELL HOLDER (GUNMETAL)
102214	JOINT 7x82mm (GUNMETAL/2pcs)
102216	WHEEL NUT 24mm (GUNMETAL/4pcs)
102480	VVC/HD SHOCK SET (GUNMETAL/127-187mm/2pcs/6mm)
102481	VVC/HD SHOCK SET (GUNMETAL/137-207mm/2pcs/6mm)
104060	HPI RF-30 RECEIVER (2.4GHz /2ch/6V 5cell Battery)
104095	2.4GHz RECEIVER ANTENNA 300mm
104101	HPI TF-20U / RF-30 2.4GHz RADIO SET
104779	REAR BUMPER BRACE SET A
104780	MUD FLAP MOUNT SET
104781	REAR HUB CARRIER SET
104782	BUMPER SET
104960	REAR BUMPER BRACE SET B
104963	COMPLETE HD ALLOY DIFF GEAR SET (BAJA 5SC)
104964	SET SCREW M6x8mm (4pcs)
104965	SUPER HEAVY DUTY DIFF SHAFT 25x48mm (2pcs)
104966	SUPER HEAVY DUTY DRIVE SHAFT 18x116mm (2pcs)
104967	SUPER HEAVY DUTY DRIVE AXLE 25x70mm (2pcs)
104968	AXLE BOOT 25x47mm (4pcs)
104969	MUD FLAP SET (2pcs)
104971	TR-10 WHEEL BLACK (120x65mm/-10mm OFFSET)
104975	TR-10 WHEEL BLACK (120x60mm/-4mm OFFSET)
105328	BAJA 5SC-1 TRUCK PAINTED BODY (RED)
105330	BAJA 5SC-1 TRUCK PAINTED BODY (BLACK)
105612	24mm HD FRONT HEX HUB (GUNMETAL)
105613	HD FRONT HUB NUT
B021	BALL BEARING 5x10x4mm (2pcs)
B030	BALL BEARING 10x15x4mm (2pcs)
B075	FLANGED METAL BUSHING 6x10x3mm (10pcs)
B080	METAL BUSHING 10x15x4mm (6 pcs)
B089	BALL BEARING 12x24x6mm (2pcs)
B092	BALL BEARING 17x30x7mm (2pcs)
B094	BALL BEARING 20x32x7mm (2pcs)
Z087	FLAT HEAD SCREW M3x20mm (HEX SOCKET/10pcs)
Z103	E CLIP E-4HD (20pcs)
Z106	E CLIP E-7HD (20pcs)
Z141	BAJA SHOCK OIL 5w (100cc)
Z147	BAJA SHOCK OIL 40w (100cc)
Z149	ANTENNA PIPE SET 400mm (3pcs)
Z159	THREAD LOCK
Z168	HEAVY DUTY GREASE (10g)
Z181	SILICONE DIFF OIL #1000 60cc
Z186	PRO THREAD LOCK (RED/3cc)
Z190	AIR FILTER OIL (30cc)
Z191	2 CYCLE OIL (100cc)
Z216	BUTTON HEAD SCREW M3x15mm (HEX SOCKET/4pcs)
Z224	WASHER M3x8mm (10pcs)
Z277	C CLIP 10.5mm (20pcs)
Z303	CAP HEAD SCREW M3x42mm (6pcs)
Z340	WHEEL SCREW (HEX SOCKET/25pcs)
Z362	BUTTON HEAD SCREW M3x35mm (HEX SOCKET/10pcs)
Z422	CAP HEAD SCREW M2.6x10mm (12pcs)
Z489	TP. FLANGED SCREW M2.6x10mm (HEX SOCKET/10pcs)
Z562	TP. FLANGED SCREW M3x10mm (HEX SOCKET/10pcs)
Z655	NUT M5 (10pcs)
Z663	LOCK NUT M3 (6pcs)
Z664	LOCK NUT M4 (4pcs)
Z665	LOCK NUT M5 (4pcs)
Z682	FLANGED LOCK NUT M5 (CLOCKWISE/BLACK/4pcs)
Z684	FLANGED LOCK NUT M4 (4pcs)
Z700	SET SCREW M3x3mm (6pcs)
Z721	SET SCREW M4x4mm (4pcs)
Z726	SET SCREW M4x12mm
Z747	SET SCREW M6x45mm (4pcs)
Z823	WASHER 4x8x1.2mm (12pcs)
Z901	ALLEN WRENCH 1.5mm
Z903	ALLEN WRENCH 2.5mm
Z904	ALLEN WRENCH 2.0mm
Z905	ALLEN WRENCH 3.0mm
Z908	T ALLEN WRENCH 4.0mm (BLACK)
Z909	T ALLEN WRENCH 3.0mm (SILVER)
Z911	COMBINATION WRENCH 7mm
Z924	TORX WRENCH T27
Z950	CROSS WRENCH (SMALL)
Z956	WHEEL WRENCH (24mm)
Z957	MULTI TOOL
Z958	SPARK PLUG WRENCH (16mm / TORX T27)
Z965	FLYWHEEL PULLER
Z966	PISTON STOPPER
Z970	BEARING PRESS TOOL 12x24mm

Ersatzteileliste

Nummer	Beschreibung
2018	EMPFAENGERAKKU "HUMP" (6V/3000mAh/NI-MH)
3272	HEAVY DUTY FELGENRINGE (SILBER/2 FELGEN/BAJA 5B)
4804	REIFENEINLAGE (WEICH/190x60mm/2ST)
4818	GEFORMTE REIFENEINLAGE (MS/190x70mm/2ST)
6163	DOPPELSEITIGES KLEBEBAND 20x100mm
6203	KAROSSERIEKLAMMERN (8mm/20ST)
9009	ALUMINIUM KLEBEBAND 50mm x 2.5m
15405	FUELIE 26 MOTOR
15411	LUFTFILTER SET
15415	O-RING (50x2.5mm/SCHWARZ/4st)
15416	LUFTFILTER ELEMENT SET (3 ST/FUER #15411)
15422	KOLBENBOLZEN
15424	ZYLINDER DICHTUNG
15426	KURBELWELLEN SET
15427	KURBELWELLENGEHAEUSE SET
15428	KURBELWELLENGEHAEUSE DICHTUNG
15430	SCHWUNGSCHEIBEN SET
15431	SCHWUNGSCHEIBEN MUTTER M7/SCHLUESSEL
15432	SCHWUNGSCHEIBENDECKEL (SCHWARZ)
15434	MOTORABDECKUNG (SCHWARZ)
15438	ZYLINDERKOPF TORX SCHRAUBE M5x20mm (BREIT/4ST)
15439	ZYLINDERKOPF TORX SCHRAUBE M5x30mm (BREIT/4ST)
15442	KUPPLUNGSBELAG SCHEIBE M6.5x14mm (2ST)
15444	KUPPLUNGSBACKENHALTER
15446	KUPPLUNGSGEHAEUSE
15448	KUPPLUNGSBELAG/FEDER SET (9000U/min / ROT/BAJA 5B)
15449	KUPPLUNGSFEDER (9000U/min /ROT/BAJA 5B)
15450	BAJA 5B ZUENDKERZENKABEL
15451	ZUENDSPULE
15453	MOTOR-AUS SCHALTER
15454	ZUENDKERZE/CMR7H
15455	ZYLINDERKOPF TORX SCHRAUBE M4x12mm (BREIT/4ST)
15456	TORX STUFENSCHRAUBE M5x23mm (2ST)
15457	SENKKOPF TORX SCHRAUBE M5x20mm (4ST)
15458	ZYLINDERKOPF TORX SCHRAUBE M5x16mm (BREIT/4ST)
15459	SEILZUGSTARTER TORX-SCHRAUBE M5x16mm (2ST/BAJA)
15460	VERGASER (WT-568)
15461	VERGASER HUELSE
15464	VERGASER DICHTUNGS SET
15465	LUFTFILTER DICHTUNG (2ST)
15466	VERGASER WARTUNGS SET
15467	VERGASER NADEL SET
15468	VERGASER GASANLENKUNG
15469	VERGASER CHOKE-ANLENKUNG
15470	VERGASER KRAFTSTOFFPUMPE
15471	VERGASER BENZINPUMPEN PLATTE
15472	VERGASER PUMPENDECKEL SET
15473	VERGASER MESSMEMBRAN DECKEL SET
15474	VERGASER PUMPEN MEMBRAN SET
15475	VERGASER CHOKE WELLEN SET
15476	VERGASER GAS WELLEN SET
15477	VERGASERGEHAEUSE
15478	SEILZUGSTARTER
15481	AUSPUFF DICHTUNG (2ST)
15483	HIGH-FLOW AUSPUFF (FUELIE MOTOR)
15485	ZYLINDER SET (FUELIE 26S)
15491	TORX SCHRAUBE MIT FLANSCH M5x65mm (4ST)
15492	KOLBEN SET (1.0mm KOLBENRING/26ccm)
15493	KOLBENRING (1.0mm KOLBENRING/26ccm)
15494	ZYLINDERKOPF TORX SCHRAUBE M5x52mm (BREIT/2ST)
15495	FLACHKOPFSCHNEIDSCHRAUBE M4x16mm (BREIT/4ST)
15496	ZUENDSPULEN-TORX-SCHRAUBE M4x20mm (2ST)
50474	SILIKONSCHLAUCH 2x5x300mm
50504	KONKAVE UNTERLAGSCHEIBEN 5mm (8 ST)
67865	HB RODEOO REIFEN (VORNE/2ST/BLAU/ Baja 5T)
67867	HB RODEOO REIFEN (HINTEN/2ST/WEISS/Baja 5T)
75071	O-RING S15 (15x1.5mm/ORANGE/8 ST)
75072	O-RING P20 (20x2.5mm/SCHWARZ/8ST)
75077	O-RING 4x1mm (SCHWARZ/10 ST)
75078	O-RING P10 (10x2mm/SCHWARZ/10 ST)
75079	O-RING S13 (13x1.5mm/SCHWARZ/8 ST)
75106	KAROSSERIEKLAMMERN (6mm/SCHWARZ/20ST)
85246	MOTORSCHUTZ (BAJA 5T)
85247	STEINSCHUTZ (BAJA 5T)
85400	SCHWINGENSET VORNE (BAJA 5B)
85402	HINTERES SCHWINGEN SET
85404	ELEKTRONIK BOX SET
85408	LENKHEBELTRAEGER SET
85410	DAEMPFERTEILE SET
85413	KOLBENPLATTEN SET VVC/HD DAEMPFER (BAJA SS)
85416	KUGELKOPF SET
85417	KAROSSERIEHALTER SET (VORNE/HINTEN/BAJA 5T)
85418	VORDERE SCHWINGENHALTERUNG
85419	KAROSSERIEHALTER SET (SEITEN/BAJA 5T)
85420	RAMMER SET
85421	RAMMER SKID PLATE SET (BAJA 5T)
85422	MUTTER HALTER SET
85423	RAMMER SCHUTZ SET (BAJA 5T)
85424	RADTRAEGER SET HINTEN
85425	UNTERSCHUTZ (BAJA 5T)
85427	ALUMINIUM DIFFERENTIALGEHAEUSE SET (BAJA SS)
85428	HAUPTZAHNRAD HALTER
85430	GETRIEBE BOX SET
85432	HAUPTZAHNRAD 57Z
85434	HINTERE SCHWINGENHALTERUNG
85436	HAUPTZAHNRAD BEFESTIGUNGS SET
85438	DAEMPFERBRUECKE HINTEN
85439	UEBERROLLBUEGEL SET (LANG)
85440	UEBERROLLBUEGEL MITTE SET
85441	DACH-SCHUTZ SET (BAJA 5T)
85444	LUFTFILTER SCHLAUCH SET (FUER #15411)
85445	GETRIEBEABDECKUNG (BAJA 5B)
85446	KRAFTSTOFFTANK SET
85459	KUGEL EINPRESSHILFE 14mm (BAJA 5B)
85460	LENKUNGSTEILE SET
85461	SERVOARM SET
85462	GAS-GESTAENGE SET
85463	SPURSTANGEN SET (LENKUNG)
85464	OBERER QUERLENKER VORNE (A) (KUGELKOPF)
85465	OBERER QUERLENKER HINTEN (B) (KUGELKOPF)
85467	LENKGESTAENGE SET
85469	DAEMPFERBEFESTIGUNGS SET VORNE
85470	KAROSSERIEHALTER-SCHEIBE 8mm (12ST)
86401	SPURSTANGE 6x92mm (ALU/2 ST)
86405	KUGELKOPF 6.8x7mm (4 ST)
86407	KUGELKOPF 6.8x16mm (4 ST)
86411	KUGELKOPF 10x25mm (4 ST)
86412	KUGELKOPF 10x34mm (4 ST)
86417	KUGELKOPF 10x12mm (4 ST)
86425	KUGELKOPF 14x17mm (4 ST)
86432	DAEMPFERGEHAEUSE (20x86mm/2 ST)
86433	DAEMPFERGEHAEUSE (20x96mm/2 ST)
86442	DAEMPFERUEBERZUG 20x70mm (4 ST)
86443	DAEMPFERUEBERZUG 20x80mm (4 ST)
86448	KOLBENSTANGE 6x105mm (2ST/BAJA SS)
86449	KOLBENSTANGE 6x115mm (2ST/BAJA SS)
86470	DIFFERENTIALWELLE 22x48mm (2 ST)
86478	DIFFERENTIALGEHAEUSE DICHTUNG (6 ST)
86479	ANTRIEBSWELLEN UEBERZUG 22x47mm (4 ST)
86480	DIFFERENTIAL ZAHNRAD 48Z
86482	GETRIEBEZAHNRAD 19 ZAEHNE (BAJA 5T)
86484	GETRIEBEZAHNRAD 30Z
86488	RADACHSE 22x68mm (2 ST)
86490	KUPPLUNGSGLOCKE
86493	RITZEL 17Z
86601	BREMSHEBEL
86607	LENKUNGSLAGER 4x6x7mm (2 ST)
86610	STABILE ANTRIEBSWELLE 15x120mm (SILBER/2S/BAJA 5B)
86615	BREMSSCHEIBENHALTER 24x16mm
86616	SPACER 12x16x4mm (LILA/2 ST)
86617	STABILISATOR KUGELKOPF 6.8x22mm (4ST)
86618	STABISATZ (BAJA 5B)
86629	LENKUNGSPFOSTEN 5x53mm (2 ST)
86630	GETRIEBEWELLE 12x124mm
86632	GEWINDESTIFT M5x3x22mm (10 ST)
86633	WELLE 6x80mm (2 ST)
86634	WELLE 6x94mm (2 ST)
86635	WELLE 6x106mm (2 ST)
86636	WELLE 6x63mm (2 ST)
86653	GUMMILAGER 6x9x10mm (6 ST)
86664	GUMMIKAPPE 6x5mm (8 ST)
86665	DAEMPFER HUELSE (4 ST)
86675	KUPPLUNGSGLOCKEN HUELSE 2.3mm (4 ST)
86676	DIFFSCHRAUBEN KAPPE M4x6mm (2 ST)
86757	DAEMPFERFEDER 23x135x2.2mm 13W (SCHIN/2 ST)
86762	DAEMPFERFEDER SET 23x155x2.2mm 17.5W (SCHW)
86927	O-RING P6 (6x2mm/KLAR/12ST)
86974	STUFENSCHRAUBE M5x20mm (8ST)
86975	DACHPLATTE (BAJA 5T)
87280	ALUMINIUM SERVOHORN (HPI SFL-10 SERVO)
87424	BREMSSCHEIBEN ROTOR (2 ST)
87437	BREMSSCHEIBEN UNTERLEGSCHEIBE 0.4mm (5 ST)
87466	BREMSBELAG SET
87467	GUMMIKAPPEN SET FUER RC-BOX
87468	KRAFTSTOFFLEITUNG (SCHWARZ/50cm)
87469	KRAFTSTOFFLEITUNG (GELB/50cm)
87469	TANKDECKEL SET
87474	DIFF-SCHEIBEN SET (FUER #85427 ALU-DIFF/BAJA SS)
87476	KOHLEFASERCHASSIS (SCHWARZ)
87561	DAEMPFERHALT. PLATTE HINTEN (GRAU/+12mm/BAJA SS)
87561	VVC/HD DAEMPFER SET (127-187mm/2ST/6mm/BAJA SS)
87562	VVC/HD DAEMPFER SET (137-207mm/2ST/6mm/BAJA SS)
87563	WARTUNGS-SET VVC/HD DAEMPFER (127-187mm/BAJA SS)
87564	WARTUNGS-SET VVC/HD DAEMPFER (137-207mm/BAJA SS)
87565	VVC/HD UNTERE DAEMPFERKAPPE (BAJA SS)
87566	VVC/HD DAEMPFER WARTUNGS SET (BAJA SS)
87567	KEGELRAD SET (FUER #85427 ALU-DIFF/BAJA SS)
87568	ALUMINIUM DIFFERENTIAL SET (KOMPLETT/BAJA SS)
94453	INBUSSCHRAUBE M/T FLANSCH M3x8mm (6ST)
94502	INBUSSCHRAUBE M4x6mm (10 ST)
94505	INBUSSCHRAUBE M4x15mm (10ST)
94510	INBUSSCHRAUBE M4x25mm (10ST)
94512	INBUSSCHRAUBE M4x30mm (10 ST)
94520	INBUSSCHRAUBE M4x50mm (6 ST)
94529	SENKKOPFSCHRAUBE M4x10mm (INBUS/10ST)
94556	FLACHKOPFSCHRAUBE M4x16mm (INBUS/10 ST)
94631	SENKKOPFSCHNEIDSCHRAUBE M4x15mm (INBUS/10ST)
94632	SENKKOPFSCHNEIDSCHRAUBE M4x18mm (INBUS/10ST)
94707	INBUSSCHRAUBE M5x20mm (6 ST)
94710	INBUSSCHRAUBE M5x30mm (6 ST)
94711	INBUSSCHRAUBE M5x35mm (6 ST)
94730	SENKKOPFSCHRAUBE M5x16mm (INBUS/6 ST)
94732	SENKKOPFSCHRAUBE M5x20mm (INBUS/6 ST)
94735	SENKKOPFSCHRAUBE M5x30mm (INBUS/6 ST)
94737	SENKKOPFSCHRAUBE M5x40mm (INBUS/6 ST)
94754	FLACHKOPFSCHRAUBE M5x12mm (INBUS/10 ST)
94757	INBUSSCHRAUBE M5x20mm (6ST)
94760	INBUSSCHRAUBE M5x30mm (6ST)
94762	FLACHKOPFSCHRAUBE M5x40mm (INBUS/10 ST)
94763	FLACHKOPFSCHRAUBE M5x45mm (INBUS/10 ST)
94879	SENKKOPFSCHRAUBE M6x14mm (INBUS/6 ST)
94909	INBUSSCHRAUBE M6x25mm (6 ST)
94910	FLACHKOPFSCHRAUBE M6x30mm (INBUS/6 ST)
96501	PIN 4x18mm (10 ST)
96504	PIN 4x24mm (5 ST)
96704	SICHERUNGSSCHEIBE M4 (20 ST)
96705	SICHERUNGSSCHEIBE M5 (20 ST)
96706	SICHERUNGSSCHEIBE M6 (20 ST)
96710	SCHEIBE 8x12x0.8mm (10 ST)
102019	LADER FUER 7.5V AKKUS (US/AC110V)
102020	LADEGERAET FUER 7.2V AKKUS (220V/EU 3-PIN)
102021	LADEGERAET FUER 7.2V AKKUS (220V/EU ASIEN 2-PIN)
102022	LADER FUER 7.5V AKKUS (JP/AC100V)
102023	LADEGERAET FUER 7.5V AKKUS (AUST 3-PIN)
102154	DAEMPFERKAPPE 20x12mm (GUNMETAL/2ST/BAJA 5B 2.0)
102156	DAEMPFERMUTTER 20mm (GUNMETAL/2ST/BAJA 5B 2.0)
102157	RADMITNEHMER 24x27mm HINTEN(GUNMETAL/2S/BAJA5B2.0)
102158	STREBE A HINTEN 6x70x4mm (GUNMETAL/BAJA 5B 2.0)
102159	STREBE VORNE, OBEN 6x60x4mm (GUNMETAL/BAJA 5B 2.0)
102160	PLATTE HINTEN, OBEN (GUNMETAL/BAJA 5B 2.0)
102161	GETRIEBEPLATTE (GUNMETAL/BAJA 5B 2.0)
102162	BREMSSCHEIBENHALTER PLATTE (GUNMETAL/BAJA 5B 2.0)
102163	MOTORHALTERUNGS STREBE (LINKS/GUNMETAL/BAJA 5B2.0)
102164	SPACER SET FUER BENZINMOTOR (GUNMETAL/BAJA 5B 2.0)
102165	SERVO SAVER SET (GUNMETAL/BAJA 5B 2.0)
102166	SPACER 6x12x11mm (GUNMETAL/BAJA 5B 2.0)
102167	STREBE VORNE, UNTEN 6x60x4mm (GUNMETAL/BAJA 5B2.0)
102168	STREBE B HINTEN 6x70x4mm (GUNMETAL/BAJA 5B 2.0)
102169	CHASSISPLATTE HINTEN (GUNMETAL/BAJA 5B 2.0)
102170	PLATTE VORNE, OBEN (GUNMETAL/BAJA 5B 2.0)
102171	BREMSSCHEIBEN SCHAUFELRAD (GUNMETAL/BAJA 5B 2.0)
102172	STREBE HINTEN (GUNMETAL/BAJA 5B 2.0)
102173	MOTORHALTERUNGS STREBE (RECHTS/GUNMETAL/BAJA5B2.0)
102174	KUPPLUNGSGLOCKENHALTER SPACER (GUNMETAL/BAJA5B2.0)
102214	FLUEGELHALTER 7x63mm (GUNMETAL/2ST/BAJA 5B 2.0)
102216	RADMUTTER 24mm (GUNMETAL/4ST)
102480	VVC/HD DAEMPFER SET (GUNMETAL/127-187mm/2ST/6mm)
102481	VVC/HD DAEMPFER SET (GUNMETAL/137-207mm/2ST/6mm)
104060	HPI RF-30 EMPFAENGER (2.4GHz/2KANAL)
104085	2.4GHz EMPFAENGERANTENNE 300mm
104101	HPI TF-20U / RF-30 2.4GHz FERNSTEUER-SET
104779	HECKRAMMER STREBE SET A (BAJA 5SC)
104780	SCHMUTZFAENGER HALTER SET (BAJA 5SC)
104781	SCHMUTZFAENGER HALTER SET (BAJA 5SC)
104782	RAMMER SET (BAJA 5SC)
104960	HECKRAMMER STREBE SET B (BAJA 5SC)
104963	HEAVY DUTY ALU DIFFERENTIAL SET (BAJA 5SC)
104964	MADENSCHRAUBE M5x8mm (4ST)
104965	SUPER HEAVY DUTY DIFF WELLE 25x48mm (2ST/BAJA 5SC)
104966	SUPER HEAVY DUTY KNOCHEN 18x116mm (2ST/BAJA 5SC)
104967	SUPER HEAVY DUTY RADACHSE 25x70mm (2ST/BAJA 5SC)
104968	RADACHSEN-UEBERZUG 25x47mm (4ST/BAJA 5SC)
104969	SCHMUTZFAENGER SET (2ST/BAJA 5SC)
104971	TR-10 FELGE SCHWARZ (120x65mm/HINTEN/-10mm OFFSET)
104975	TR-10 FELGE SCHWARZ (120x60mm/VORNE/+4mm OFFSET)
105328	BAJA 5SC-1 TRUCK KAROSSERIE LACKIERT (ROT)
105330	BAJA 5SC-1 TRUCK KAROSSERIE LACKIERT (SCHWARTZ)
105612	HD RADMITNEHMER VORNE 24mm GUNMETAL (BAJA 5SC)
105613	HD RADMUTTER (BAJA 5SC)
B021	COMPETITION LOW FRICTION KUGELLAGER 8x10mm (2 St.)
B030	COMPETITION LOW FRICTION KUGELLAGER 10x15x4mm 2 St
B075	HUELSE 6x10x3mm (10 ST)
B080	METALLAGER 10 x 15 x 4mm 6 St.
B089	KUGELLAGER 12x24x6mm (2 St.)
B092	KUGELLAGER 17x30x7mm (2 St.)
B094	KUGELLAGER 20x32x7mm (2 St.)
Z087	SENKKOPFSCHRAUBE M3x20mm (INBUS/10ST)
Z103	E-CLIP E-4HD (20 ST)
Z106	E-CLIP E-7HD (20 ST)
Z141	BAJA DAEMPFEROEL 5w (100cc)
Z147	BAJA DAEMPFEROEL 40w (100cc)
Z149	ANTENNENROHR SET 400mm (3 ST)
Z159	SCHRAUBENSICHERUNGSLACK
Z168	EXTRA ZAEHES FETT (10g)
Z181	SILIKON DIFFOEL #1000 60ccm
Z186	PRO SCHRAUBENSICHERUNG (ROT/3cc)
Z190	LUFTFILTER OEL (30cc)
Z191	ZWEITAKTÖL (100cc)
Z216	FLACHKOPFSCHRAUBE M3x15mm (INBUS/4ST)
Z224	UNTERLAGSCHEIBE M3x8mm (10 St.)
Z277	O-CLIP 10.5mm (20 ST)
Z303	INBUSSCHRAUBE M3x42mm (6ST)
Z340	FELGENSCHRAUBE (INBUS/2S ST)
Z362	FLACHKOPFSCHRAUBE M3x35mm (INBUS/10ST)
Z422	INBUSSCHRAUBE M2.6x10 SCHWARZ (12St.)
Z489	SCHEIDSCHRAUBE MIT FLANSCH M2.6x10mm (INBUS/10 ST)
Z562	SCHNEIDSCHRAUBE MIT FLANSCH M3x10mm (INBUS/10 ST)
Z655	MUTTER M5 (10ST)
Z663	STOPPMUTTER M3 (6St.)
Z664	STOPPMUTTER M4 (4ST)
Z665	NYLON MUTTER M5 (4ST)
Z682	STOPPMUTTER M5 (RECHTSGEWINDE/SCHWARZ/4St.)
Z684	STOPPMUTTER M4 MIT FLANSCH (4St.)
Z700	MADENSCHRAUBE M3x3mm (6ST)
Z721	MADENSCHRAUBE M4x4mm (4pcs)
Z726	MADENSCHRAUBE M4x12mm
Z747	MADENSCHRAUBE M6x4mm (4 ST)
Z823	SCHEIBE 4x8x1.2mm (12ST)
Z901	INBUSSCHLUESSEL 1.5mm
Z903	INBUSSCHLUESSEL 2.5mm
Z904	INBUSSCHLUESSEL 2.0mm
Z905	INBUSSCHLUESSEL 3.0mm
Z908	INBUSSCHLUESSEL T 4.0mm (SCHWARZ)
Z909	INBUSSCHLUESSEL T 3.0mm (SILBER)
Z911	RING-MAULSCHLUESSEL 7mm
Z924	TORX SCHLUESSEL T27
Z950	KREUZSCHLUESSEL KLEIN
Z956	RADSCHLUESSEL (24mm)
Z957	MULTI SCHLUESSEL
Z958	ZUENDKERZENSCHLUESSEL (16mm / TORX T27)
Z965	SCHWINGSCHEIBEN ABZIEH-HILFE
Z966	KOLBEN STOPPER
Z970	LAGER EINPRESS HILFE 12x24mm (BAJA 5B)

CarTuning
A WEB SITE FOR THE SERIOUS

Liste de pièces

Numéro	Description
2018	BATTERIE A SANGLER P. RECEPTEUR (6V 3000mAh/NIMH)
3272	ANNEAUX VERROUILLAGE TALON RENFORCES (ARGENT/2 p.)
4804	MOUSSE INTERIEURE (SOUPLE/190x60mm/2p.)
4818	MOUSSE INTERIEURE MOULEE MS (190x70mm/2p.)
6163	DOUBLE FACE 20x100mm (S5)
6203	CLIP CARROSSERIE (8mm/NOIR/20 p.)
9009	KLEBEBAND ALUMINIUM 50mm x 2.5m
15405	MOTEUR FUELIE 26
15411	JEU FILTRE A AIR
15415	JOINT TORIQUE (50x2.6mm/NOIR)
15416	ENS. EL. MOUSSE P. FILTRE AIR (3p./p. Ref.15411)
15422	JEU AXE DE PISTON
15424	JOINT CULASSE
15426	ENSEMBLE VILEBREQUIN
15427	ENSEMBLE CARTER
15428	JOINT CARTER
15430	JEU VOLANT D'INERTIE
15431	ECROU BLOCAGE M7 VOLANT D'INERTIE ET JEU DE CLES
15432	COUVRE-VOLANT D'INERTIE (NOIR)
15434	CAPOT MOTEUR (NOIR)
15438	VIS TORX TETE CYLINDRIQUE LARGE M5x20mm (4p.)
15439	VIS TORX TETE CYLINDRIQUE LARGE M5x30mm (4p.)
15442	RONDELLE MASSELOTTE EMBRAYAGE M5.5x14mm (2 jeux)
15444	SUPPORT MASSELOTTE EMBRAYAGE
15446	CARTER D'EMBRAYAGE
15448	ENS. MASS./RES. EMBR. HTE REAC. (8000 tr/mn/rouge)
15449	RESSORT EMBRAYAGE (8000 tr/mn / rouge)
15450	FIL BOUGIE BAJA 5B
15451	BOBINE D'ALLUMAGE
15453	INTERRUPTEUR ARRET MOTEUR
15454	BOUGIE D'ALLUMAGE
15455	VIS TORX TETE CYLINDRIQUE LARGE M4x12mm (4p.)
15456	VIS A EPAULEMENT TORX M5x23mm (2p.)
15457	VIS TORX TETE PLATE M5x20mm (4p.)
15458	VIS TORX TETE CYLINDRIQUE LARGE M5x16mm (4p.)
15459	VIS TORX POUR LANCEUR M5x16mm (2p.)
15460	CARBURATEUR (WT-668)
15461	RONDELLE CARBURATEUR
15464	JEU JOINTS DE CARBURATEUR
15465	JOINT FILTRE A AIR (2p.)
15466	KIT ENTRETIEN CARBURATEUR
15467	JEU POINTEAU CARBURATEUR
15468	BRAS D'ACCELERATION CARBURATEUR
15469	BRAS DE VOLET D'AIR CARBURATEUR
15470	ENS. AMORCAGE CARBURATEUR POMPE
15471	PLAQUE AMORCAGE CARBURATEUR
15472	KIT CACHE POMPE CARBURATEUR
15473	KIT CACHE DIAPHRAGME D'ADMISSION CARBURATEUR
15474	KIT POMPE A DIAPHRAGME CARBURATEUR
15475	KIT AXE DE VOLET D'AIR CARBURATEUR
15476	KIT AXE D'ACCELERATEUR CARBURATEUR
15477	CORPS CARBURATEUR
15478	LANCEUR
15481	JOINT ECHAPPEMENT (2p.)
15483	RESONATEUR HAUT DEBIT (MOTEUR FUELIE)
15485	ENSEMBLE CYLINDRE POUR MOTEUR FUELIE 26S
15491	VIS TORX TETE CYLIND. A COLLERETTE M5x65mm (4p.)
15492	JEU PISTON (SEGMENT 1.0mm/26cm3)
15493	SEGMENT (SEGMENT 1.0mm/26cm3)
15494	VIS TORX TETE CYLINDRIQUE LARGE M5x52mm (2p.)
15495	VIS TP TETE RONDE LARGE M4X16MM (4p.)
15496	VIS TORX BOBINE D'ALLUMAGE M4x20mm (2p.)
50474	TUBE SILICONE 2x5x300mm
50504	RONDELLE CONCAVE 5mm (8p.)
67865	PNEU HB RODEOO (BLEUE/AVANT/Baja 5T/2P)
67867	PNEU HB RODEOO (ARRIERE/BLANCHE/Baja 5T/2P)
75071	JOINT TORIQUE s15 (15x1.5mm/ORANGE/8p.)
75072	JOINT TORIQUE P20 (20x2.5mm/NOIR/8p.)
75077	JOINT TORIQUE 4x1mm (NOIR/10p.)
75078	JOINT TORIQUE P10 (10x2mm/NOIR/10p.)
75079	JOINT TORIQUE S13 (13x1.5mm/NOIR/8p.)
75106	CLIP CARR. (6mm/NOIR/20 p.)
85246	PROTECTION DU MOTEUR
85247	PROTECTION ANTI-GRAVILLONNAGE
85400	JEU BRAS DE SUSPENSION AVANT
85402	JEU BRAS DE SUSPENSION ARRIERE
85404	ENS. CASIER RADIO
85408	ENS. PORTE-MOYEU AVANT
85410	ENSEMBLE PIECES AMORTISSEUR
85413	PISTON AMORTISSEUR POUR AM. VVC/HD
85416	ENS. EMBOUT BIELLETTE
85417	ENS. MONTAGE CARROSSERIE (AVANT/ARRIERE)
85418	JEU CLOISON AVANT
85419	ENS. MONTAGE CARROSSERIE (LATERAL)
85420	ENSEMBLE PARE-CHOCS
85421	ENSEMBLE PROTECTION DE CARTER
85422	JEU FIXE-ECROU
85423	ENSEMBLE PARE-CHOCS
85424	ENS. PORTE MOYEU ARRIERE
85425	PROTECTION BASSE / BAJA 5T
85427	JEU BOITIER DE DIFFERENTIEL ALLIAGE
85428	SUPPORT COURONNE
85430	JEU BOITE VITESSES
85432	COURONNE 57D
85434	ENS. PAROI ARRIERE
85436	JEU SUPPORT DE COURONNE
85438	JEU PLATINE SUSPENSION ARRIERE
85439	JEU BARRE ANTIROULIS (LONGUE)
85440	JEU BARRE ANTIROULIS CENTRALE
85441	ENSEMBLE PROTECTION DE TOIT
85444	ENS. MANCHON FILTRE A AIR (POUR Ref.15411)
85445	CARTER ENGRENAGE
85446	ENS. RESERVOIR CARBURANT
85459	PRESSE A ROTULE 14mm
85460	ENS.BRAS DE DIRECTION
85461	ENS. BRAS DE SERVO
85462	ENS. TRINGLERIE D'ACCELERATION
85463	ENS. BIELLETTE DIRECTION
85464	ROTULE EXTR. BRAS SUPERIEUR (A)
85465	ROTULE EXTR. BRAS SUPERIEUR (B)
85467	ENS. TRINGLERIE DIRECTION
85469	ENS.MONTAGE AMORT. AVANT
85470	RONDELLE P. MONTAGE DE CARROSSERIE 8mm (12p.)
86401	BIELLETTE 6x92mm (ALUMINUM/2p.)
86405	ROTULE 6.8x7mm (4p.)
86407	ROTULE 6,8x16mm (4p.)
86411	ROTULE 10x25mm (4p.)
86412	ROTULE 10x34mm (4p.)
86417	ROTULE 10x12mm (4p.)
86425	ROTULE 14x17mm (4p.)
86432	CORPS AMORTISSEUR (20x86mm/2p.)
86433	CORPS AMORTISSEUR (20x96mm/2p.)
86442	PROTECTION D'AMORTISSEURS 20x70mm (4p.)
86443	PROTECTION D'AMORTISSEURS 20x80mm (4p.)
86448	AXE AMORTISSEUR 6x105mm (2p.)
86449	AXE AMORTISSEUR 6x115mm (2p.)
86470	AXE DIFFERENTIEL 22x48mm (2p.)
86478	JOINT BOITIER DIFF. (6p.)
86479	PROTECTION ESSIEU 22x47mm (4p.)
86480	PIGNON DIFF. 48 DENTS
86482	PIGNON D'ENTRAINEMENT 19 DENTS
86484	PIGNON FOU 30 DENTS
86488	ESSIEU MOTEUR 22x68mm (2p.)
86490	CLOCHE D'EMBRAYAGE
86493	PIGNON 17 DENTS
86601	CAME DE FREIN
86607	COLLIER A COLLERETTE 4x6x7mm (2p.)
86610	AXE TRANSMISSION RENFORCE 15x120mm (ARGENT/2p.)
86615	MOYEU FREIN A DISQUE 24x16
86616	RONDELLE ESP. 12x16x4mm (VIOLET/2p.)
86617	ROTULE BARRE STABILISATRICE 6.8x22mm (4p.)
86618	BARRE ANTI ROULIS (BAJA 5B)
86629	AXE DE DIRECTION 5x53mm (2p.)
86630	AXE PIGNON ENTR. 12x124mm
86632	TIGE FILETEE M5x3x22mm (10p.)
86633	AXE 6x80mm (2p.)
86634	AXE 6x94mm (2p.)
86635	AXE 6x108mm (2p.)
86636	AXE 6x63mm (2p.)
86653	BAGUE CAOUTCHOUC 6x9x10mm (6p.)
86664	BOUCHON CAOUTCHOUC 6x5mm (8p.)
86666	BAGUE AMORTISSEUR (4p.)
86675	COLLIER D'ARRET 2.3mm (4p.)
86676	CAPUCHON VIS DIFF M4x6mm (2p.)
86757	RESSORT AMORT. 23x135x2.2mm 13 SPIRES (NOIR/2p.)
86762	RESSORT AMORT. 23x155x2.4mm 17.5 SPIRES (NOIR)
86927	JOINT TORIQUE P6 (6x2mm/INCOLORE/12p.)
86974	VIS A EPAULEMENT M5x20mm (8p.)
86975	PLAQUE DE TOIT / BAJA 5T
87280	BRAS DE DIRECTION ALUMINIUM POUR SERVO HPI SFL-10
87424	DISQUE DE FREIN (2 p.)
87437	CALE FREIN A DISQUE 0.4mm (5p.)
87456	ENS. PATIN DE FREIN
87460	ENS. BOUCHON CAOUTCH. P. CASIER RADIO
87467	CONDUITE CARBURANT (NOIR/50cm)
87468	CONDUITE CARBURANT (JAUNE/50cm)
87469	BOUCHON RESERVOIR CARBURANT
87474	ENS. RONDELLES DIFF (p REF.85427 ENS. BOIT. DIFF.)
87476	CHASSIS PRINCIPAL (NOIR)
87551	PLAQUE A SUPPORT AMORTISS. ARRIERE (BRONZE/+12mm)
87561	ENS. AMORTISS. VVC/HD (127-187mm/2 p./6mm)
87562	ENS. AMORTISS. VVC/HD (137-207mm/2 p./6mm)
87563	KIT REPARATION POUR ENS. AMORT. VVC/HD (127-187mm)
87564	KIT REPARATION POUR ENS. AMORT. VVC/HD (137-207mm)
87565	ENS. BOUCHON INFERIEUR AMORT. VVC/HD
87566	ENS. ENTRETIEN AMORT. VVC/HD
87567	ENS. PIGNONS CONIQUES (p REF.85427 ENS BOIT DIFF)
87568	ENS. COMPLET PIGNONS DIFF. ALLIAGE
94453	VIS TETE CYLINDRIQUE M3x8mm (6p.)
94502	VIS TETE CYLINDRIQUE M4x6mm (10p.)
94506	VIS TETE CYLINDRIQUE M4x15mm (10p.)
94510	VIS TETE CYLINDRIQUE M4x25mm (10p.)
94512	VIS TETE CYLINDRIQUE M4x30mm (10p.)
94520	VIS TETE CYLINDRIQUE M4x50mm (6p.)
94529	VIS TETE PLATE M4x10mm (SIX PANS CREUX/10p.)
94556	VIS TETE RONDE M4x16mm (SIX PANS CREUX/10p.)
94631	VIS TP TETE PLATE M4x15mm (SIX PANS CREUX/10p.)
94632	VIS TP TETE PLATE M4x18mm (SIX PANS CREUX/10p.)
94707	VIS TÊTE CYLINDRIQUE M6x20mm (6p.)
94710	VIS TÊTE CYLINDRIQUE M6x30mm (6p.)
94711	VIS TÊTE CYLINDRIQUE M6x35mm (6p.)
94730	VIS TETE PLATE M5x16mm (SIX PANS CREUX/6p.)
94732	VIS TETE PLATE M5x20mm (SIX PANS CREUX/6p.)
94735	VIS TETE PLATE M5x30mm (SIX PANS CREUX/6p.)
94737	VIS TETE PLATE M5x40mm (SIX PANS CREUX/6p.)
94754	VIS TETE RONDE M5x12mm (SIX PANS CREUX/6p.)
94757	VIS TETE RONDE M5x20mm (SIX PANS CREUX/6p.)
94760	VIS TETE RONDE M5x30mm (SIX PANS CREUX/6p.)
94762	VIS TETE RONDE M5x40mm (SIX PANS CREUX/6p.)
94763	VIS TETE RONDE M5x45mm (SIX PANS CREUX/6p.)
94879	VIS TETE PLATE M6x14mm (SIX PANS CREUX/6p.)
94909	VIS TETE RONDE M6x25mm (SIX PANS CREUX/6p.)
94910	VIS TETE RONDE M6x30mm (SIX PANS CREUX/6p.)
96501	GOUPILLE 4x18mm (10p.)
96504	GOUPILLE 4x24mm (6p.)
96704	RONDELLE DE BLOCAGE M4 (20p.)
96705	RONDELLE DE BLOCAGE M5 (20p.)
96706	RONDELLE DE BLOCAGE M6 (20p.)
96710	RONDELLE 8x12x0.8mm (10p.)
102019	CHARGEUR POUR BATTERIE 7,5V (US/AC110V)
102020	CHARGEUR POUR BATTERIE 7.2V (EU 3 BR./CA 220V)
102021	CHARGEUR P. BATTERIE 7.2V (EU ASIE 2 BR./CA 220V)
102022	CHARGEUR POUR BATTERIE 7,5V (JP/AC100V)
102023	CHARGEUR POUR BATTERIE 7.5V (AU 3 BR.)
102154	BOUCHON AMORTISSEUR 20x12mm (BRONZE/2p.)
102155	ECROU REGLAGE AMORT. 20mm (BRONZE/2p.)
102157	HEXAGONAL ROUE 24x27mm (BRONZE/2p.)
102158	RENFORT ARRIERE INFERIEUR A 6x70x4mm (BRONZE)
102159	RENFORT AVANT SUPERIEUR 6x60x4mm (BRONZE)
102160	PLAQUE SUPERIEURE ARRIERE (BRONZE)
102161	PLAQUE PIGNON (BRONZE)
102162	PLAQUE SUPPORT DE FREIN (BRONZE)
102163	RENFORT SUPPORT MOTEUR (GAUCHE/BRONZE)
102164	ENS. RONDELLES ESP. POUR MOT. FUELIE (BRONZE)
102165	ENS. SAUVE SERVO (BRONZE)
102166	RONDELLE ESP. 5x12x11mm (BRONZE)
102167	RENFORT AVANT INFERIEUR 6x60x4mm (BRONZE)
102168	RENFORT ARRIERE INFERIEUR B 6x70x4mm (BRONZE)
102169	PLAQUE CHASSIS ARRIERE (BRONZE)
102170	PLAQUE SUPERIEURE AVANT (BRONZE)
102171	AILETTE POUR DISQUE DE FREIN (BRONZE)
102172	ENTRETOISE ARRIERE (BRONZE)
102173	RENFORT SUPPORT MOTEUR (DROIT/BRONZE)
102174	ENS. RONDELLES ESP. P SUPPORT CLOCHE EMBR (BRONZE)
102214	RACCORD 7x82mm (BRONZE/2 p.)
102216	ECROU DE ROUE 24mm (BRONZE/4p.)
102480	ENS. AMORTISS. VVC/HD (BRONZE/127-187mm/2p./6mm)
102481	ENS. AMORTISS. VVC/HD (BRONZE/137-207mm/2p./6mm)
104060	RECEPTEUR HPI RF-30 (2.4GHz/2ch)
104086	ANTENNE RECEPTEUR 2.4GHz 300mm
104101	ENS. RADIO HPI TF-20U / RF-30 2.4GHz
104779	ENS. RENFORT PARE-CHOCS ARRIERE A
104780	ENSEMBLE SUPPORT GARDE-BOUE
104781	ENSEMBLE MOYEU ARRIERE
104782	ENSEMBLE PARE-CHOCS
104960	ENS. RENFORT PARE-CHOCS ARRIERE B
104963	ENS. COMPLET PIGNONS DIFF. ALLIAGE SUPER RENFORCE
104964	VIS SANS TETE M5x8mm (4p.)
104965	ARBRE DIFF. SUPER RENFORCE 25x48mm (2p.)
104966	ARBRE TRANSMISSION SUPER RENFORCE 18x116mm (2p.)
104967	ESSIEU MOTEUR SUPER RENFORCE 25x70mm (2p.)
104968	PROTECTION ESSIEU 25x47mm (4p.)
104969	ENSEMBLE GARDE BOUE (2p.)
104971	JANTE TR-10 NOIRE (120x65mm/DEPORT -10mm)
104975	JANTE TR-10 NOIRE (120x60mm/DEPORT -4mm)
105328	CARROSSERIE PEINTE BAJA 5SC-1 (ROUGE)
105330	CARROSSERIE PEINTE BAJA 5SC-1 (NOIRE)
105612	HEXAGONAL AVANT 24mm RENFORCE (BRONZE)
105613	ECROU HEXAGONAL AVANT RENFORCE
B021	ROULEMENT 5x10mm (2pcs)
B030	ROULEMENT 10x15x4 ZZ(2pcs)
B075	BAGUE METAL COLLERETTE 6x10x3mm (10p.)
B080	BAGUE BRONZE 10x15x4mm (S6)
B089	ROULEMENT A BILLES 12x24x6mm (2pcs)
B092	ROULEMENT A BILLES 17x30x7mm (2pcs)
B094	ROULEMENT A BILLES 20x32x7mm (2pcs)
Z087	VIS TETE PLATE M3x20mm (SIX PANS CREUX/10 p.)
Z103	CIRCLIP E-4HD (20p.)
Z106	CIRCLIP E-7HD (20p.)
Z141	HUILE AMORTISSEURS BAJA 5w (100ml)
Z147	HUILE AMORTISSEURS BAJA 40w (100ml)
Z149	ENS. TIGE ANTENNE 400mm (3p.)
Z159	FREIN FILET
Z168	GRAISSE TOUT-TERRAIN (10g)
Z181	HUILE DIFF SILICONE gr.1000 60ml
Z186	FREIN A FILET PRO (ROUGE/3ml)
Z190	HUILE P. FILTRE A AIR (30 CM3)
Z191	HUILE 2 TEMPS (100ml)
Z216	VIS TETE RONDE M3x15mm (SIX PANS CREUX/4p.)
Z224	RONDELLE M3x8mm NOIR (10pcs)
Z277	CIRCLIP FORME C 10.5mm (20p.)
Z303	VIS TETE FRAISEE M3x42mm (6pcs)
Z340	BOULON ROUE (SIX PANS CREUX/25p.)
Z362	VIS TETE RONDE M3x35mm (SIX PANS CREUX/10 p.)
Z422	VIS M2.6x10mm (12pcs)
Z489	VIS TP COLLERETTE M2.6x10mm (SIX PANS CREUX/10p.)
Z562	VIS TP A COLLERETTE M3x10mm (SIX PANS CREUX/10p.)
Z655	ECROU M5 (10p.)
Z663	ECROU NYLSTOP M3 (6p.)
Z664	ECROU NYLSTOP M4 (4p.)
Z665	ECROU NYLON M5 (4p.)
Z682	ECROU DE BLOCAGE DE BRIDE M5 (HORAIRE/NOIR/4PCS)
Z684	ECROU M4 (4pcs)
Z700	VIS SANS TETE M3x3mm (6p.)
Z721	VIS HALLEN SANS TETE M4X4mm (4pcs)
Z726	VIS HALLEN SANS TETE M4x12mm
Z747	VIS SANS TÊTE M5x45mm (4p.)
Z823	RONDELLE 4x8x1.2mm (12p.)
Z901	CLE ALLEN 1.5mm
Z903	CLE ALLEN 2.5mm
Z904	CLE ALLEN 2.0mm
Z905	CLE ALLEN 3.0mm
Z908	CLE ALLEN EN T 4.0mm (NOIR)
Z909	CLE ALLEN EN T 3.0mm (NOIR)
Z911	CLE MIXTE 7mm
Z924	CLE TORX T27
Z950	CLE CROISILLON
Z956	CLE A JANTES (24mm)
Z957	OUTIL MULTIFONCTIONS
Z958	CLE A BOUGIE (16mm / TORX T27)
Z965	EXTRACTEUR DE VOLANT D'INERTIE
Z966	BLOQUEUR DE PISTON
Z970	PRESSE A ROULEMENT 12X24mm

Competition X
A WEB SITE FOR THE SERIOUS RACER

パーツリスト

品番	品名
2018	レシーバーバッテリーパック (通常/6V 3000mAh/ニッケル水素)
3272	HD ホイールビードロックリング (シルバー/2pcs)
4804	インナースポンジ(ソフト/190x60mm/2pcs)
4818	モールドインナーフォームM8(190x70mm/2pcs)
6163	強力両面テープ 20x100mm (6個入り)
6203	ボディーピン (6mm/ブラック)
9009	アルミメッシュテープ 50mmX2.5m
15405	フューリー 26 エンジン
15411	エアフィルターセット
15415	O リング (50x2.6mm /ブラック/4pcs)
15416	エアフィルターエレメントセット (3pcs/#15411用)
15422	ピストンピンセット
15424	シリンダーガスケット
15426	クランクシャフトセット
15427	クランクケースセット
15428	クランクケースガスケット
15430	フライホイールセット
15431	フライホイールロックナットM7セット
15432	フライホイールカバー (ブラック)
15434	エンジンカバー (ブラック)
15438	キャップWトルクススクリュー M5x20mm (4pcs)
15439	キャップWトルクススクリュー M5x30mm (4pcs)
15442	クラッチシューワッシャーM6.5x14mm (2set)
15444	クラッチホルダー
15446	クラッチハウジング
15448	ハイレスポンスクラッチシュー/スプリングセット (8000RPM/レッド)
15449	クラッチスプリング (8000rpm/レッド)
15450	スパークプラグワイヤー
15451	イグニッションコイル
15453	エンジンストップスイッチ
15454	スパークプラグ/CMR7H
15455	キャップWトルクススクリュー M4x12mm (4pcs)
15456	ステップトルクススクリュー M6x23mm (2pcs)
15457	サラトルクススクリュー M6x20mm (4pcs)
15458	キャップWトルクススクリュー M5x16mm (4pcs)
15459	プルスタータートルクススクリューM5x16mm (2pcs)
15460	キャブレター (WT-668)
15461	キャブレタースペーサー
15464	キャブレターガスケット
15465	エアフィルターガスケット (2pcs)
15466	キャブレターメンテナンスキット
15467	キャブレターニードルセット
15468	キャブレタースロットルアーム
15469	キャブレターチョークアーム
15470	キャブレタープライマーポンプ
15471	キャブレタープライマープレート
15472	キャブレターポンプカバーキット
15473	キャブレターメターリングダイアフラムキット
15474	キャブレターポンプダイアフラムキット
15475	キャブレターチョークシャフトキット
15476	キャブレタースロットルシャフトキット
15477	キャブレターボディ
15478	プルスターター
15481	マフラーガスケット (2pcs)
15483	ハイフローマフラー(FUELIE エンジン)
15485	FUELIE 26S シリンダーセット
15491	フランジキャップトルクススクリュー M5x65mm (4pcs)
15492	ピストンセット(1.0mmピストンリング/26cc)
15493	ピストンリング (1.0mm/26cc)
15494	キャップWトルクススクリュー M5x52mm (2pcs)
15495	TP.バインドWトルクススクリュー M4x16mm (4pcs)
15496	イグニッションコイルトルクススクリュー M4x20mm (2pcs)
50474	シリコンチューブ 300mm
50504	F ワッシャー 5mm (8pcs)
67865	HB RODEOO タイヤ (ブルー/Baja 5T/フロント/2pcs)
67867	HB RODEOO タイヤ (ホワイト/Baja 5T/リア/2pcs)
75071	O リング S15 (15x1.5mm/オレンジ/6pcs)
75072	O リング P20 (20x2.5mm/ブラック /6pcs)
75077	Oリング 4x1mm (ブラック/10pcs)
75078	Oリング P10 (10x2mm/ブラック/10pcs)
75079	O リング S13 (13x1.5mm/ブラック /6pcs)
75106	ボディーピン (6mm/ブラック)
85246	エンジンガード
85247	ストーンガード
85400	フロントサスペンションアームセット
85402	リアサスペンションアームセット
85404	メカボックスセット
85408	フロントハブキャリアセット
85410	ショックパーツセット
85413	VVC/HD ショック用ピストンセット
85416	ロッドエンドセット
85417	ボディマウントセット(フロント/リア)
85418	フロントバルクヘッドセット
85419	ボディマウントセット(サイド)
85420	バンパーセット
85421	バンパー/スキッドプレートセット
85422	ナットホルダーセット
85423	バンパーガードセット
85424	リアハブキャリアセット
85425	アンダーガード/バハ 5T
85427	メタルデフケースセット
85428	スパーギアホルダー
85430	ギアボックスセット
85432	スパーギア 57T
85434	リアバルクヘッドセット
85436	スパーギアマウントセット
85438	リアショックタワーセット
85439	ロールバーセット
85440	センターロールバーセット
85441	ルーフガードセット
85444	スリーブセット (#15411用)
85445	ギアカバー
85446	フューエルタンクセット
85459	ボールプレスツール 14mm
85460	ステアリングワイパーアームセット
85461	サーボアームセット
85462	スロットルリンケージセット
85463	ステアリングタイロッドセット
85464	アッパーアームボールエンド(A)
85465	アッパーアームボールエンド(B)
85467	ステアリングリンケージセット
85469	フロントショックマウントセット
85470	ボディマウントワッシャー 8mm(12pcs)
86401	ターンバックル 6x92mm (2pcs)
86405	ボール 6.8x7mm (4pcs)
86407	ボール 6.8x16mmm (4pcs)
86411	ボール 10x25mm (4pcs)
86412	ボール 10x34mm (4pcs)
86417	ボール 10x12mm (4pcs)
86425	ボール 14x17mm (4pcs)
86432	ショックボディ (20x96mm/2pcs)
86433	ショックボディ (20x96mm/2pcs)
86442	ショックブーツ 20x70mm (4pcs)
86443	ショックブーツ20x80mm (4pcs)
86448	ショックシャフト 6x105mm (2pcs)
86449	ショックシャフト 6x115mm (2pcs)
86470	デフシャフト 22x48mm (2pcs)
86478	デフケースガスケット(6pcs)
86479	アクスルブーツ22x47mm (4pcs)
86480	デフギヤ 48T
86482	ドライブギア 18T
86484	アイドルギヤ 30T
86488	ドライブアクスル22x68mm(2pcs)
86490	クラッチベル
86493	ピニオンギア 17T
86601	ブレーキカム
86607	フランジカラー 4x8x7mm (2pcs)
86610	ヘビーデューティードライブシャフト15x120mm(シルバー/2pc)
86615	ブレーキハブ 24x16mm
86616	スペーサー 12x16x4mm (パープル)
86617	スタビボール 6.8x22mm (4pcs)
86618	スタビライザーセット(バハ 5B)
86629	ステアリングクランクシャフト 5x53mm (2pcs)
86630	ドライブギアシャフト 12x124mm
86632	スクリューシャフト M5x3x22mm (10pcs)
86633	シャフト 6x80mm (2pcs)
86634	シャフト 6x94mm (2pcs)
86635	シャフト 6x108mm (2pcs)
86636	シャフト 6x63mm (2pcs)
86653	ラバーブッシュ 6x9x10mm (6pcs)
86664	ラバーキャップ 6x5mm (8pcs)
86666	ダンパーブッシュ (4pcs)
86675	ストップカラー 2.3mm (4pcs)
86676	デフスクリューキャップ M4x6mm (2pcs)
86757	ショックスプリング 23x135x2.2mm 13巻 (ブラック/2pcs)
86762	ショックスプリングセット23x155x2.4mm 17.5巻 (ブラック)
86927	Oリング P6 (6x2mm/クリヤー/12pcs)
86974	ステップスクリュー M5x20mm (6pcs)
86975	ルーフプレート/バハ 5T
87280	アルミステアリングアーム/HPI SFL-10サーボ
87424	ブレーキディスクローター (2pcs)
87437	ディスクブレーキシム 0.4mm (5pcs)
87456	ブレーキパッドセット
87460	ラバーキャップセット
87467	燃料チューブ (ブラック/50cm)
87468	燃料チューブ (イエロー/50cm)
87469	燃料タンクキャップ
87474	デフワッシャーセット(#85427メタルデフケースセット)
87476	メインシャーシ (ブラック)
87551	リアショックマウントプレートA (ガンメタル/+1.2mm)
87561	VVC/HD ショックセット(127-187mm/2pcs/6mm)
87562	VVC/HD ショックセット(137-207mm/2pcs/6mm)
87563	VVC/HD ショック(127-187mm)用リペアキット
87564	VVC/HD ショック(137-207mm)用リペアキット
87565	VVC/HD ショックボトムキャップセット
87566	VVC/HD ショックメンテナンスキット
87567	ベベルギアセット(#85427メタルデフケースセット)
87568	コンプリートメタルデフギアセット組立済み)
94453	フランジキャップスクリュー M3x8mm (8pcs)
94502	キャップネジ M4x6mm (10pcs)
94506	キャップネジ M4x15mm (10pcs)
94510	キャップネジ M4x25mm (10pcs)
94512	キャップネジ M4x30mm (10pcs)
94520	キャップネジ M4x50mm (6pcs)
94529	サラネジ M4x10mm (六角ソケット/10pcs)
94556	ナベネジ M4x16mm (六角ソケット/10pcs)
94631	サラタッピングネジM4x15mm (HEX SOCKET/10pcs)
94632	サラタッピングネジM4x18mm (HEX SOCKET/10pcs)
94707	キャップネジ M5x20mm (6pcs)
94710	キャップネジ M5x30mm (6pcs)
94711	キャップネジ M5x35mm (6pcs)
94730	サラネジ M5x16mm (六角ソケット/6pcs)
94732	サラネジ M5x20mm (六角ソケット/6pcs)
94735	サラネジ M5x30mm (六角ソケット/6pcs)
94737	サラネジ M5x40mm (六角ソケット/6pcs)
94754	ナベネジ M5x12mm (六角ソケット/6pcs)
94757	ナベネジ M5x20mm (六角ソケット/6pcs)
94760	ナベネジ M5x30mm (六角ソケット/6pcs)
94762	ナベネジ M5x40mm (六角ソケット/6pcs)
94763	ナベネジ M5x45mm (六角ソケット/6pcs)
94879	サラネジ M6x14mm (六角ソケット/6pcs)
94909	ナベネジ M6x25mm (六角ソケット6pcs)
94910	ナベネジ M6x30mm (六角ソケット/6pcs)
96501	ピン 4x18mm(10pcs)
96504	ピン 4x24mm(6pcs)
96704	ロッキングワッシャー M4 (20pcs)
96705	ロッキングワッシャー M5 (20pcs)
96706	ロッキングワッシャー M6 (20pcs)
96710	ワッシャー 8x12x0.8mm (10pcs)
102019	HPI 7.5Vバッテリー充電器 (US/AC110V)
102020	7.2V-ACチャージャー(EU 3PIN/AC220V)
102021	7.2V-ACチャージャー (EU ASIA 2PIN/AC220V)
102022	HPI 7.5Vバッテリー充電器 (JP/AC100V)
102023	HPI 7.5Vバッテリー充電器 (AUST 3-PIN)
102154	ショックキャップ 20x12mm (ガンメタル/2pcs)
102155	ショックアジャストナット 20mm (ガンメタル/2pcs)
102157	ホイール六角ハブ 24x27mm (ガンメタル/2pcs)
102158	リアロアブレース A 6x70x4mm (ガンメタル)
102159	フロントアッパーブレース 6x80x4mm (ガンメタル)
102160	リアアッパープレート (ガンメタル)
102161	ギヤプレート (ガンメタル)
102162	ブレーキホルダープレート (ガンメタル)
102163	エンジンマウントブレース(左/ガンメタル)
102164	FUELIEエンジン用スペーサーセット (ガンメタル)
102165	サーボセーバーセット(ガンメタル)
102166	スペーサー 5x12x11mm (ガンメタル)
102167	フロントロアブレース 6x80x4mm (ガンメタル)
102168	リアロアブレース B 6x70x4mm (ガンメタル)
102169	リアシャーシプレート (ガンメタル)
102170	フロントアッパープレート (ガンメタル)
102171	ブレーキディスクフィンプレート (ガンメタル)
102172	リアブレース (ガンメタル)
102173	エンジンマウントブレース(ライト/ガンメタル)
102174	クラッチベルホルダースペーサーセット(ガンメタル)
102214	ジョイント 7x82mm (ガンメタル/2pcs)
102216	ホイールナット 24mm (ガンメタル/4pcs)
102480	VVC/HD ショックセット(ガンメタル/127-187mm/2pcs/6mm)
102481	VVC/HD ショックセット(ガンメタル/137-207mm/2pcs/6mm)
104060	HPI RF-30 受信機 (2.4GHz/2ch/6V5セルバッテリー)
104086	2.4GHz 受信機アンテナ 300mm
104101	HPI TF-20U/RF-30 2.4GHz送受信機セット
104779	リアバンパーブレースセットA
104780	マッドフラップマウントセット
104781	リアハブキャリアセット
104782	バンパーセット
104960	リアバンパーブレースセットB
104963	コンプリートメタルデフギヤセット組立済み)
104964	イモネジM5x8mm (4pcs)
104965	スーパーHDデフシャフト25x48mm(2pcs)
104966	スーパーHDドライブシャフト18x116mm
104967	スーパーHDドライブアクスル 25x70mm
104968	アクスルブーツ25x47mm (4pcs)
104969	マッドフラップセット(2pcs)
104971	TR-10ホイールブラック (120x65mm-10mm オフセット)
104975	TR-10ホイールブラック (120x60mm/-4mmオフセット)
105328	バハSSC-1トラックペイントボディー(レッド)
105330	バハSSC-1トラックペイントボディー(ブラック)
105612	24mm HDフロント六角ハブ(ガンメタル)
105613	HDフロントハブナット
B021	ボールベアリング 5x10mm (2pcs)
B030	ベアリング10x15x4 ZZ (2pcs)
B075	フランジメタルブッシュ 6x10x3mm (10pcs)
B080	メタル10x15x4
B089	ボールベアリング12x24x6mm(2pcs)
B092	ボールベアリング17x30x7mm(2pcs)
B094	ボールベアリング20x32x7mm(2pcs)
Z087	サラネジ M3x20mm (六角ソケット/10pcs)
Z103	EリングE4HD (20pcs)
Z106	EリングE7HD (20pcs)
Z141	バハショックオイル 5w (100cc)
Z147	バハショックオイル 40w (100cc)
Z149	アンテナパイプセット400mm (3pcs)
Z159	ネジ止め剤
Z168	ヘビーデューティーグリス (10g)
Z181	シリコンデフオイル #1000 60cc
Z186	ネジロック剤(レッド/3cc)
Z190	エアフィルターオイル (30cc)
Z191	2サイクルオイル(100cc)
Z216	ナベネジ M3x15mm (六角ソケット/4pcs)
Z224	ワッシャーM3x8mm (10pcs)
Z277	Cクリップ 10.5mm (20pcs)
Z303	キャップネジ M3x42mm (6pcs)
Z340	ホイールスクリュー (六角ソケット/25pcs)
Z362	ナベネジ M3x35mm (六角ソケット/10pcs)
Z422	キャップネジ M2.6x10mm (12pcs)
Z489	T.Pフランジネジ M2.6x10mm (六角ソケット/10pcs)
Z562	T.Pフランジネジ M3x10mm (六角ソケット/10pcs)
Z655	ナットM5 (10pcs)
Z663	ナイロンナットM3 (6pcs)
Z664	ナイロンナットM4 (4pcs)
Z665	ナイロンナット M5 (4pcs)
Z682	フランジロックナット M5 (右ネジ/ブラック/4pcs)
Z684	フランジナイロンナットM4 (4pcs)
Z700	イモネジM3x3mm (6pcs)
Z721	イモネジM4x4mm (4pcs)
Z726	イモネジM4x12mm
Z747	セットスクリューM6x45mm (4pcs)
Z823	ワッシャー 4x9x1.2mm (12pcs)
Z901	六角レンチ1.5mm
Z903	六角レンチ2.5mm
Z904	六角レンチ2.0mm
Z905	六角レンチ 3.0mm
Z908	T型六角レンチ 4.0mm (ブラック)
Z909	T型六角レンチ 3.0mm (シルバー)
Z911	コンビネーションレンチ 7mm
Z924	トルクスレンチ T27
Z950	ミニクロスレンチ
Z956	ホイールレンチ (24mm)
Z957	マルチツール
Z958	スパークプラグレンチ(16mm/トルクスT27)
Z965	フライホイールプーラー
Z966	ピストンストッパー
Z970	ベアリングプレスツール 12x24mm

A WEB SITE FOR THE SERIOUS RACER

For FRONT (190x60mm)
4437
DESERT BUSTER RADIAL TIRE HD COMP
DESERT BUSTER RADIAL REIFEN HD-MISCH
PNEU RADIAL GOMME HD DESERT BUSTER
デザートバスターラジアルタイヤHDコンパウンド

For REAR (190x70mm)
4440
DESERT BUSTER ARROW TIRE HD COMP
DESERT BUSTER ARROW REIFEN HD-MISCH
PNEU GOMME HD DESERT BUSTER ARROW
デザートバスターラジアルタイヤHDコンパウンド

For FRONT (190x60mm)
4821
SAND BUSTER-T RIB TIRE M COMP
SAND BUSTER-T RIB REIFEN M MISCHUNG
PNEU STRIE GOMME M SAND BUSTER-T
サンドバスターTリブ タイヤ M コンパウンド

For REAR (190x70mm)
4823
SAND BUSTER-T PADDLE TIRE M COMP
SAND BUSTER-T PADDLE REIFEN M MISCH
PNEU SCULPTE GOMME M SAND BUSTER-T
サンドバスターTパドル タイヤ M コンパウンド

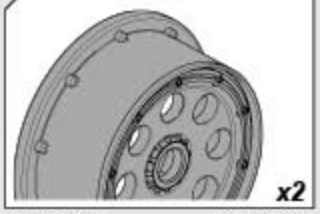

For FRONT (120x60mm -4mm Offset)
3330 WHITE
3331 BLACK
3332 GUNMETAL
3333 CHROME
OUTLAW WHEEL
OUTLAW FELGE
JANTE OUTLAW BLANCHE
アウトロートラックホイール

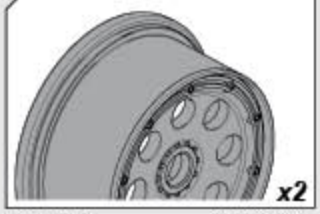

For REAR (120x85mm -10mm Offset)
3335 WHITE
3336 BLACK
3337 GUNMETAL
3338 CHROME
OUTLAW WHEEL
OUTLAW FELGE
JANTE OUTLAW BLANCHE
アウトロートラックホイール

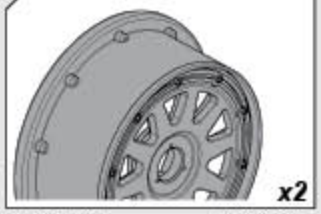

For FRONT (120x60mm -4mm Offset)
104970 WHITE
104972 GUNMETAL
104973 CHROME
TR-10 WHEEL
TR-10 FELGE
JANTE TR-10
TR-10ホイール

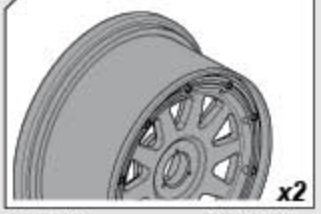

For REAR (120x85mm -10mm Offset)
104974 WHITE
104976 GUNMETAL
104977 CHROME
TR-10 WHEEL
TR-10 FELGE
JANTE TR-10
TR-10ホイール

3270 WHITE
3271 BLACK
3273 GUNMETAL
3275 RED
3276 BLUE
3277 YELLOW
HEAVY DUTY WHEEL BEAD LOCK RINGS
HEAVY DUTY FELGENRINGE
ANNEAUX VERROUILLAGE TALON RENFORCES
HD ホイールビードロックリング

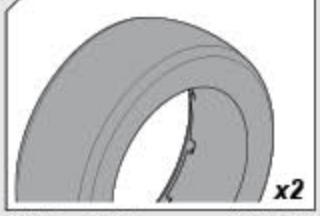

4817 for FRONT 190x60mm
MOLDED INNER FOAM MS
GEFORMTE REIFENEINLAGE MS
MOUSSE INTERIEURE MOULEE MS
モールドインナーフォームMS

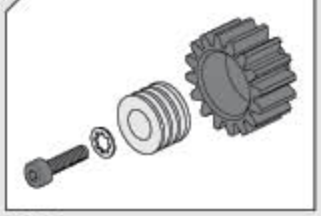

86496 16T
86497 17T
86498 18T
HEAVY DUTY PINION GEAR
HEAVY DUTY RITZEL
PIGNON RENFORCE
ヘビーデューティーピニオンギア

86712
PINION GEAR HEAT SINK
RITZEL KUEHLKOERPER
REFROIDISSEUR P. PIGNON
ピニオンギアヒートシンク

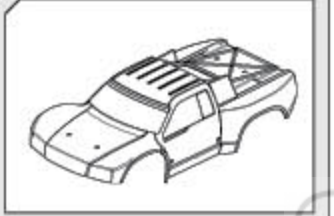

105328 (RED)
105330 (BLACK)
BAJA 5SC-1 TRUCK PAINTED BODY
BAJA 5SC-1 TRUCK KAROSSERIE
CARROSSERIE PEINTE BAJA 5SC-1
バハ5SC-1トラックペイントボディー

85481
HEAVY DUTY DIFF GEAR 48 TOOTH
HEAVY DUTY DIFFERENTIALZAHNRAD 48 ZAEHNE
PIGNON DIFFERENTIEL RENFORCE 48 DENTS
ヘビーデューティーデフギア 48T

86485
HEAVY DUTY IDLE GEAR 30 TOOTH
HEAVY DUTY GETRIEBEZAHNRAD 30
ZAEHNEPIGNON D'ENTRAINEMENT RENFORCE 30 DENTS
ヘビーデューティーアイドルギア 30T

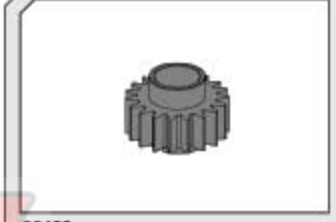

86483
HEAVY DUTY DRIVE GEAR 19 TOOTH
HEAVY DUTY GETRIEBEZAHNRAD 19 ZAEHNE
PIGNON D'ENTRAINEMENT RENFORCE 19 DENTS
ヘビーデューティードライブギア 19T

Competition AWESOMENESS FOR THE COMPETITIVE RACER

87559
HD ALUMINUM SPUR GEAR MOUNT (GUNMETAL)
HD HZ-HALTER (ALUMINIUM/GUNMETAL)
SUPPORT COURONNE ALUMINIUM HD (BRONZE)
HDアルミスパーギヤマウント(ガンメタル)

86715
HEAVY DUTY ALUMINUM PINION/CLUTCH MOUNT
HD ALU RITZEL/KUPPLUNGSHALTER
SUPPORT EMBRAYAGE/PIGNON ALU. RENFORCE
HDピニオン/クラッチマウント

87549
HD FRONT ALUMINUM SHOCK MOUNT (7075/GUNMETAL)
HD ALU DAEMPFERBRUECKE VORNE (7075/GUNMETAL/BAJA)
SUPPORT AMORTISSEURS AVANT HD ALU. (7075/BRONZE)
HD フロントショックマウント (7075/ガンメタル)

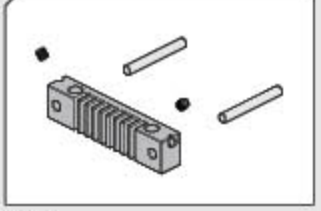

87572
HEAVY DUTY ALUMINUM BRAKE MOUNT
HEAVY DUTY ALUMINIUM BREMSHALTER
SUPPORT DE FREIN ALUMINIUM RENFORCE
HDアルミブレーキマウント

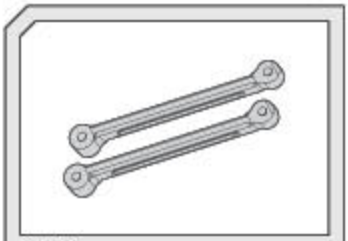

87548
HD REAR ALUMINUM SHOCK MOUNT BRACE (7075/GUNMETAL)
HD DAEMPFERBRUECKE HINTEN (7075 ALU/GUNMETAL)
RENFORT AMORTISSEURS ARRIERE HD ALU. (7075/BRONZE)
HD リアアルミショックマウントブレース (7075/ガンメタル)

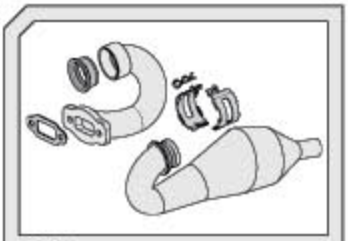

86690
ALUMINUM TUNED PIPE SET
ALUMINIUM RESO-ROHR SET
RESONATEUR
アルミチューンドマフラー

87401
ALUMINUM TUNED PIPE SET W/ HD STEEL HEADER
ALU RESO-ROHR/HD KRUEMMER SET
ENS RESONATEUR ALU AV COLLECTEUR ACIER RENF
アルミチューンドマフラー/HD スチールマニホールド

87288
HEAVY DUTY STEEL EXHAUST HEADER
HD AUSPUFFKRUEMMER (STAHL)
COLLECTEUR ECHAPPEMENT ACIER RENFORCE
スチールエキゾーストマニホールド

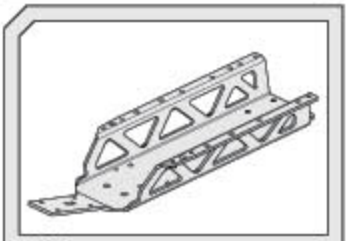

87403 PURPLE
87475 SILVER
87477 GUNMETAL
102986 WOVEN GRAPHITE
MAIN CHASSIS
CHASSIS BAJA 5B
CHASSIS PRINCIPAL
メインシャーシ

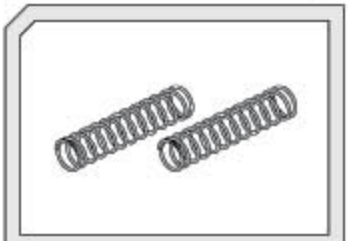

For FRONT
86756 SOFT (YELLOW)
86759 HARD (BLUE)
SHOCK SPRING
DAEMPFERFEDER
RESSORT AMORT.
ショックスプリング

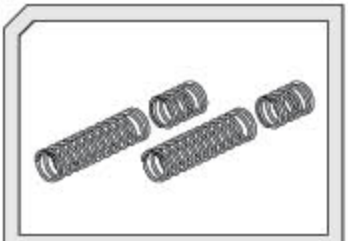

For REAR
86760 SOFT(YELLOW)
86764 HARD (BLUE)
SHOCK SPRING
DAEMPFERFEDER
RESSORT AMORT.
ショックスプリング

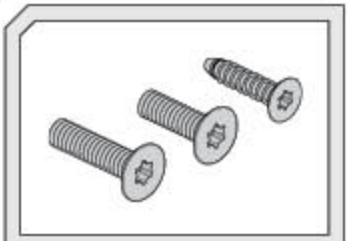

94951 M5x16mm T25
94952 M5x20mm T25
94953 M4x15mm T20
TITANIUM SCREW
TITAN SCHRAUBEN
VIS TITAN
チタンネジ

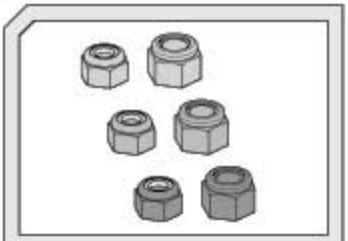

95862 Silver M5 **Z866** Silver M4
95863 Purple M5 **Z867** Purple M4
95864 Orange M5 **Z868** Orange M4
ALUMINUM NUT
TITAN SCHRAUBEN
VIS TITAN
アルミナット

5w Z141
10w Z142
15w Z143
20w Z182
25w Z144
30w Z145
35w Z146
40w Z147

Z141 Z142 Z143 (100cc)
Z182 Z144 Z145
Z146 Z147
BAJA SHOCK OIL
BAJA DAEMPFEROEL
HUILE AMORTISSEURS BAJA
バハショックオイル

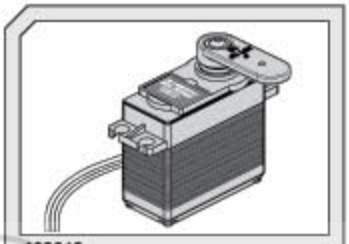

102612
SFL-30MG DIGITAL SERVO (HIGH TORQUE/18kg-cm 6.0V)
SFL-30MG DIGITAL SERVO (HIGH TORQUE/18kg-cm 6.0V)
SERVO NUMER SFL-30MG (FORT COUPLE/18kg-cm 6.0V)
SFL-30MG デジタルサーボ (ハイトルク/18kg-cm 6.0V)

102490
HPI SF-32TT DIGITAL SERVO (HIGHTORQUE/24kg-cm 6.0V)
HPI SF-32TT DIGITAL SERVO (HIGHTORQUE/24kg-cm 6.0V)
SERVO NUM HPI SF-32TT (FORT COUPLE/24kg-cm 6.0V)
HPI SF-32TT デジタルサーボ (ハイトルク/24kg-cm 6.0V)

15403
FUELIE 26S ENGINE
FUELIE 26S MOTOR (BENZIN)
MOTEUR FUELIE 26S
フューリー 26S エンジン

Competition
AVAILABLE FOR TOURING RACER

HD ALUMINUM PARTS (7075S/GUNMETAL)
HD ALUMINIUMTEILE (7075S/GUNMETAL)
PIÈCES EN ALUMINIUM HD (7075S/BRONZE)
HD アルミパーツ(7075S/ガンメタル)

WOVEN GRAPHITE PARTS
KOHLEFASER
GRAPHITE TISSE
カーボンパーツ

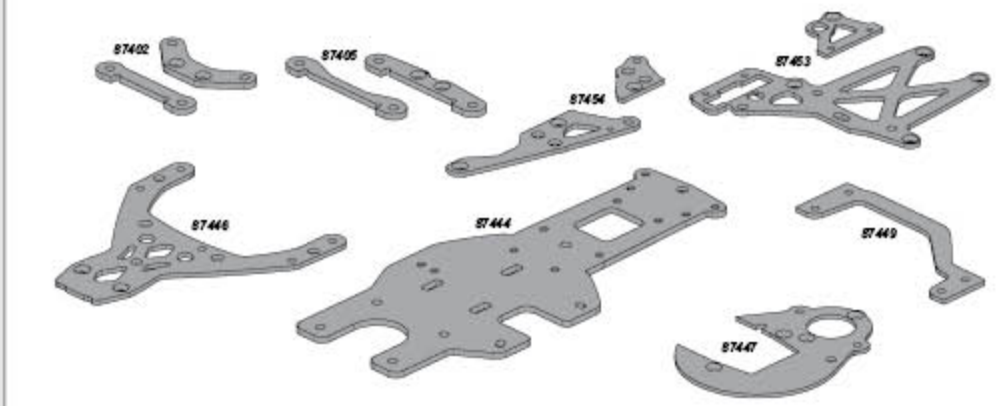

PURPLE ANODIZED ALUMINUM PARTS
PURPURROTE ANODISIERTE ALUMINIUMTEILE
PIÈCES EN ALUMINIUM ANODISÉES POURPRES
アルミパーツ(パープル)

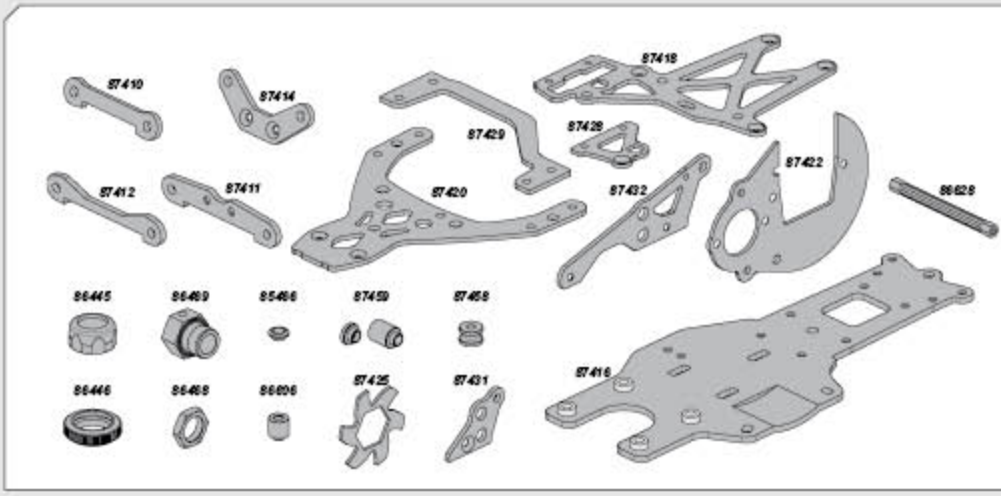

ORANGE ANODIZED ALUMINUM PARTS
ORANGE ANODISIERTE ALUMINIUMTEILE
PIÈCES EN ALUMINIUM ANODISÉES ORANGE
アルミパーツ(オレンジ)

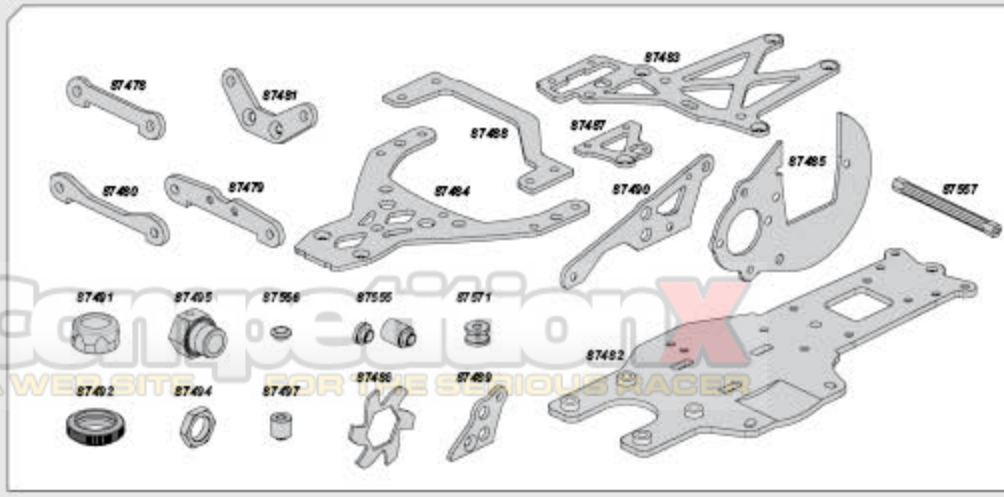

CompetitionX
A WEBSITE FOR THE SERIOUS RACER

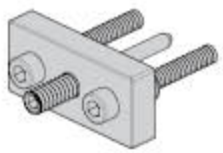

Z965
FLYWHEEL PULLER
SCHWUNGSCHEIBEN ABZIEH-HILFE
EXTRACTEUR DE VOLANT D'INERTIE
フライホイールプーラー

Z966
PISTON STOPPER
KOLBEN STOPPER
BLOQUEUR DE PISTON
ピストンストッパー

Z922 T20
Z923 T25
Z924 T27
TORX WRENCH
CLE TORX
TORX SCHLUESSEL
トルクスレンチ

86700
ALUMINUM AIR FILTER MAINTENANCE CAP
LUFTFILTER ABDECK-KAPPE
BOUCHON ALU. D'ENTRETIEN DU FILTRE A AIR
アルミエアフィルターメンテナンスキャップ

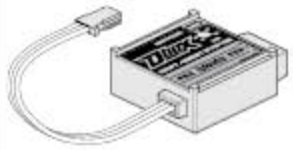

80588
ADJUSTABLE STABILITY CONTROL SYSTEM
EINSTELLBARE LENKHILFE/DRIFT ASSISTENT
SYSTEME CONT. DE STABILITE REGL
ドリフトアシストシステム D-BOX

101974 (US 2 PIN)
101972 (EU 2 PIN)
101971 (UK 3 PIN)
HPI REACTOR 500 CHARGER
HPI REACTOR 500 LADER
CHARGEUR HPI REACTOR 500
HPI REACTOR 500充電器

CompetitionX
A WEB SITE FOR THE SERIOUS RACER

hpi:racing

WWW.HPIRACING.COM

CompetitionX
A WEB SITE FOR THE SERIOUS

Serial Number
Seriennummer
Numéro de série
シリアルナンバー

www.hpiracing.com
HPI Racing USA
70 Icon Street
Foothill Ranch, CA 92610 USA
(949) 753-1099
(888) 349-4474 Customer Service

www.hpi-europe.com
HPI Europe
19 William Nadin Way,
Swadlincote, Derbyshire,
DE11 0BB, UK
+44 1283 229400

www.hpiracing.co.jp
HPI Japan
755-1 Aritama Kita-machi,
Higashi-ku, Hamamatsu-shi,
Shizuoka 431-3121 JAPAN
053-432-6161

www.hpiracing.net.cn
HPI China
311# Xiangshi Road,
Kehan Industrial Park Phase II Standards Plant 6th,
Kunshan, JiangSu, China 215312
(+86) 512-50320780