En Instruction Manual
De Bauanleitung
Fr Manuel de montage
日本語 組立説明書

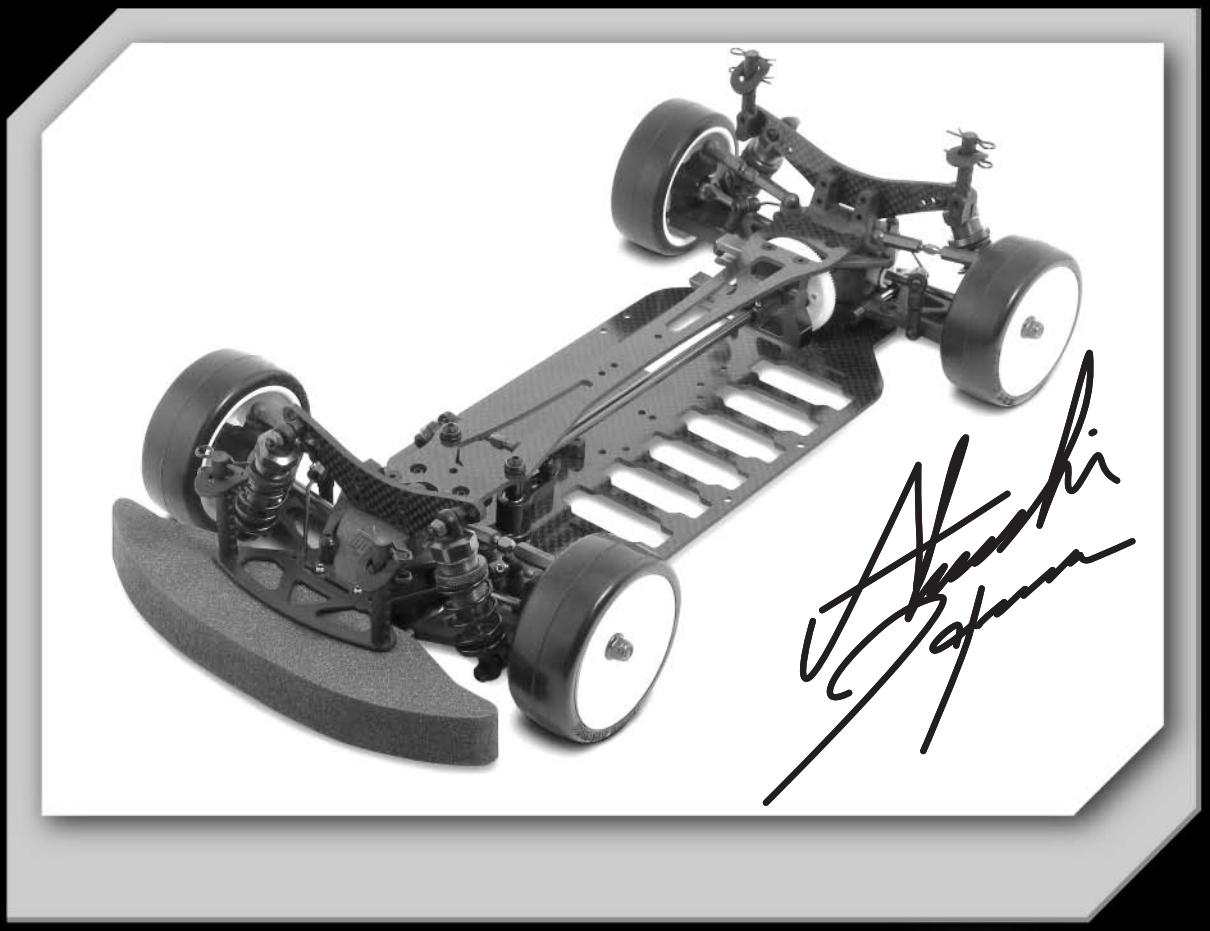

Atsushi Hara Edition pro4

1/10 PRO TOURING CAR

CompetitionX
A WEB SITE FOR THE SERIOUS RACER

HPI RACING

12187-1

Equipment Needed
Benötigtes Zubehör
Equipement nécessaire
別にお買い求め頂く物

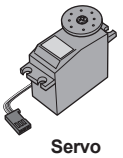

Servo
サーボ

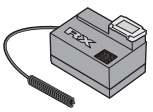

Receiver
Empfänger
Recepteur
受信機

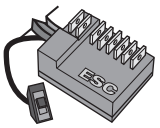

Electronic Speed Control
Elektronischer Fahrtenregler
Variateur electronique
スピードコントローラー

Transmitter
Sender
Emetteur
送信機

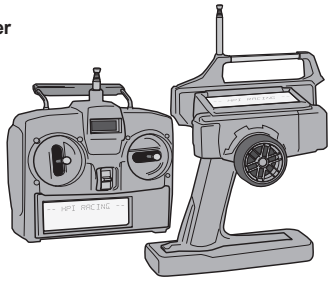

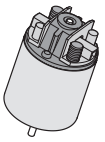

.05 (540) Type Electric Motor
Elektromotor (Typ 540)
Moteur electrique type 540
540サイズモーター

Pinion Gear (64 Pitch)
Ritzel (64dp)
Pignon (64dp)
64ピッチピニオンギア

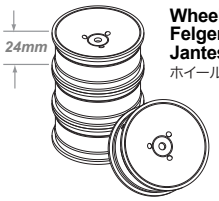

Wheels
Felgen
Jantes
ホイール

Batteris for transmitter
Senderbatterien
Batterie pour émetteur
送信機用バッテリー

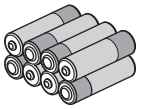

Battery Charger
Akkuladegerät
Chargeur de batterie
充電器

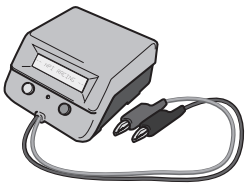

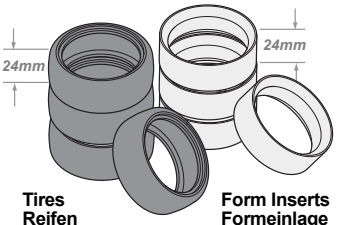

Tires
Reifen
Pneus
タイヤ

Form Inserts
Formeinlage
Mousses
インナースポンジ

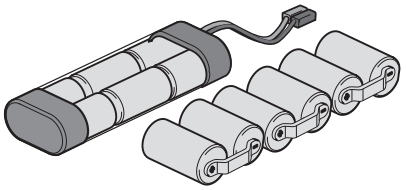

Body (190mm)
Karosserie (190mm)
Carrosserie (190mm)
1/10サイズツーリングカー用ボディ(190mm)

7.2V, 6 Cell, Sub-C Battery (Stick Pack or Side by Side)
7,2 V, 6 Sub-C Zellen Akku (Stick oder SIde by Side)
Batterie d'accumulateurs 7,2V ; 6éléments (forme stick ou côte à côte)
7.2Vバッテリー

Tools Recommended
Benötigte Werkzeuge
Outillage conseillé
別に用意する工具類

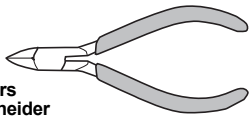

Side Cutters
Seitenschneider
Pinces coupantes
ニッパー

Thread Lock
Schraubensicherungslack
Frein à Filet
ネジロック剤

Hobby Knife
Modellbaumesser
Couteau de modélise
ホビーナイフ

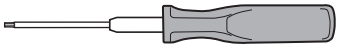

Hex Driver
Inbus Schraubendreher
Tournevis six pans
六角レンチドライバー

.050 in
1.5 mm
2.0 mm

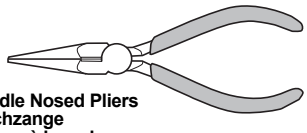

Needle Nosed Pliers
Flachzange
Pinces à becs longs
ラジオペンチ

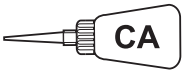

Instant Cement
Sekundenkleber
Colle rapide
瞬間接着剤

Camber Gage
Sturzlehre
Jauge de carrossage
キャンバーゲージ

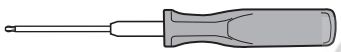

Ball Driver
Inbus Schraubendreher mit Kugelkopf
Tournevis à bille
六角レンチドライバー(ボールポイントタイプ)

2.5 mm

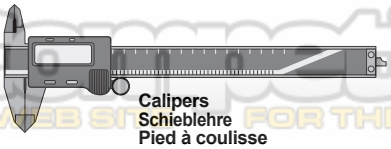

Calipers
Schieblehre
Pied à coulisse
ノギス

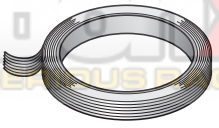

Strapping Tape (for batteries if desired)
Klebeband (als Akkuhalterung fals gewünscht)
Ruban de fixation (pour batteries, si nécessaire
グラステープ(バッテリー固定用)

Competition X
A WEB SHOP FOR THE SERIOUS RC

Included Items
Im Baukasten enthalten
Outils inclus dans le kit
キットに付属する工具類

6888 **Shock Oil**
Dampferol
Huile amortisseur
ショックオイル

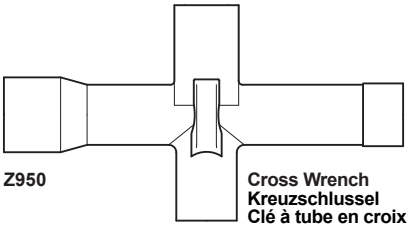

Z950 **Cross Wrench**
Kreuzschlussel
Clé à tube en croix
ミニクロスレンチ

Z960 **Turnbuckle Wrench 4mm / 5.5mm**
Spurstangenschlüssel 4mm / 5.5mm
Clé plate 4mm / 5.5mm
ターンバックルレンチ

72015 **Thread Lock**
Schraubensicherungslack
Frein à filet
ネジロック剤

Allen Wrench
Inbusschlussel
Clé Allen
六角レンチ

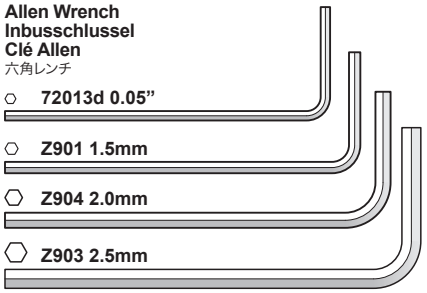

○ **72013d 0.05”**
○ **Z901 1.5mm**
⬡ **Z904 2.0mm**
⬡ **Z903 2.5mm**

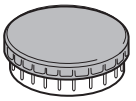

Z156 **Gray Lube (Red Cap)**
Graues Differentialfett (Roter Deckel)
Graisse (Bouchon Rouge)
グリース（赤キャップ）

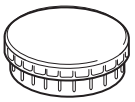

Z155 **Silicone Lube (White Cap)**
Differential Fett (Weißer Deckel)
Graisse silicone (Bouchon Blanc)
グリース（白キャップ）

En *Important Basics*

Build this kit in an area away from small children. Tools, parts, and liquids can be dangerous! Also provide adult supervision if a child is building the kit.

Follow the operating instructions for the radio equipment at all times.

Always turn on the transmitter before you turn on the car.

Keep the wheels of the car off of the ground when checking the operation of the radio equipment.

Always turn off the radio system and unplug the battery pack when not using the car.

Follow the operating instructions for the Ni-Cd batteries and Ni-Cd battery charger at all times.

Insulate any exposed electrical wiring with heat shrink tubing to prevent dangerous short-circuits.

De *Wichtige Grundregeln*

Montieren Sie Ihren Bausatz nicht in der Reichweite von Kindern. Werkzeuge, Teile und Flüssigkeiten können gefährlich sein!

Folgen Sie immer der Bedienungsanleitung Ihrer Fernsteuerung.

Immer erst den Sender einschalten, dann erst den Empfänger.

Wenn Sie die Funktion der Fernsteueranlage prüfen, halten Sie die Räder Ihres Autos fern vom Boden.

Schalten Sie immer die Fernsteueranlage aus und ziehen Sie den Akku ab, wenn Sie nicht mehr fahren.

Folgen Sie immer der Bedienungsanleitung Ihrer Ni-Cd Akkus und Ihres Ni-Cd Ladegerätes.

Isolieren Sie blanke Stellen eines Kabels immer mit Schrumpfschlauch, um einen Kurzschluß zu vermeiden.

Fr *Important:*

Construire votre voiture loin des petits enfants : les outils, pièces et autres liquides peuvent être dangereux !

Suivez les instructions de votre radio-commande.

Mettre sous tension d'abord votre émetteur, puis votre récepteur.

Après emploi, éteignez votre radio et déconnectez votre accumulateur.

Suivez les instructions pour la recharge de vos accumulateurs.

Isolez toutes les connexions avec du tube thermorétractable : vous éviterez ainsi les courts-circuits !

Ne pas laisser le modele en contact avec le sol pendant les réglages.

日本語 走行および取扱いの注意

道路では絶対に走らせないでください。自動車、人ごみの中、動物などの近くでは走らせないでください。

運転の練習期間中は広い障害物のない所で走らせるようにして車を壊さないように注意しましょう。必ず靴を履きましょう。

車の組立中は小さな子供のそばに車、工具、塗料、接着剤など危険なものを置かないようにしてください。

送信機、受信機は必ず説明書にしたがって取り扱うようにしてください。

車をチェックする場合、必ず車体を持ち上げてタイヤを地面から離して行うようにしてください。いきなり走り出して思わぬ事故を起こさないように注意してください。

走行後は必ず受信機、送信機のスイッチを切り、走行用のバッテリーのコネクターを外し、バッテリーを車から外しておきます。

バッテリーの充電やその他の取り扱いについては、必ず説明書にもとづいて操作を行ってください。

配線コードのショートなどない様に注意してください。

CompetitionX
AFTERMARKET FOR THE SERIOUS RACER

Parts Size Reference
Teile Referenz
Piéces (echelle 1)
パーツ原寸図

6545 Spring 14x25x1.5mm 5.75 COILS (White)
Feder (Weiss)
Ressort (Blanc)
スプリング(ホワイト)

6548 Spring 14x25x1.5 6.25 Coils (Pink)
Feder (Pink)
Ressort (Rose)
スプリング(ピンク)

6820 Silicone O-Ring P-3 (Clear)
Silikon O-Ring P-3 (Transparent)
Joint torique P3 (CLAIR)
シリコンO-リング P-3 クリアー

6871 Shock Shaft 3x28mm
Kolbenstange
Tige amortisseur
ショックシャフト

30004 Shock Spring Adjust Nut (Purple)
Federvorspannmutter (Lila)
Molette de réglage amortisseur (Violet)
ショックスプリングアジャストナット(パープル)

50432 O-Ring S-12 (Black)
O-Ring S-12 (Schwarz)
Joint torique S-12 (Noir)
Oリング(ブラック)

72013a Cross Pin 1.5x11mm (MIP CVD)
Stift
Goupille
ピン

72013b Coupling (MIP CVD)
Koppelung
Accouplement
カップリング

72013c Set Screw (MIP CVD)
Madenschraube
Vis Hallen sans Tete
セットスクリュー

72044a Aluminum Hex Hub Clamp Type (Purple)
Alu Felgenmitnehmer zum Klemmen auf die Achse (Lila)
Bride Hexagone Aluminium (Violet)
アルミ6角ハブ(パープル)

72044b Washer 4x11.8x0.5mm
Unterlagscheibe
Rondelle
ワッシャー

72044c Washer 4x11.8x1mm
Unterlagscheibe
Rondelle
ワッシャー

72063 Cone Washer (Purple/)
Senkkopfunterlagscheiben (Lila)
Cone Rondelle(Violet)
コーンワッシャー (パープル)

72105 Diff Ring D Cut Type
Diffringe
Anneau Diff D
デフリングDカットタイプ

72111 Washer M3x5x0.3mm
Unterlagscheibe
Rondelle
シム

72302 Ball 4.8mm (Purple)
Kugelkopfsatz Fuer Stabis
Rotule Pour Barre Anti-roulis
スタビボール(パープル)

72446 Ball 3x4.7x6mm (Black)
Kugel (Schwarz)
Rotule (Noir)
ボール(ブラック)

73501a Bevel Gear 39T
Kegelrad 39Z
Pinion Conique 39 dents
ベベルギア39T

73501b Bevel Gear 16T
Kegelrad 16Z
Pinion Conique 16 dents
ベベルギア16T

73501c Bevel Gear Spacer
Spacer (Kegelrad)
Cale (Pignon Differentiel)
ベベルギアスペーサー

73522 Heavy-duty Nut
Hd Mutter
Ecrou Renforce Differentiel
タイトロックデフナット

73523 Bladder 12x3.5mm (Flat Type)
Daempfermembran (Flach/4 St)
Reservoir (Type Plat)
ブラダー (フラットタイプ)

73524 Machined Shock Piston (1.1mm 3 Holes)
Kolbenplatte (1.1mm 3 Loecher)
Piston Amortisseur Usine (1.1mm 3 Trous)
プロショックピストン (1.1mm 3穴/4pcs)

75106 Body Pin 6mm (Black)
Karosseriesplinte (Schwarz)
Clips carrosserie (Noir)
ボディピン

75108 Input Shaft Retainer (Purple)
Wellenhalter (Lila)
Fixation D'arbre Primaire (Violet)
インプットシャフトリテイナー(パープル)

75109 Input Shaft Spacer (Purple)
Kegelradwellen Spacer (Lila)
Entretoise D'arbre Primaire (Violet)
インプットシャフトスペーサー(パープル)

75111 One Way Cup Joint 6mm
Cup Joint
Noix De Cardan
カップジョイント

75112 Steering Post 4x33.5mm
Lenkungspfosten
Montant Direction
ステアリングポスト

75115 Ball Stud 4.3x10.3mm (2mm Socket)
Kugelkopf (2mm Inbus)
Rotule Sur Tige (Douille 2mm)
ボールスタッド (2mmソケット)

75116 Ball Stud 4.3x13mm (2mm Socket)
Kugelkopf (2mm Inbus)
Rotule Sur Tige (Douille 2mm)
ボールスタッド (2mmソケット)

75119 Suspension Shaft 2.5x24.5mm
Achsstifte
Arbre De Suspension
サスペンションシャフト

75120 Suspension Shaft 3x41mm
Achsstifte
Arbre De Suspension
サスペンションシャフト

75121 Pivot Ball 3x5mm
Kugelkopf
Bille Pivot
ピボットボール

75122 Steering Block Bushing
Lenkungslager
Bague Bloc Direction
ステアリングロックブッシュ

75135 Diff Outdrive Ring
Differential Abtriebs Ringe
Anneau Exterieur Differentiel
デフアウトドライブリング

75140 One Way Housing 6mm
Vorderes Freilaufdifferential
Differentiel Avant Roue Libre
ワンウェイユニット

75143a Servo Saver Body 8x23mm (Purple)
Servo Saver Hülse (Lila)
Tube d'économiseur de servo (violet)
サーボセーバーボディー(パープル)

75143b Servo Saver Nut (Purple)
Servo Saver Mutter (Lila)
Tube Sauve Servo (Violet Anodise)
サーボセーバーナット(パープル)

75143c Servo Saver Spring 8x11x1.5mm
Feder
Ressort
スプリング

CompetitionX
A WEB SITE FOR THE SERIOUS RACER

Parts Size Reference
Teile Referenz
Piéces (echelle 1)
パーツ原寸図

75144a **Pivot Block Spacer 6x37x0.5mm (Silver)**
Querlenkerhalter Scheiben (Silber)
Entretoise Bloc Pivot (Argent)
ピボットブロックスペーサー(シルバー)

75144b **Pivot Block Spacer 6x37x1.0mm (Silver)**
Querlenkerhalter Scheiben (Silber)
Entretoise Bloc Pivot (Argent)
ピボットブロックスペーサー(シルバー)

75144c **Pivot Block Spacer 6x37x2mm (Purple)**
Querlenkerhalter Scheiben (Lila)
Entretoise Bloc Pivot (Violet)
ピボットブロックスペーサー(パープル)

75144d **Pivot Block Spacer 6x39x0.5mm (Silver)**
Querlenkerhalter Scheiben (Silber)
Entretoise Bloc Pivot (Argent)
ピボットブロックスペーサー(シルバー)

75144e **Pivot Block Spacer 6x39x1.0mm (Silver)**
Querlenkerhalter Scheiben (Silber)
Entretoise Bloc Pivot (Argent)
ピボットブロックスペーサー(シルバー)

75144f **Pivot Block Spacer 6x39x2mm (Purple)**
Querlenkerhalter Scheiben (Lila)
Entretoise Bloc Pivot (Violet)
ピボットブロックスペーサー(パープル)

75151 **Pivot Block F/R (Aluminum Purple)**
Querlenkerhalter V/h (Aluminium/Lila)
Bloc Pivot Av/ar (Aluminium/Violet)
ピボットブロックF/R(パープル)

75156 **Pivot Block 0 Degree (Aluminum/Purple)**
Querlenkerhalter 0 Grad (Alu/Lila)
Bloc Pivot 0 Degres(Aluminium/Violet)
ピボットブロック0度(パープル)

75160 **Pivot Block 2.0 Degree (Aluminum/Purple)**
Querlenkerhalter 2.0 Grad (Alu/Lila)
Bloc Pivot 2.0 Degres (Aluminium/Violet)
ピボットブロック2.0度(パープル)

75161 **Pivot Block 2.5 Degree (Aluminum/Purple)**
Querlenkerhalter 2.5 Grad (Alu/Lila)
Bloc Pivot 2.5 Degres (Aluminium/Violet)
ピボットブロック2.5度(パープル)

75162 **Pivot Block 3.0 Degree (Aluminum/Purple)**
Querlenkerhalter 3.0 Grad (Alu/Lila)
Bloc Pivot 3.0 Degres (Aluminium/Violet)
ピボットブロック3度(パープル)

Aluminum Servo Mount(Purple)
Aluminium Servo Halter(Lila)
Support Servo Aluminium(Violet)
75167 アルミサーボマウント(パープル)

75168 **Front Solid Axle**
starrachse
Essieu Rigide Avant
フロントリジットアクスル

75169a **Delrin Outdrive**
Delrin Abtrieb
Transmission Externe Delrin
デルリンデフハブ

75169b **Delrin Outdrive**
Delrin Abtrieb
Transmission Externe Delrin
デルリンデフハブ

75179a **Aluminum Input Shaft(Front/purple)**
Aluminium Input Shaft(Vorne/lila)
Arbre Primaire Alu. (Avant/violet)
アルミインプットシャフト (前/パープル)

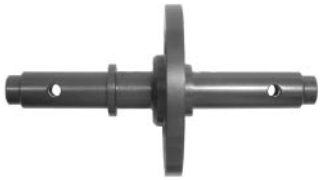

75179b **Aluminum Input Shaft (Rear/purple)**
Aluminium Input Shaft (Hinten/lila)
Arbre Primaire Alu. (Arriere/violet)
アルミインプットシャフト (後/パープル)

One-way Gear Brace (purple)
freilaufversteifung (lila)
Armature Pignon Roue Libre (violet)
ワンウェイギヤブレース (パープル)
75190

75192 **Aluminum Motor Mount (Purple)**
Aluminium Motorhalter (Lila)
Support Moteur Aluminium (Violet)
アルミモーターマウント(パープル)

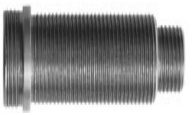

75196 **Aluminum Threaded Shock Body 46-56mm**
Aluminium Gewindedaempfer Gehaeuse
Corps Amortiss. Alu. Filetes
アルミスレデッドショックボディー

75197 **Shock Cap 15x5.5mm (Purple)**
Daempferkappe Lila)
Bouchon Amortisseur (Violet)
ショックキャップ (パープル)

75198 **Shock Cap Bottom 11x5mm (Purple)**
Daempferkappe Unten (Lila)
Bouchon Fond Amortisseur (Violet)
ショックキャップボトム (パープル)

Shock Retainer
Daempferwartungs
Jeu D'arrets Amportisseurs
75199a ショックリテーナー

Shock Retainer
Daempferwartungs
Jeu D'arrets Amportisseurs
75199b ショックリテーナー

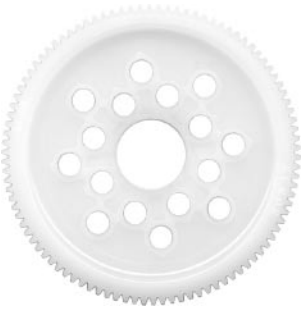

76598 **Spur Gear 98Tooth (Delrin/64 pitch)**
Hauptzahnrad 98 Zaehne (Delrin/64dp)
Couronne 98 Dents (Delrin/64dp)
スパーギア 98T(デルリン/64ピッチ)

80824 **MIP CVD Axle**
MIP CVD Radachsen
Axe Cardan MIP CVD
MIP CVD アクスル

80828 **MIP CVD Bone (Purple)**
MIP Stahl-CVD Knochen (Lila)
Axe D'entrainement MIP CVD (Violet)
MIP CVD ボーン(パープル)

93462 **Titanium Turnbuckle M3x24mm (Purple)**
Titan-Spurstange (Lila)
Biellettes Titane (Violet)
チタンターンバックル(パープル)

93464 **Titanium Turnbuckle M3x29mm (Purple)**
Titan-Spurstange (Lila)
Biellettes Titane (Violet)
チタンターンバックル(パープル)

CarTech
A WEB SITE FOR SERIOUS RACERS

Parts Size Reference
Teile Referenz
Piéces (echelle 1)
パーツ原寸図

A046 **O-RING P3 BLACK**
O-Ring P3
JOINT TORIQUE P-3
Oリング P-3

A150 **Differential Ball (2 mm)**
Diffkugel
Billes
デフボール

A157 **Carbide Differential Ball 3/32" 2.4mm**
Diffkugel Carbide
Bille Carbure
デフボール

A162 **Differential Screw M2x25mm**
Differentialschraube
Vis
デフスクリュー

A165 **Spring 6x7x1.5mm (Differential/ Black)**
Diff-Feder (Schwarz)
Ressort (Noir)
スプリング(黒)

A166 **Diff Thrust Washer 2.2x6mm**
Drucklagerscheibe
Rondelle différentiel
デフスラストワッシャー

B012 **Flanged Ball Bearing 3x6x2.5mm**
Kugellager (mit Flansch)
Roulement A Bille (a Bride)
フランジボールベアリング

B015 **Ball Bearing 4x7x2.5mm**
Kugellager
Roulement
ボールベアリング

B020 **Ball Bearing 5x8x2.5mm**
Kugellager
Roulement
ボールベアリング

B021 **Ball Bearing 5x10x4mm**
Kugellager
Roulement
ボールベアリング

B030 **Ball Bearing 10x15x4mm**
Kugellager
Roulement
ボールベアリング

Z082 **Flat Head Screw M3x8mm (Hex Socket)**
Senkkopfschraube (Inbus)
Vis Tete Plate (Six Pans Creux)
サラネジ

Z083 **Flat Head Screw M3x10mm (Hex Socket)**
Senkkopfschraube (Inbus)
Vis Tete Plate (Six Pans Creux)
サラネジ

Z203 **Washer M3x6mm**
Unterlagscheibe
Rondelle
ワッシャー

Z234 **Cap Head Screw M2x5mm**
Inbusschraube
Vis Tete Cylindrique
キャップスクリュー

Z242 **E Clip E-2**
E Clip
Circlips
E リング

Z305 **Screw Post M3x15mm**
Schraubenpfosten
Montant A Vis
スクリューポスト

Z350 **Button Head Screw M3x5mm (Hex Socket)**
Flachkopfschraube (Inbus)
Vis Tete Ronde (Six Pans Creux)
ナベネジ

Z353 **Button Head Screw M3x10mm (Hex Socket)**
Flachkopfschraube (Inbus)
Vis Tete Ronde (Six Pans Creux)
ナベネジ

Z354 **Button Head Screw M3x12mm (Hex Socket)**
Flachkopfschraube (Inbus)
Vis Tete Ronde (Six Pans Creux)
ナベネジ

Z216 **Button Head Screw M3x15mm**
Flachkopfschraube (Inbus)
Vis Tete Ronde (Six Pans Creux)
ナベネジ

Z356 **Button Head Screw M3x18mm (Hex Socket)**
Flachkopfschraube (Inbus)
Vis Tete Ronde (Six Pans Creux)
ナベネジ

Z438 **Binder Head Screw M2x4mm**
Flachkopfschraube
Vis Tole Tete Plate
バインドネジ

Z541 **Cap Head Screw M3x6mm**
Inbusschraube
Vis Tete Cylindrique
キャップスクリュー

94036 **Button Head Screw M2x5mm**
Flachkopfschraube
Vis Tete Ronde
ナベネジ

Z675 **Aluminum Thin Lock Nut M3 (Purple)**
Aluminium Stoppmutter M3 Ohne Flansch (Lila)
Ecrou M3 (Etroit) En Alu (Violet)
アルミロックナットM3薄型(パーブル)

Z264 **Pin 2x10mm**
Stift
Goupille
ピン

Z273 **Pin 1.6x8mm**
Stift
Goupille
ピン

Z679 **Lock Nut M4 (Purple)**
Stopmutter (Lila)
Contre-ecrou M4 Type Mince (Violet)
ロックナット M4薄型(パーブル)

Z700 **Set Screw M3x3mm**
Madenshraube
Vis Allen
セットスクリュー

Z705 **Set Screw M3x10mm**
Madenshraube
Vis Allen
セットスクリュー

Z724 **Set Screw M4x8mm**
Madenshraube
Vis Allen
セットスクリュー

Z775 **Set Screw M3.2x5mm**
Madenshraube
Vis Allen
セットスクリュー

Z814 **Aluminum Washer 3x6x.75mm (Purple)**
Unterlagscheibe (Lila)
Rondelle (Violet)
ワッシャー(パープル)

Z817 **Aluminum Washer 3x6x2.0mm (Purple)**
Unterlagscheibe (Lila)
Rondelle (Violet)
ワッシャー(パープル)

Z819 **Aluminum Washer 3x6x3.0mm (Purple)**
Unterlagscheibe (Lila)
Rondelle (Violet)
ワッシャー(パープル)

Z852 **Washer 5x7x0.2mm**
Unterlagscheibe
Rondelle
ワッシャー

Z891 **Washer 10x12x0.1mm**
Unterlagscheibe
Rondelle
ワッシャー

Z892 **Washer 10x12x0.2mm**
Unterlagscheibe
Rondelle
ワッシャー

75127 **SWAY BAR 1.6mm (BLACK)**
STABI (SCHWARZ)
BARRE STABILISATRICE (NOIRE)
スタビライザー (ブラック)

CompetitionX
A WEB SITE FOR THE SERIOUS RACER

Plastic Parts
Plastikteile
Piéces Plastique
プラスチックパーツ

73506 x2

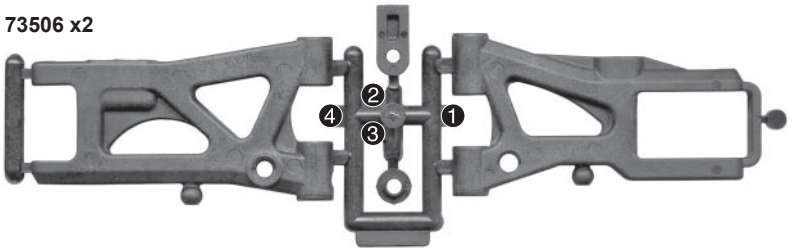

73507 x2

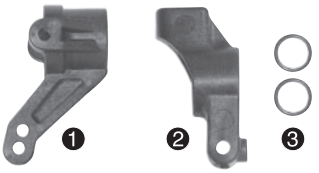

73508

73517

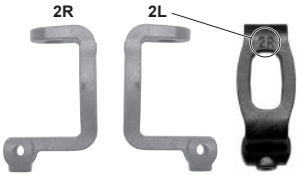

73518

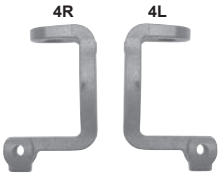

73510 x2

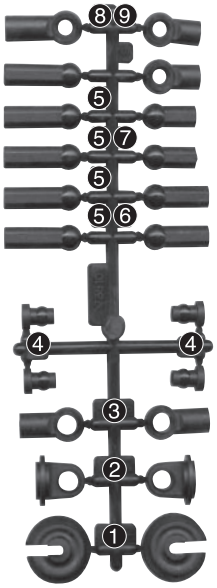

73511 x2

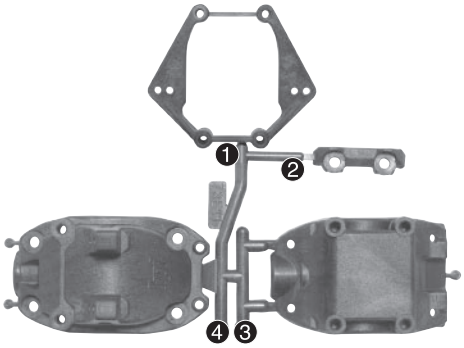

73512

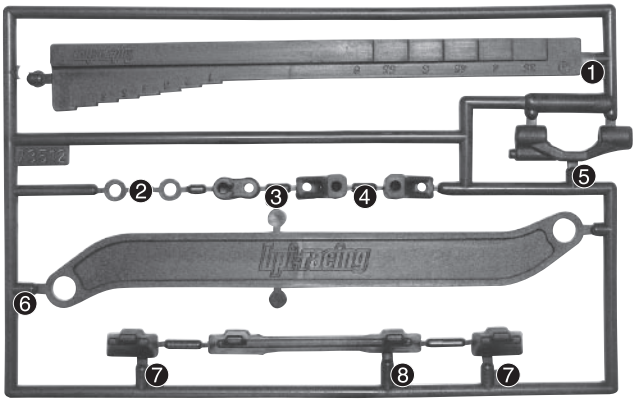

73513

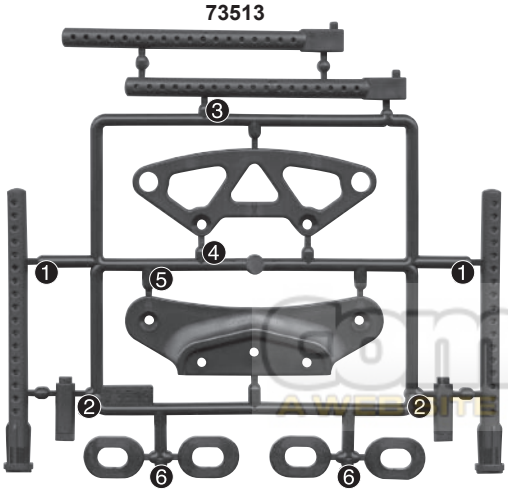

73514 ❸

A301

A302

75100

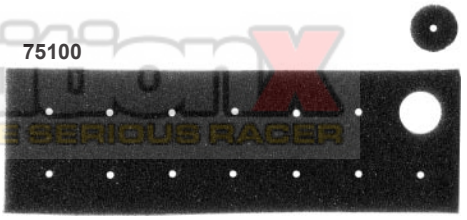

competitionX
A WEBSITE FOR THE SERIOUS RACER

A

Open Bag A
Tüte A öffnen
Ouvrir le sachet A
袋詰Aを使用します。

1

Instant Cement
Sekundenkleber
Colle rapide
瞬間接着剤

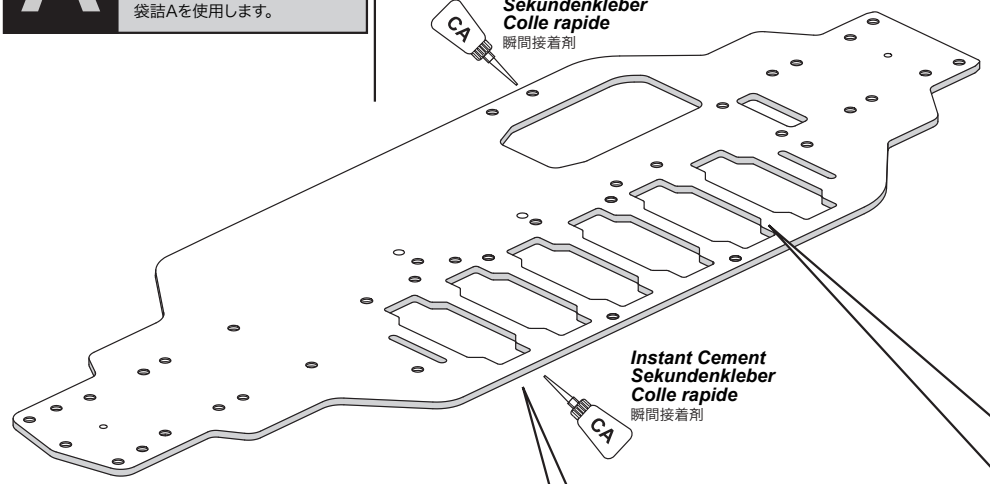

Instant Cement
Sekundenkleber
Colle rapide
瞬間接着剤

Please apply instant cement to the edges of the chassis; this will help protect the edges of the chassis.
Bitte geben Sie etwas Sekundenklaber auf die Kanten des Chassis um ein Aufplatzen zu vermeiden.
Appliquer de la colle rapide sur les bords du châssis ; cela contribuera à protéger les bords du châssis.
シャーシ端面に瞬間接着剤を流し込んで、シャーシが剥離することを防いでください。

Chassis preparation for side by side battery packs.
Chassisbearbeitung für Side by Side Akkus.
Préparation du châssis pour les batteries d'accumulateurs côte à côte.
バラセルバッテリーを使用する場合

Lightly file the edges of the battery slots and apply and light coat of Instant Cement to protect the cells from short circuit.
Feilen Sie ein wenig die Kanten des Chassis ab und geben Sie Sekundenkleber darauf um einen Kurzschluss der Zellen zu verhindern.
Légèrement limer les bords des logements des éléments de batterie puis appliquer et enduire de colle rapide pour protéger les éléments des court-circuits.
バッテリーセルを傷つけないようにする為に、シャーシのバッテリースロットの縁をヤスリで落とします。

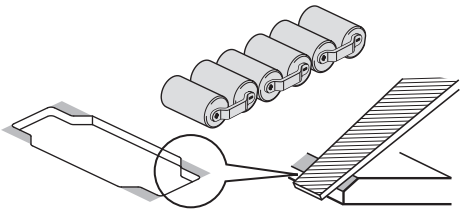

x2
Z082
M3x8mm

x4
Z083
M3x10mm

x2
75112
4x33.5mm

x1
75144a
6x37x0.5mm

x2
75144c
6x37x2mm

x2
75151

2

Note: Hinweis: 重 要

There are two types of pivot block spacers with different hole spacing. Use the correct type for each position.
Es gibt zwei verschiedene Arten von Querlenkerhalter Scheiben mit unterschiedlichem Lochabstand. Achten Sie darauf jeweils die richtigen zu benutzen.
Il y a deux types d'entretoises pour bloc pivot avec un écartement des trous différent. Utilisez le type adéquat pour chaque position.
ピボットブロックスペーサーは穴ピッチの異なる2種類があります。
組み間違えないように注意してください。

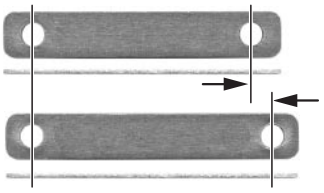

75144 a / b / c
6x37mm

75144 d / e / f
6x39mm

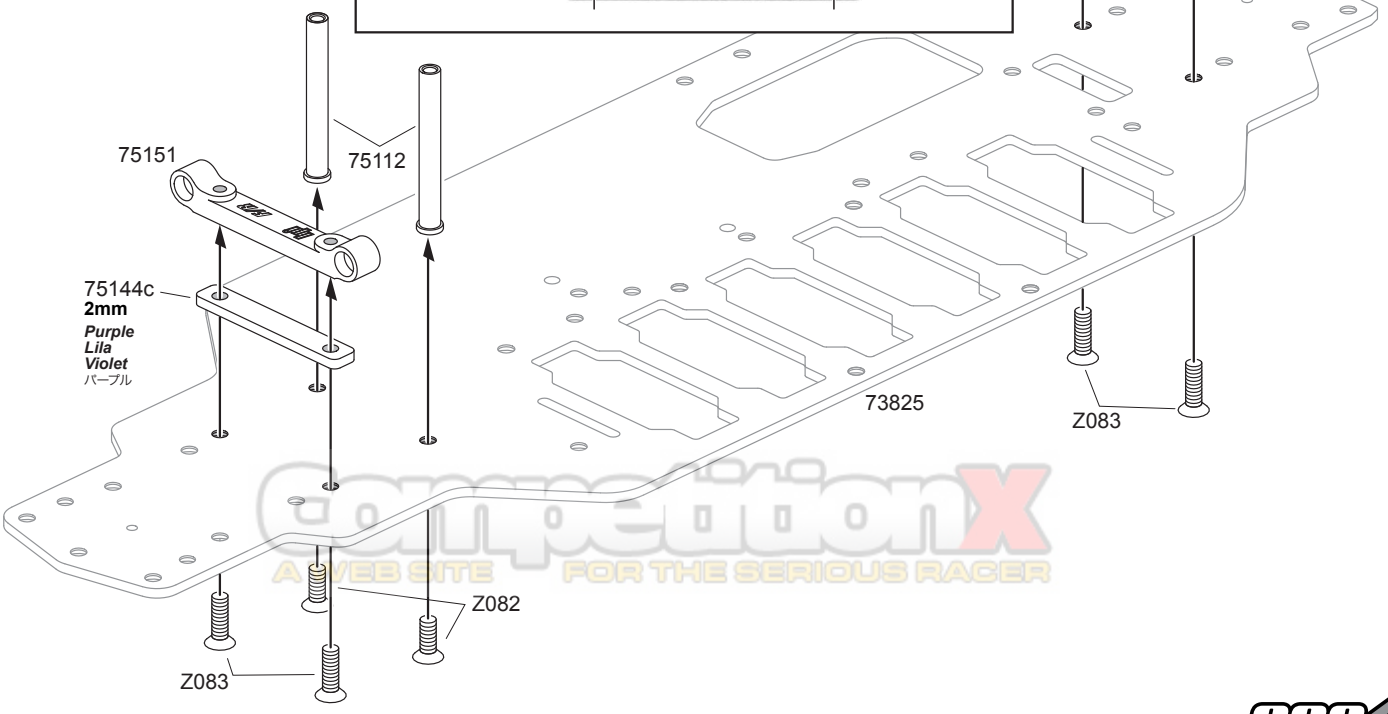

CompetitionX
A WEB SITE FOR THE SERIOUS RACER

x2
75120
M3x41mm

x4
75121
M3x5mm

x4
Z724
M4x8mm

3

Building Tip Hinweis Astuce de montage 組み立てのコツ

Applying a small amount of grease to the screws will make them easier to turn.
Ein wenig Fett an der Madenschraube erleichtert das Drehen.
Appliquer une petite quantité de graisse sur les vis en plastique les rendra plus faciles à tourner.
Z724セットスクリューにごく少量のグリースを付けてからねじ込むと作業がしやすくなります。

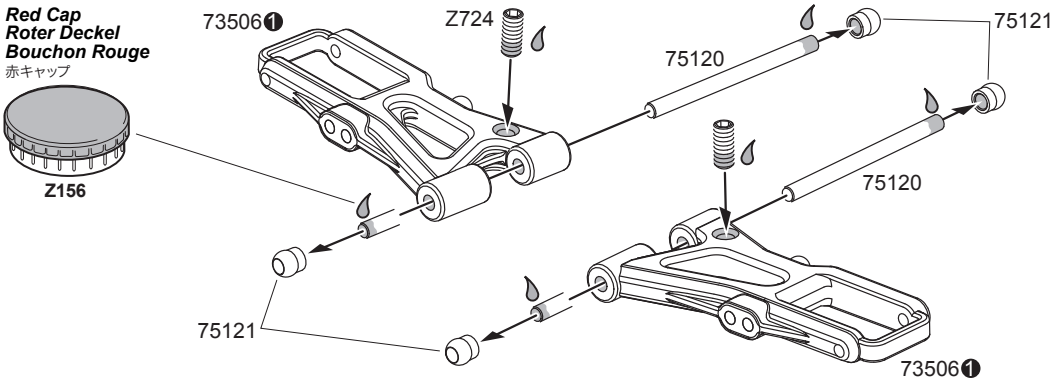

x1
75144f
6x39x2mm

75161
2.5º Aluminum x1

x2
Z083
M3x10mm

4

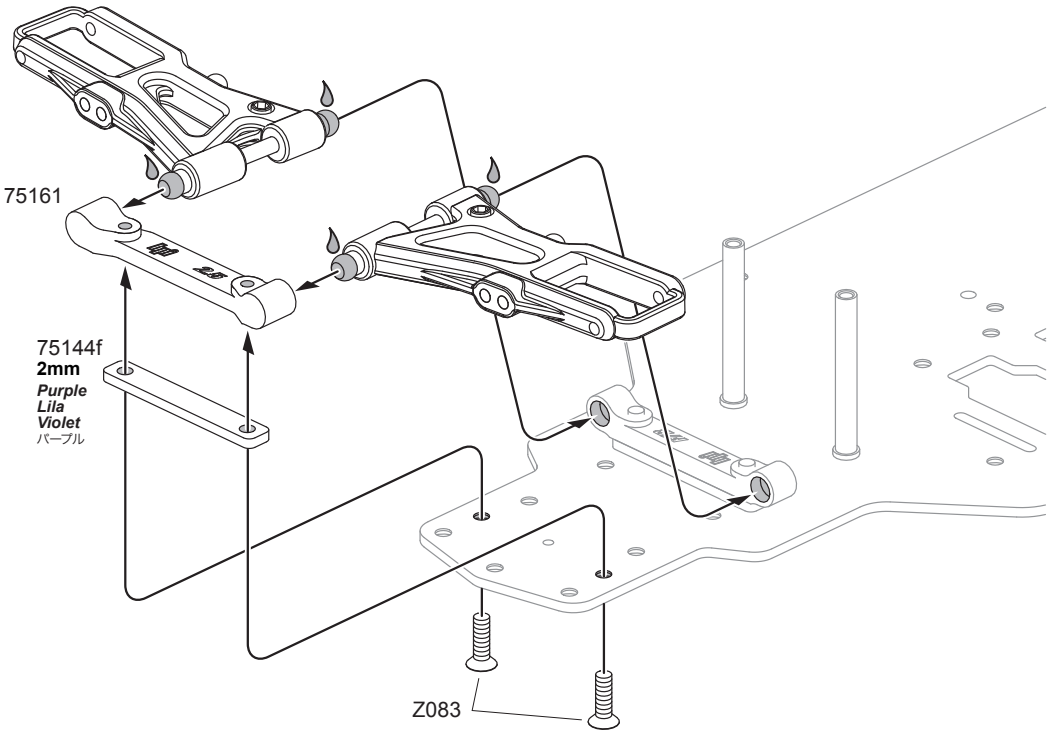

Set Up Tip Set Up Tipp Astuce de réglage 組み立てのコツ

Front Droop should be set to 6mm for the initial setup.
Der vordere Ausfederweg sollte auf 6mm eingestellt werden.
L'inclinaison avant doit être réglée sur 6 mm pour le réglage initial.
最初はフロントドループの値は6mmに設定してください。調整はZ724セットスクリューをねじ込むことで行います。

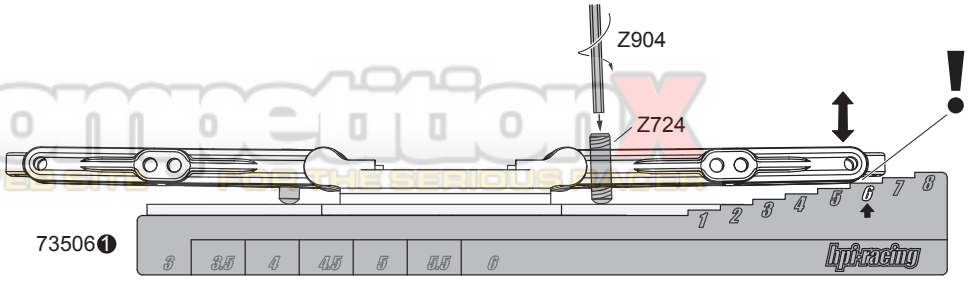

CompetitionX
A WEBSITE FOR THE SERIOUS RACER

x2

75120
M3x41mm

x4

75121
M3x5mm

x4

Z724
M4x8mm

5

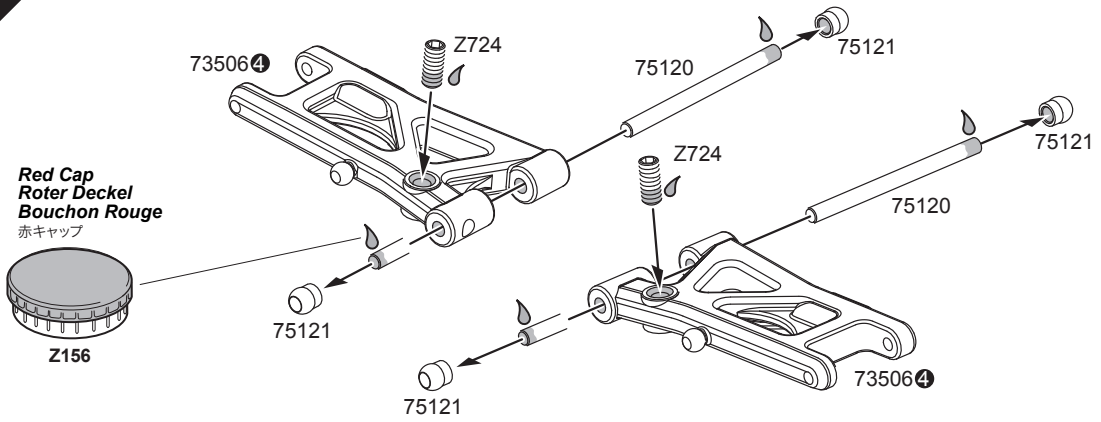

x1

75144d
6x37x0.5mm

x1

75144f
6x39x2mm

75162
3.0° Aluminum ***x1***

x2

Z083
M3x10mm

6

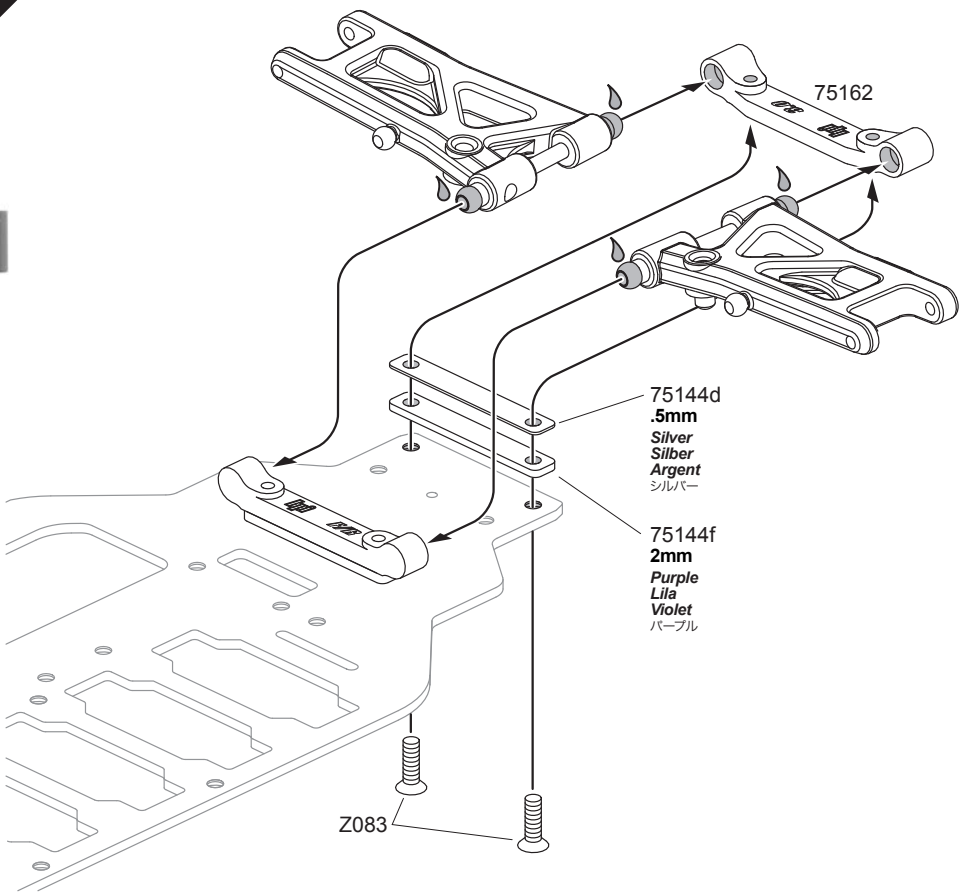

Set Up Tip Set Up Tipp Astuce de réglage 組み立てのコツ

Rear Droop should be set to 5mm for the initial setup.
Der hintere Ausfederweg sollte auf 5mm eingestellt werden.
L'inclinaison arrière doit être réglée sur 5 mm pour le réglage initial.
最初はリアドループの値は5mmに設定してください。調整はZ724セットスクリューをねじ込むことで行います。

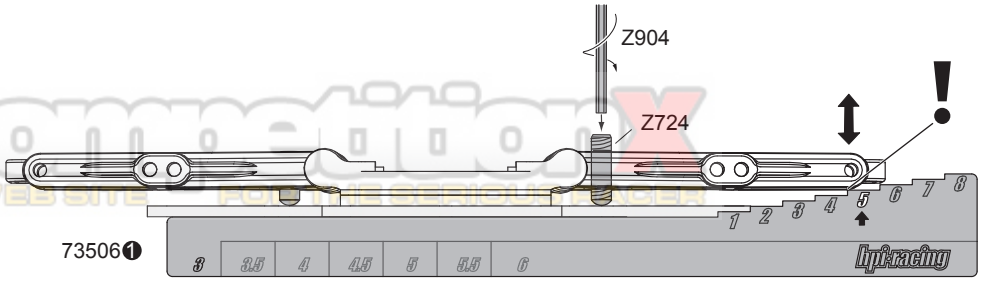

Competitor
A WEBSITE FOR RC RACERS

B *Open Bag B*
Tüte B öffnen
Ouvrir le sachet B
袋詰Bを使用します。

B1 *Open Bag B1*
Tüte B1 öffnen
Ouvrir le sachet B1
袋詰B1を使用します。

x1
75115
4.3mm / 2mm

x2
Z082
M3x8mm

x2
Z083
M3x10mm

x2
72063

x2
75167

7

Install when servo is neutral.
Stellen Sie das Servo vor dem Einbau auf Neutral.
Installer quand le servo est au neutre.
サーボのニュートラルを確認して取り付けてください。

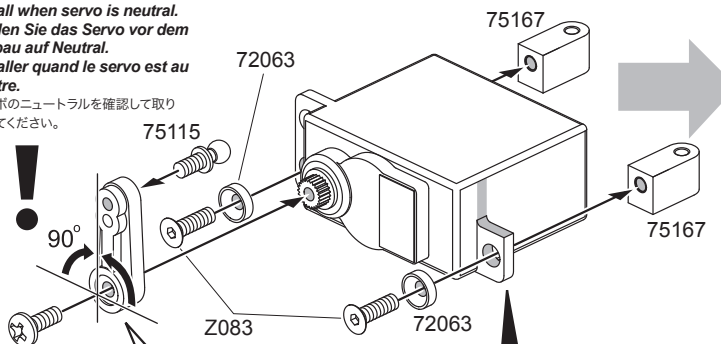

73508❸ (23) **Airtronics/HPI-SX** **Sanwa/KO/JR** サンワ
73508❹ (24) **Hitec** ハイテック
73508❺ (25) **Futaba/HPI-SF** フタバ

Use the screw that came with the servo.
Benutzen Sie die Schraube, die beim Servo dabei war.
Utiliser les vis livrées avec le servo
サーボに付属のネジを使用します。

Note: Hinweis: 重要

Remove upper half of the servo ear with a rotory tool. Round the edges for extra strength. Note. Be sure to remove correct side!
Entfernen Sie die obere Hälfte eines Ohres mit einem Fräser. Runden Sie die Ecken ab um eine zusätzliche Schwächung zu vermeiden. Achtung: Gehen Sie sicher die richtige Seite zu entfernen.
Retirer la moitié supérieure de la platine de maintien du servo avec un outil rotatif. Arrondir les bords pour plus de solidité. Note : Attention de retirer le bon côté !
サーボの耳の上半分をカットします。その際に強度アップのためにリューターなどを使って角を丸く削るといいでしょう。

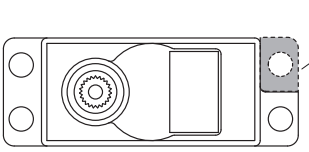
Remove
Entfernen
Retirer
切り取ります

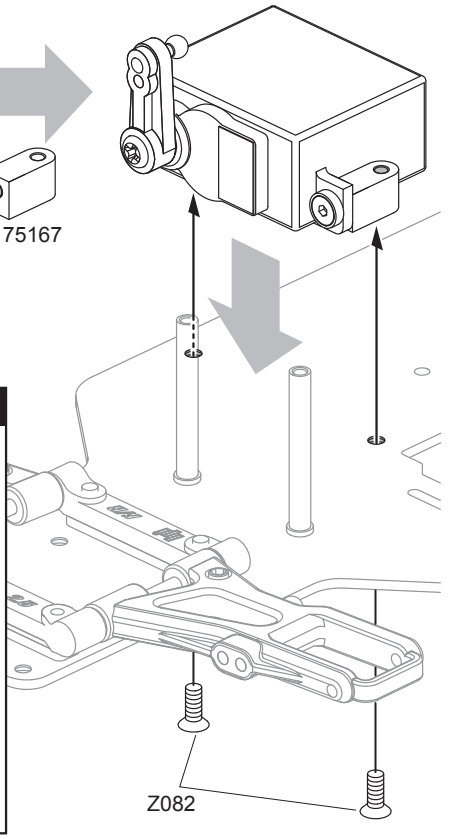

x1
72446
3x4.7x6mm

x2
75115
4.3mm / 2mm

x1
75143a
8x23mm

x1
75143b

x1
75143c

x4
B012
3x6x2.5mm

x4
B015
4x7x2.5mm

x2
Z082
M3x8mm

x2
Z675
M3

x1
Z705
M3x10mm

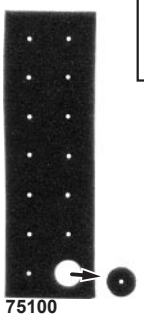
75100

8

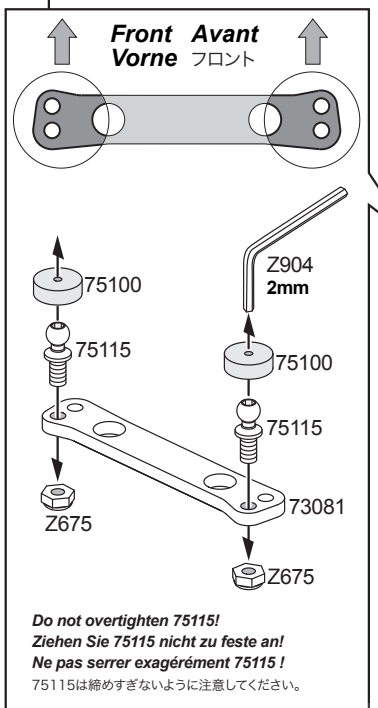

Do not overtighten 75115!
Ziehen Sie 75115 nicht zu feste an!
Ne pas serrer exagérément 75115 !
75115は締めすぎないように注意してください。

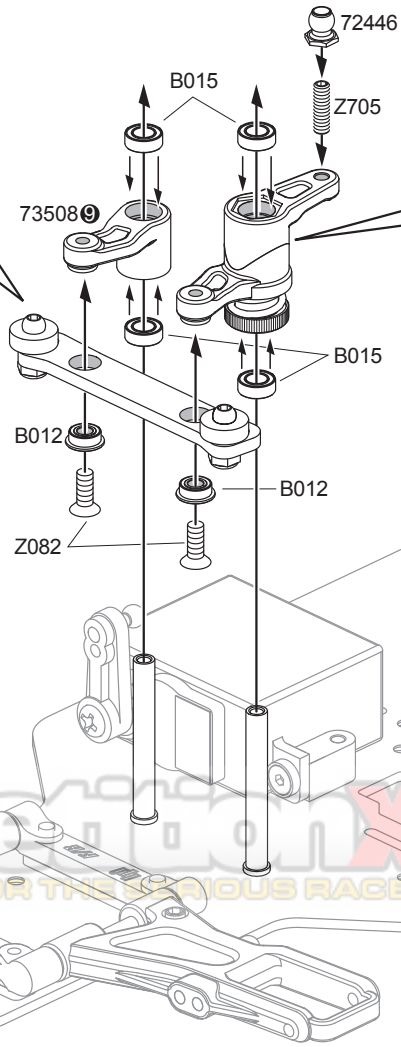

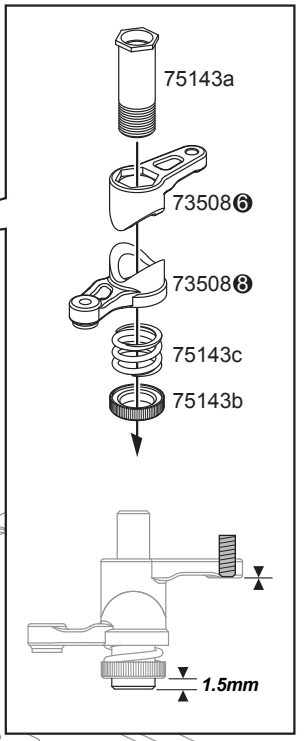

competitionX
A WEB SITE FOR THE SERIOUS RACER

x4
Z082
M3x8mm

C

Open Bag C
Tüte C öffnen
Ouvrir le sachet C
袋詰Cを使用します。

x1
75179a

x1
72111
M3x5mm

x2
B021
5x10x4mm

x2
Z273
1.6x8mm

x2
Z350
M3x5mm

x2
75111

x1
75140

x1
75190

x2
B030
10x15x4mm

x3
94036
M2x5mm

x1
Z891
M10x12x0.1mm

x2
Z892
M10x12x0.2mm

9

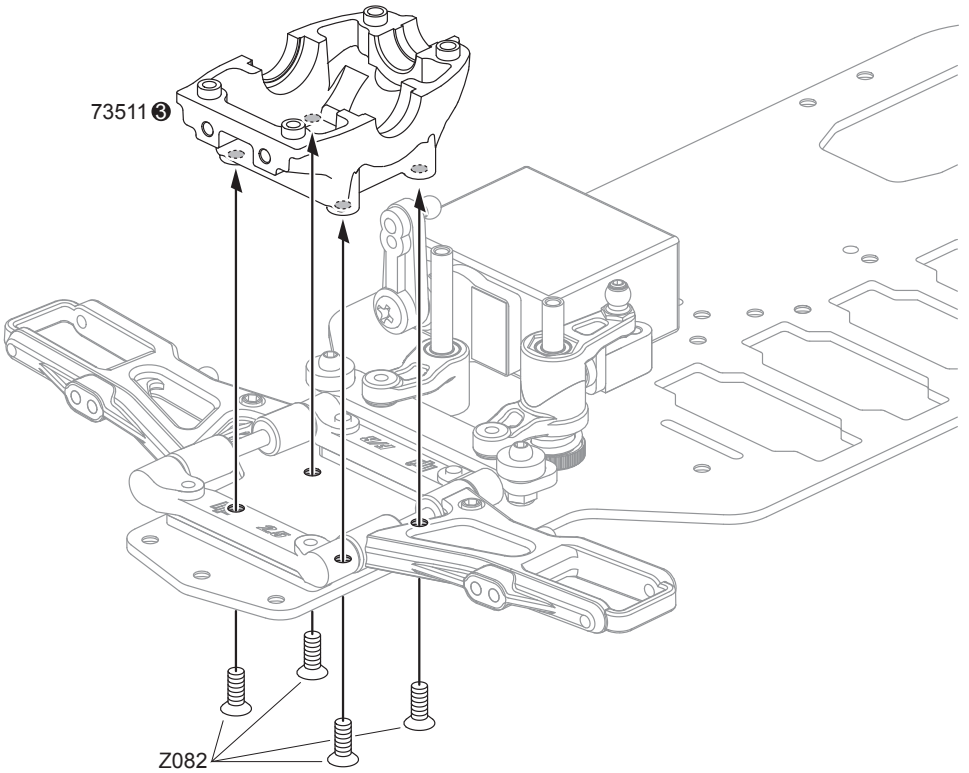

10

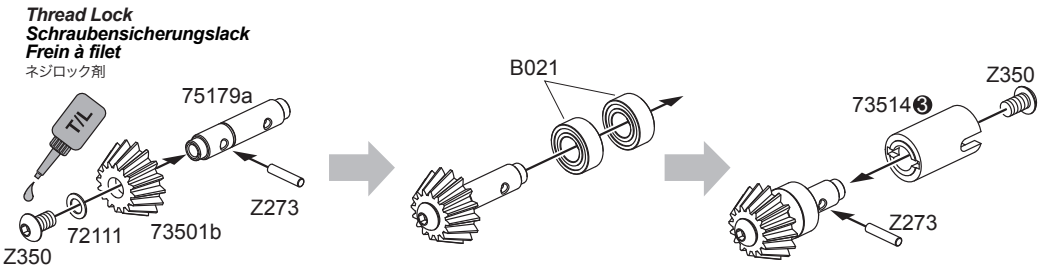

11

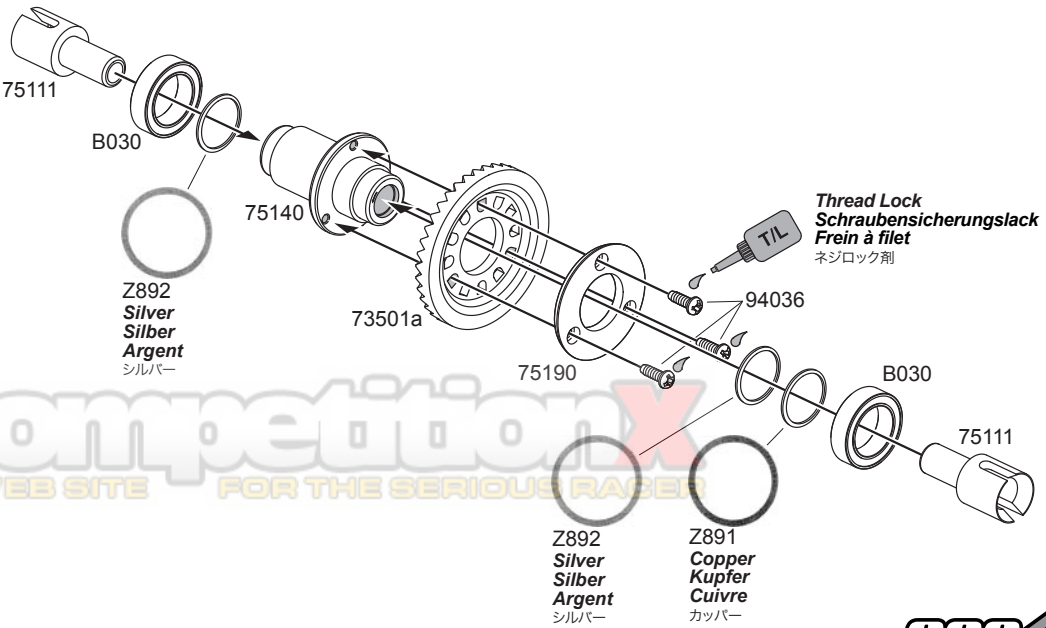

CompetitionX
A WEB SITE FOR THE SERIOUS RACER

75116
4.3mm / 2mm
x2

Z216
M3x15mm
x2

Z356
M3x18mm
x2

Z817
3x6x2.0mm
x4

12

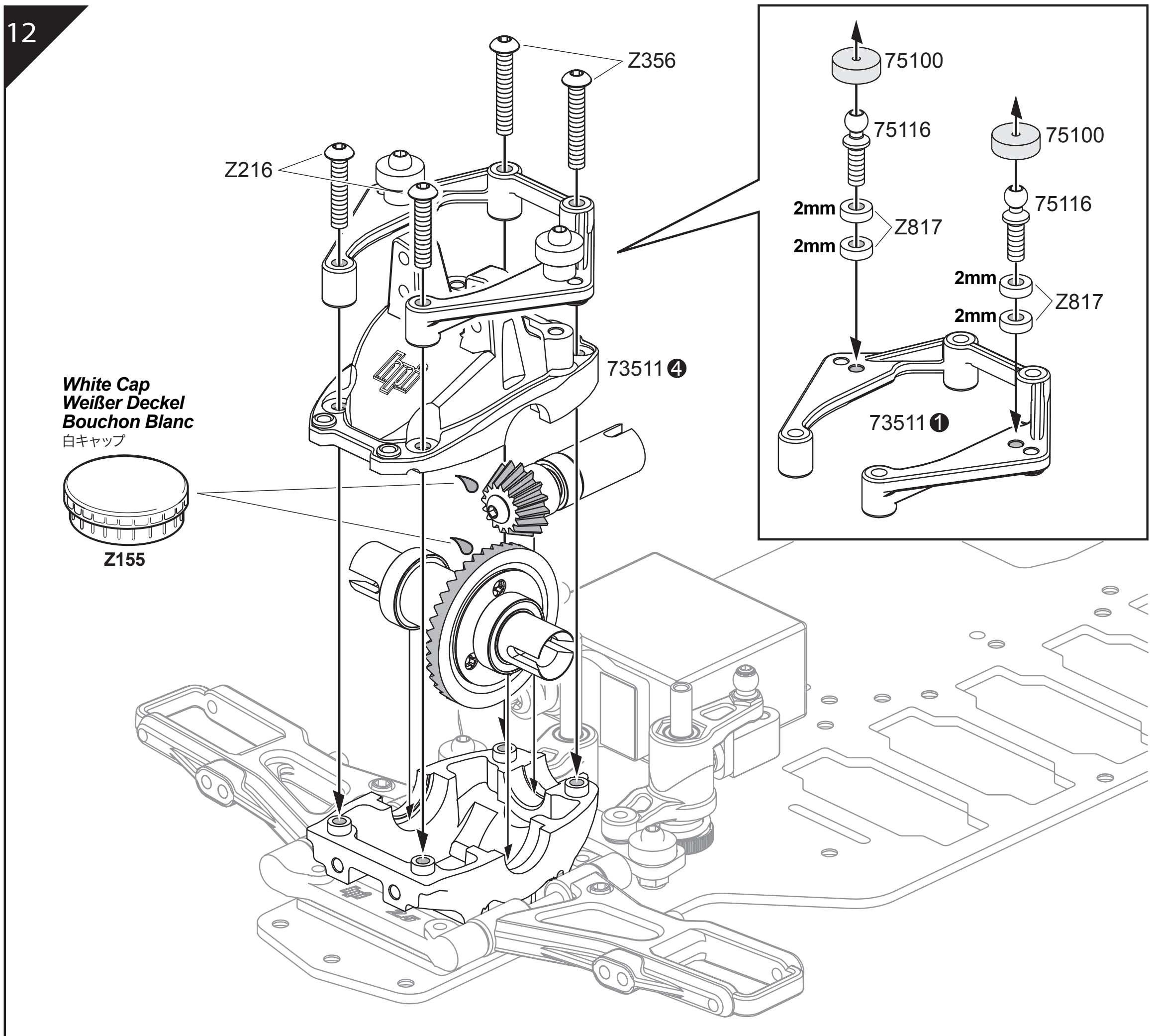

Z082
M3x8mm
x7

13

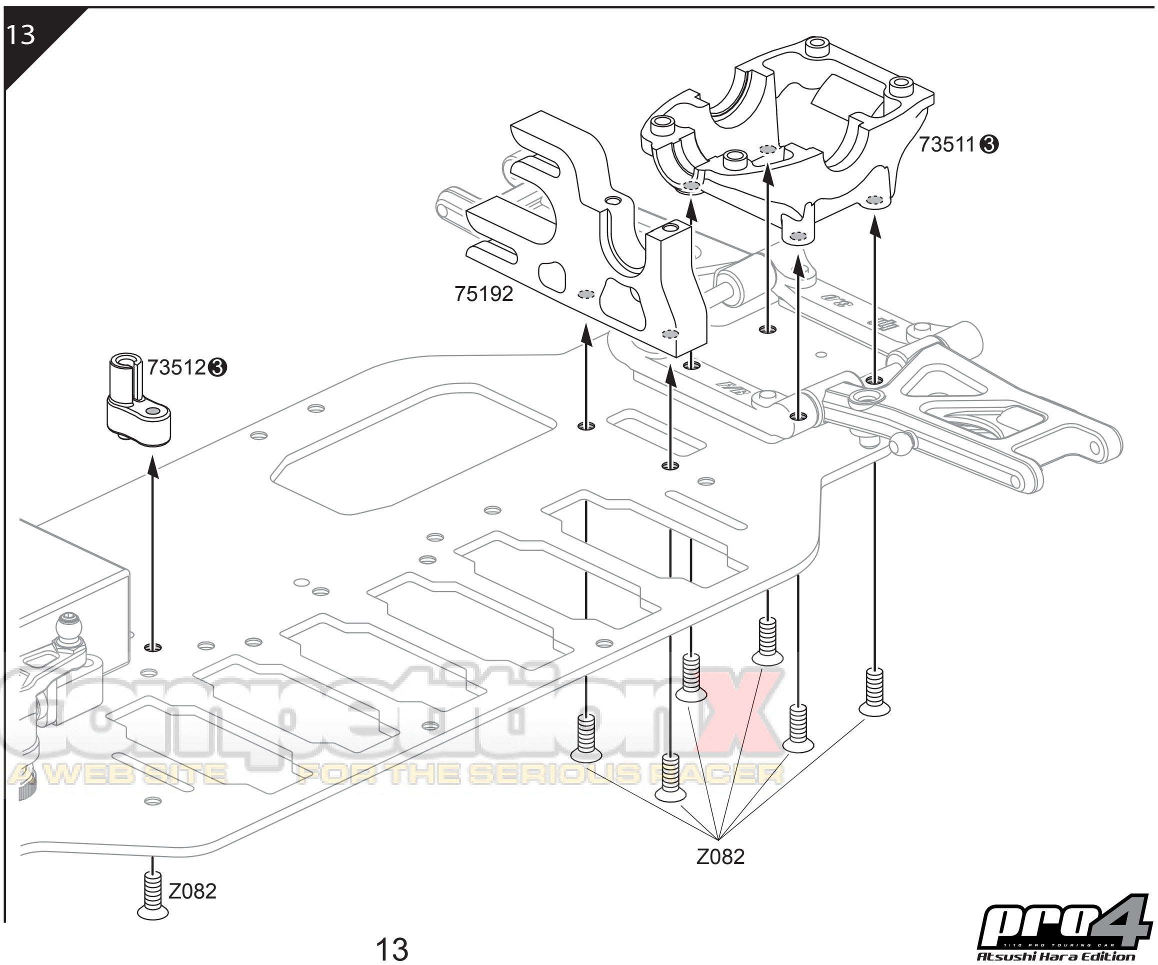

competitionX
A WEB SITE FOR THE SERIOUS RACER

B1 *Open Bag B1*
Tüte B1 öffnen
Ouvrir le sachet B1
袋詰B1を使用します。

D *Open Bag D*
Tüte D öffnen
Ouvrir le sachet D
袋詰Dを使用します。

E *Open Bag E*
Tüte E öffnen
Ouvrir le sachet E
袋詰Eを使用します。

x1
75501c

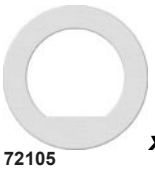
x2
72105

x6
A150
2mm

x12
A157
3/32 2.4mm

x1
A162
M2x25mm

x1
A165
6x7x1.5mm

x2
A166

x2
B020
5x8x2.5mm

x2
B030
10x15x4mm

x1
Z203
M3x6x0.5mm

x1
73522
M2

Z891
10x12x0.1mm

x1
Z892
10x12x0.2mm

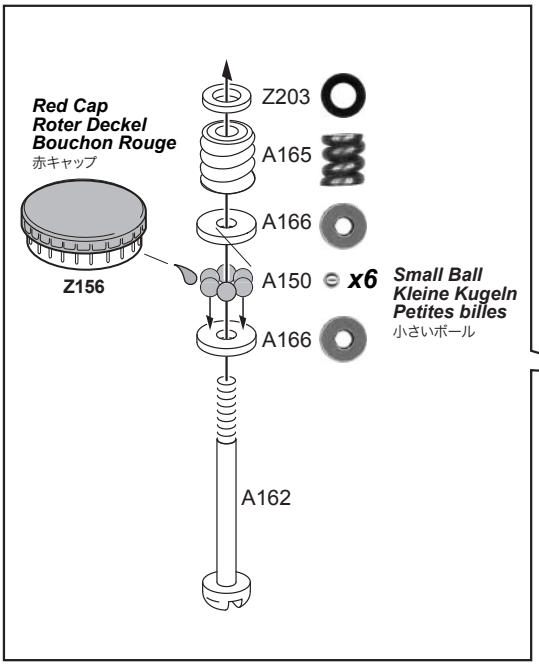

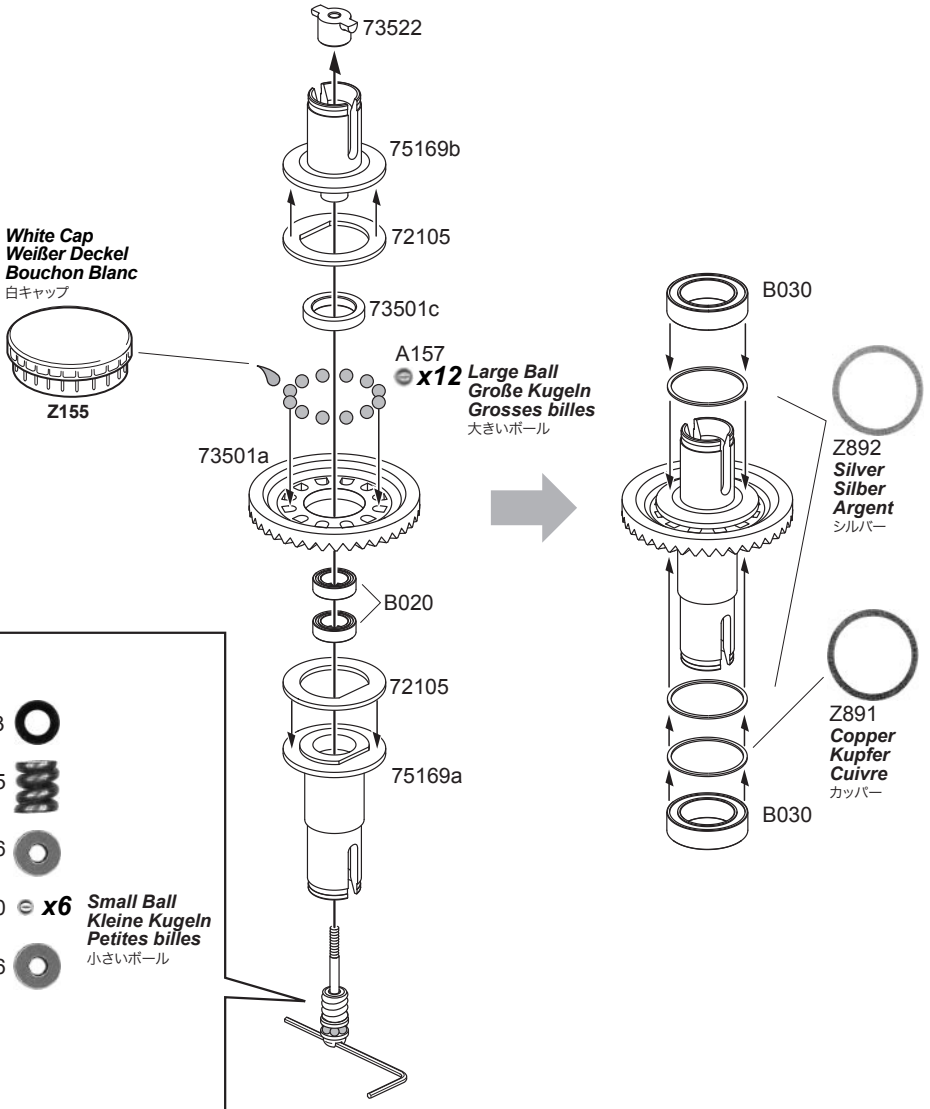

Inportant! ***Wichtig!*** ***Important!*** 重要

The differential should be tightened untill the gear cannot be roated when both of the diff hubs are held.

Das Differential sollte so weit zugedreht werden, bis das Zahnrad sich nicht mehr drehen läßt, wenn man beide Differentialhälften festhält.

Les différentiels doivent être serrés de telle façon que la couronne ne puisse pas tourner quand les deux moyeux sont bloqués.

図のように両方のデフハブを固定して、ボールデフがスリップしないところまで締めます。
締めすぎに注意！締め過ぎ、緩め過ぎはデフの破損につながります。

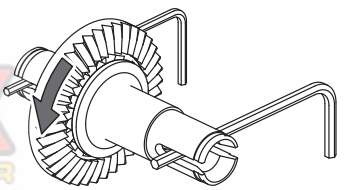

15

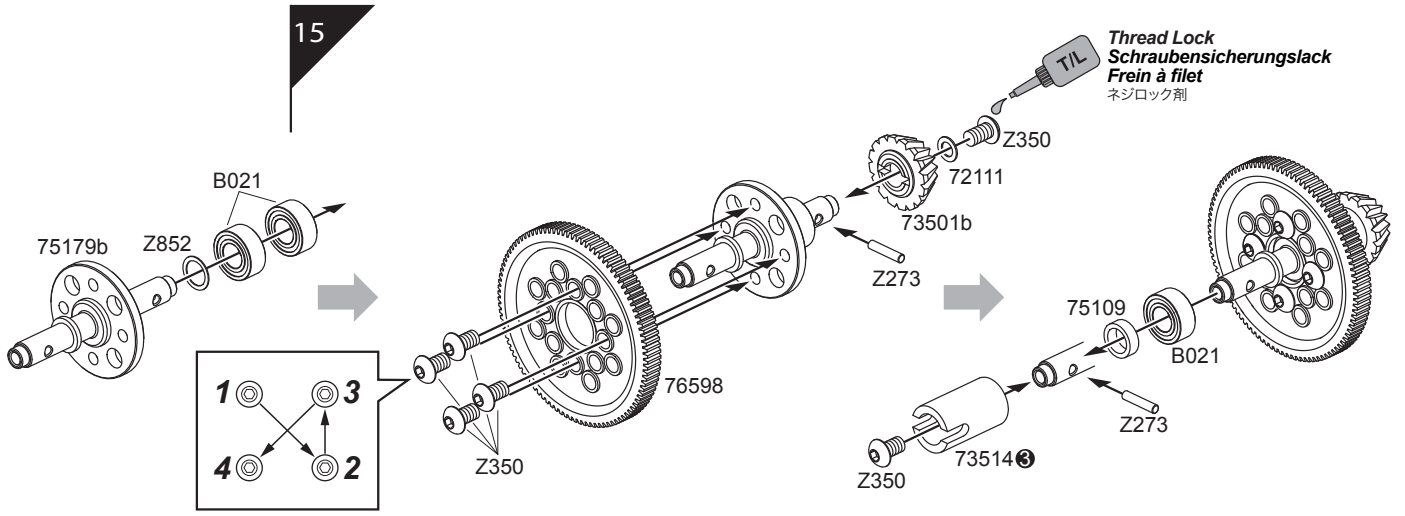

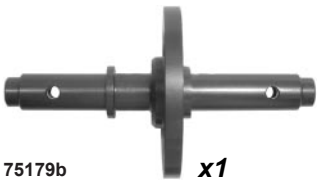

75179b x1

75109 x1
5x7x2.5mm

72111 x1
3x5x0.3mm

A046 x2

B021 x3
5x10x4mm

Z273 x2
1.6x8mm

Z350 x6
M3x5mm

Z216 x2
M3x15mm

Z356 x2
M3x18mm

Z819 x2
3x6x3.0mm

Z852 x1
5x7x0.2mm

16

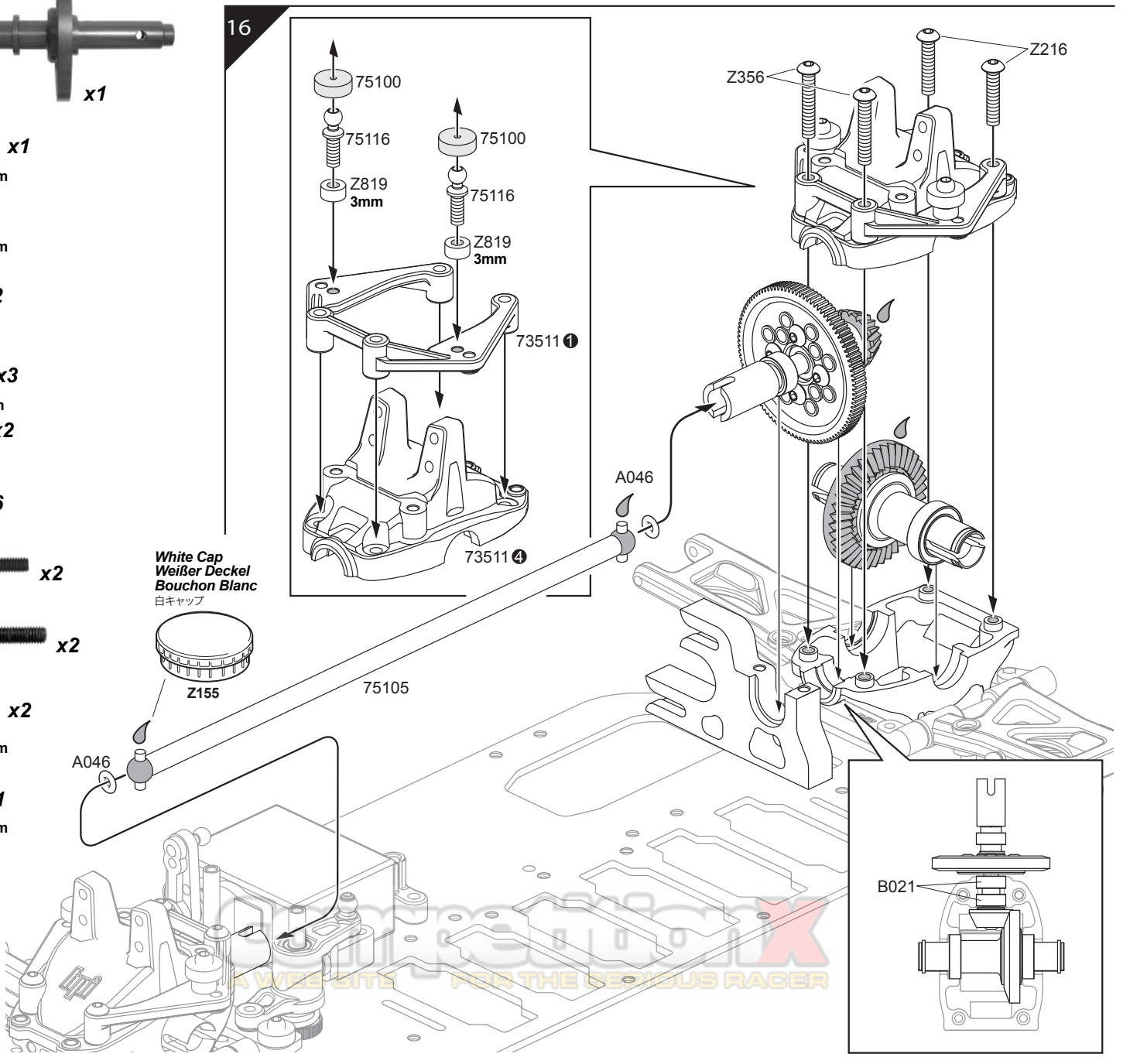

RCMODELSITE
A WEBSITE FOR THE SERIOUS RACER

F *Open Bag F*
Tüte F öffnen
Ouvrir le sachet F
袋詰Fを使用します。

x4
72013a
1.5x11mm

x4
72013b

x4
72013c
4-40

72013d *x1*
0.05 in

80824 *x4*

80828 *x4*

B1 *Open Bag B1*
Tüte B1 öffnen
Ouvrir le sachet B1
袋詰B1を使用します。

G *Open Bag G*
Tüte G öffnen
Ouvrir le sachet G
袋詰Gを使用します。

x4
B021
5x10x4mm

x2
72044a

x2
72044b
4x11.8x0.5mm

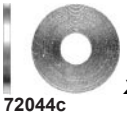
x2
72044c
4x11.8x1mm

x2
75115

x2
Z234
M2x5mm

x2
Z264
2x10mm

x2
Z679
M4

x2
Z852
5x7x0.2mm

17

Make 4.
4 Stück bauen.
Faire 4 Jeux.
4個つくります。

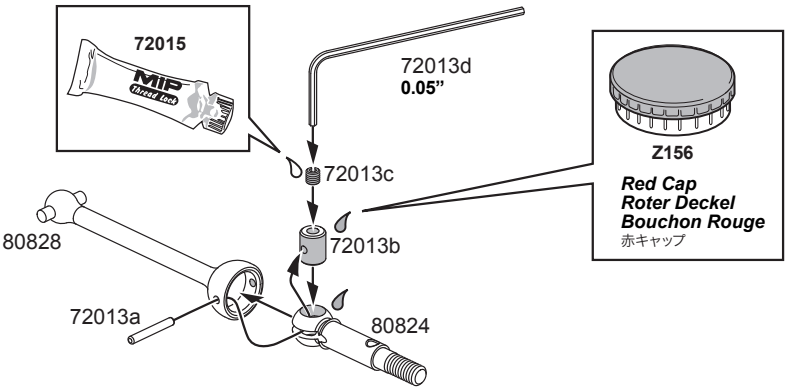

18

Right
Rechts
Droite
右

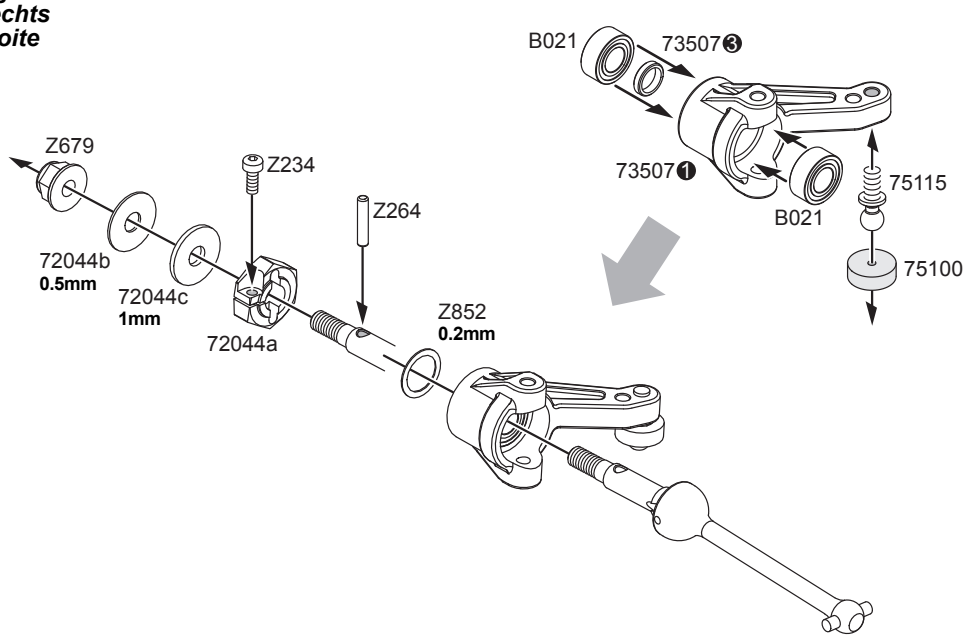

Left
Links
Gauche
左

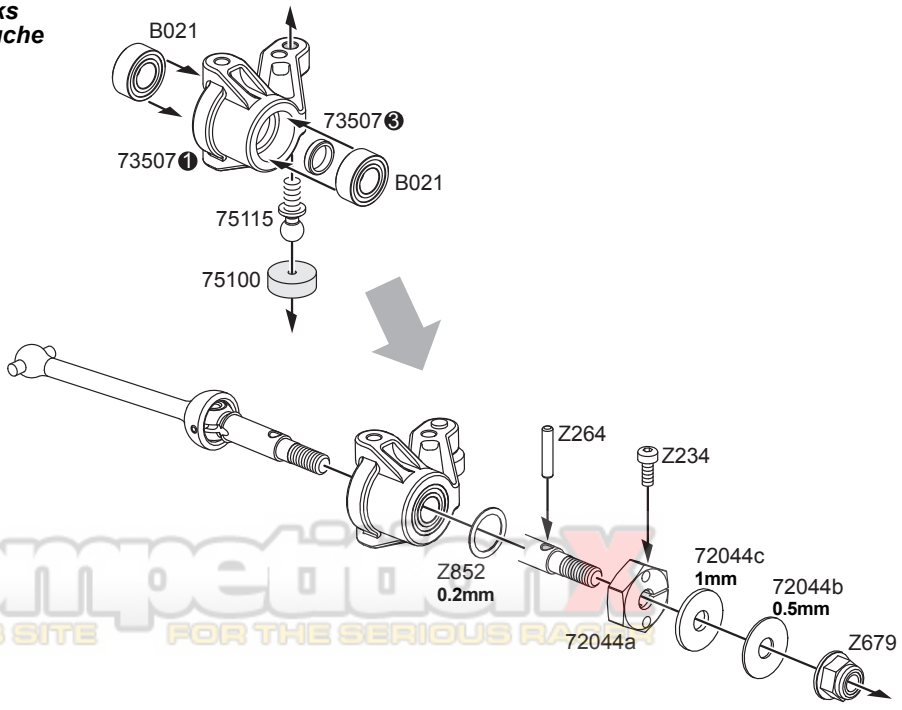

Competition
A WEB SITE FOR THE SERIOUS RACER

x2
75116
2mm

x2
75119
2.5x24.5mm

x4
75122

x2
Z352
M3x8mm

x2
Z775
M3.2x5mm

x2
72111
M3x5x0.3mm

x2
Z852
M5x7x0.2mm

19

Note: Hinweis: 重要

Turn 75116 and Z352 about 1/4 turn from fully tightened position and confirm that steering block moves smoothly. If not, make an adjustment by turning 75116 and Z352 in an increment of 1/8 turn.

Drehen Sie 75116 und Z352 ungefähr 1/4 Umdrehung von vollkommen angezogen los und stellen Sie sicher, dass der Lenkhebel sich frei bewegen kann. Falls nicht, drehen Sie 75116 und Z352 in 1/8 Schritten los, bis er sich bewegen kann.

Tournez 75116 et Z352 d'environ 1/4 de tour à partir de la position de serrage complet et vérifiez que le bloc de direction bouge sans à-coups.Sinon, faire un réglage en tournant 75116 et Z352 par incréments de 1/8éme de tour.

75116及びZ352はいっぱいに締めこんだところから約1/4回転緩めてください。
その状態でステアリングブロックがスムーズに動くことを確認してください。スムーズに動かない場合は1/8回転づつ75166及びZ352を緩めて調整してください。

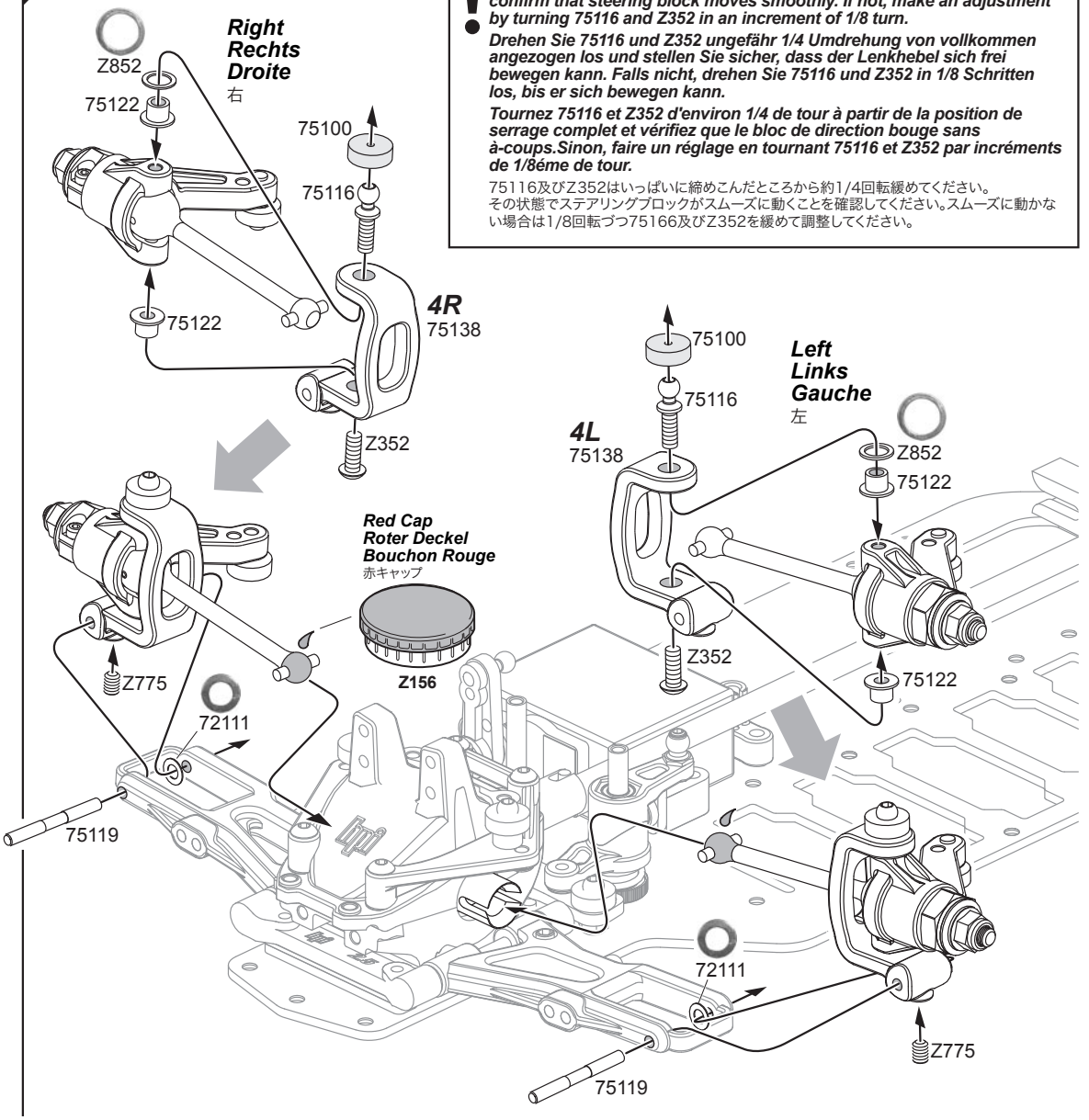

x2
72044a

x2
72044b
4x11.8x0.5mm

x2
72044c
4x11.8x1mm

x2
75115
2mm

x4
B021
5x10x4mm

x2
Z234
M2x5mm

x2
Z264
M2x10mm

x2
Z679
M4

x2
Z852
5x7x0.2mm

20

Make 2.
2 Satz anfertigen.
Faire 2 Jeux.
2個つくります。

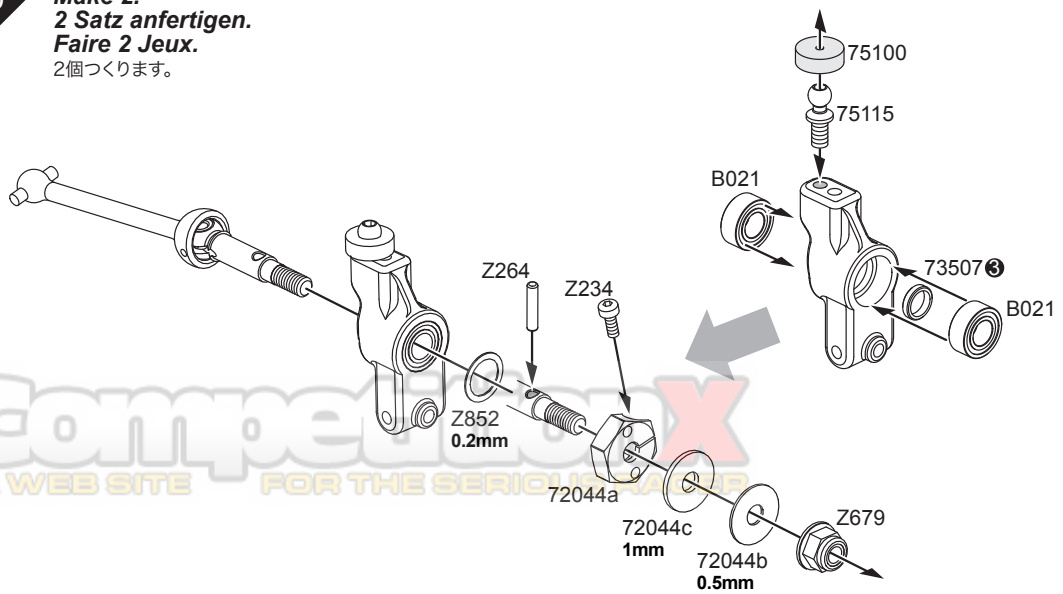

CompetitionX
A WEB SITE FOR THE SERIOUS RACER

x2
75119
2.5x24.5mm

x2
75135

x2
Z814
3x6x0.75mm

x2
Z817
3x6x2mm

x2
Z775
M3.2x5mm

21

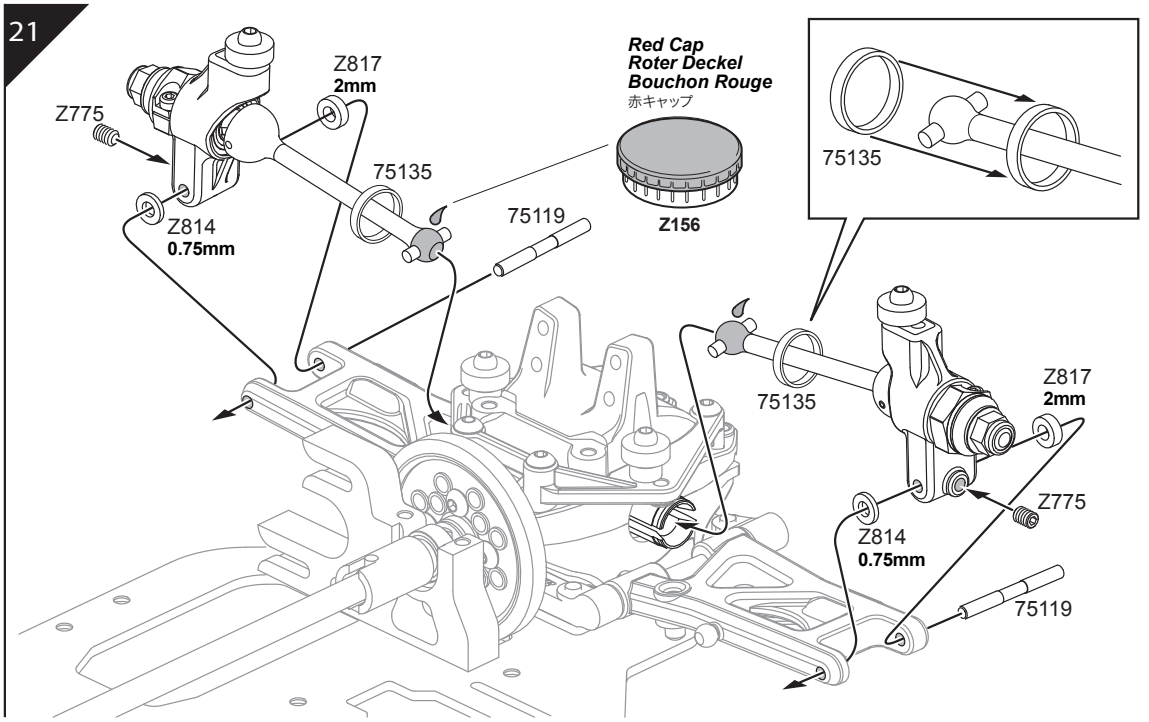

22

H

Open Bag H
Tüte H öffnen
Ouvrir le sachet H
袋詰Hを使用します。

x2
93462
M3x24mm

x5
93464
M3x29mm

x4
A301
4.3x13mm

x8
A302
4.3x18mm

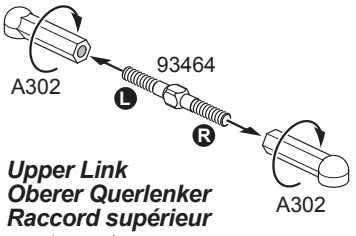

Upper Link
Oberer Querlenker
Raccord supérieur
アッパーアーム

Front
Vorne
Avant
フロント

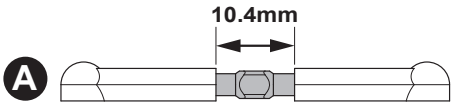

Make 2.
2 Stück anfertigen.
Faire 2 Jeux.
2個つくります。

Rear
Hinten
Arrière
リア

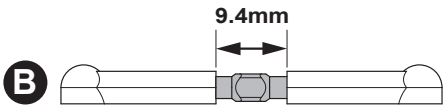

Make 2.
2 Stück anfertigen.
Faire 2 Jeux.
2個つくります。

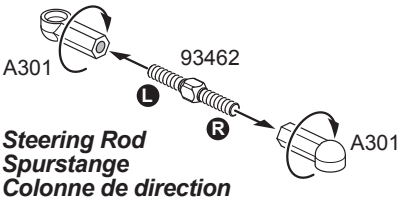

Steering Rod
Spurstange
Colonne de direction
ステアリングロッド

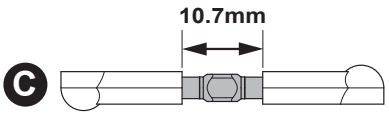

Make 2.
2 Stück anfertigen.
Faire 2 Jeux.
2個つくります。

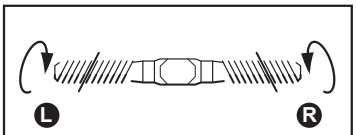

Note Direction.
Richtung beachten
Noter la direction
向きに注意

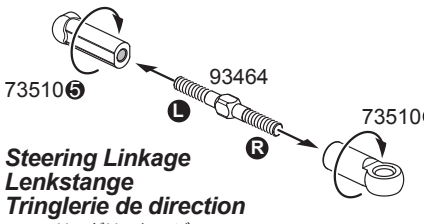

Steering Linkage
Lenkstange
Tringlerie de direction
ステアリングリンケージ

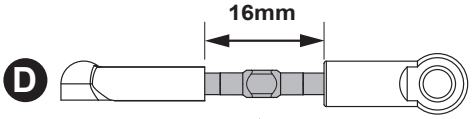

Note: Hinweis: 重要

Adjust steering linkage to fit your servo.
Stellen Sie die Lenkstange auf Ihr Servo ein.
Ajuster la tringlerie de direction en fonction de votre servo.
使用するサーボに合わせてステアリングリンゲージの長さを調整してください。

competition
A WEB SITE FOR THE SERIOUS RA

23

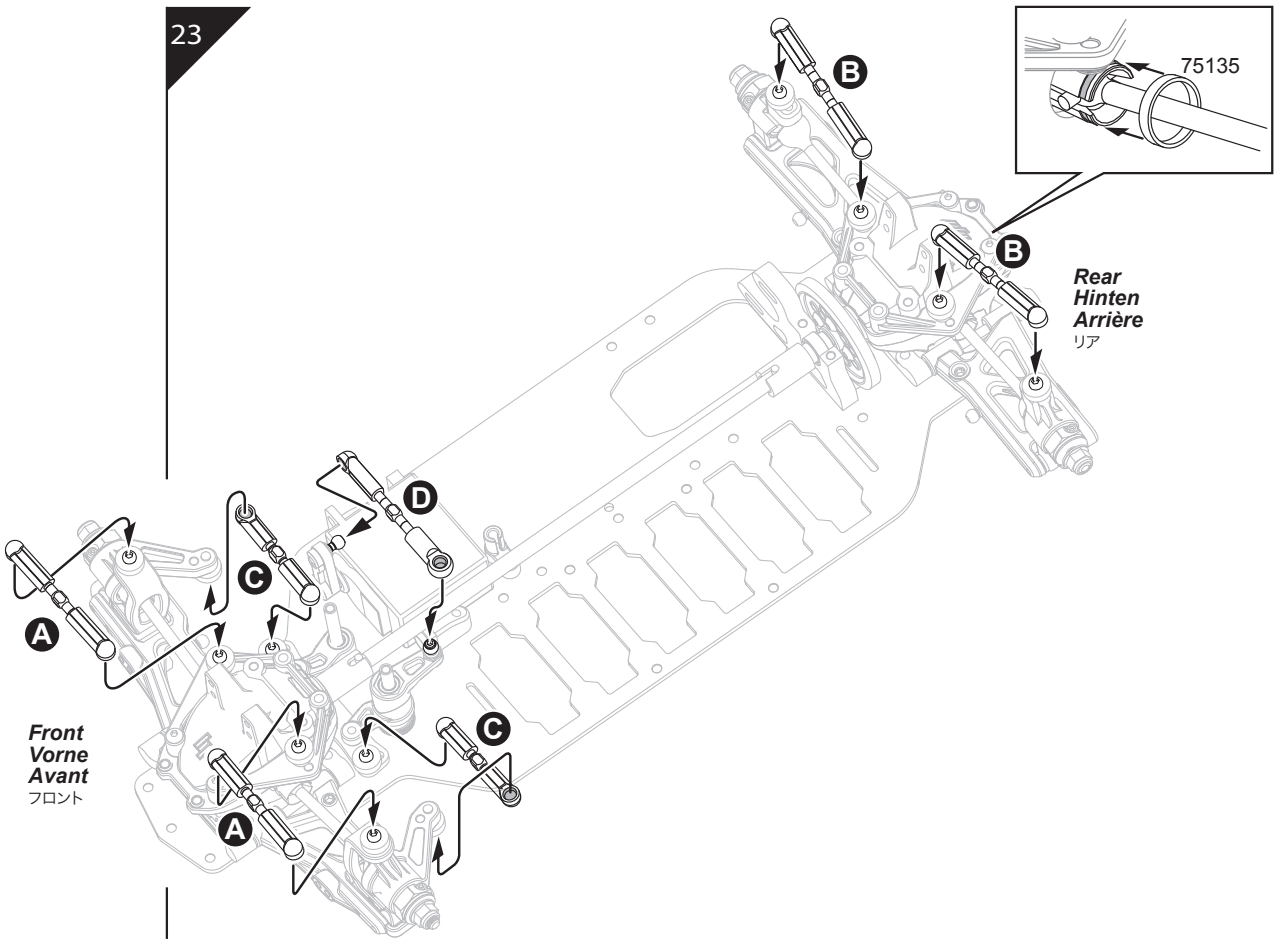

Open Bag I
Tüte I öffnen
Ouvrir le sachet I
袋詰Iを使用します。

x1
75108

x4
Z082
M3x8mm

x2
Z087
M3x20mm

x2
Z353
M3x10mm

x2
72063

x2
A046

24

Note: Hinweis: 重要

Do not over tighten.
Nicht überdrehen!
Ne pas serrer exagérément.
締め過ぎ注意

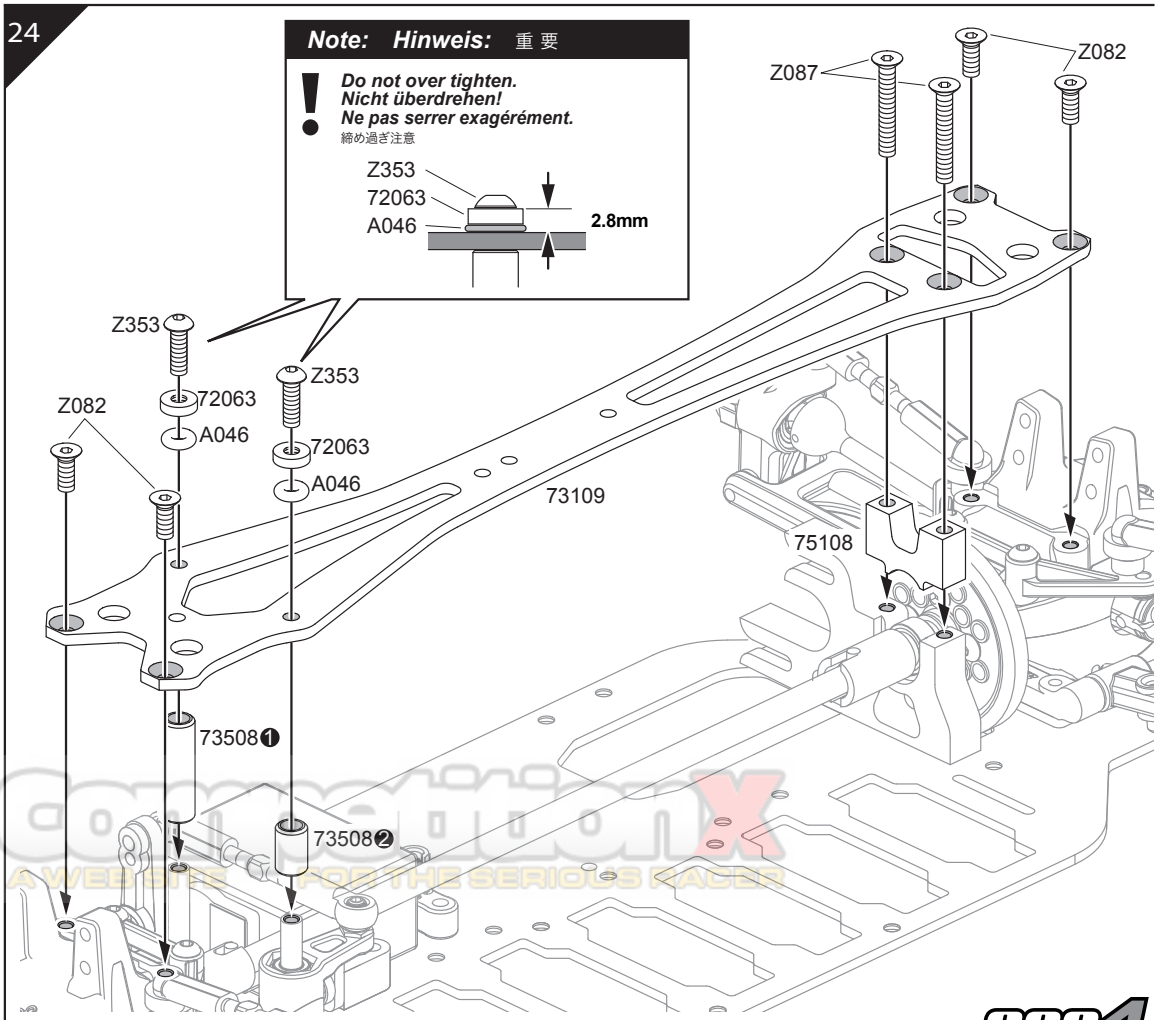

competitionX
A WEBSITE FOR THE SERIOUS RACER

x4
Z705
M3x10mm

25 *Sway Bar Linkages*
Stabilisator Anlenkung
Raccord de barre anti-roulis
スタビライザーリンケージ

Make 2 each.
Je 2 Stück anfertigen.
Faire 2 Jeux de chaque.
2個づつ作ります。

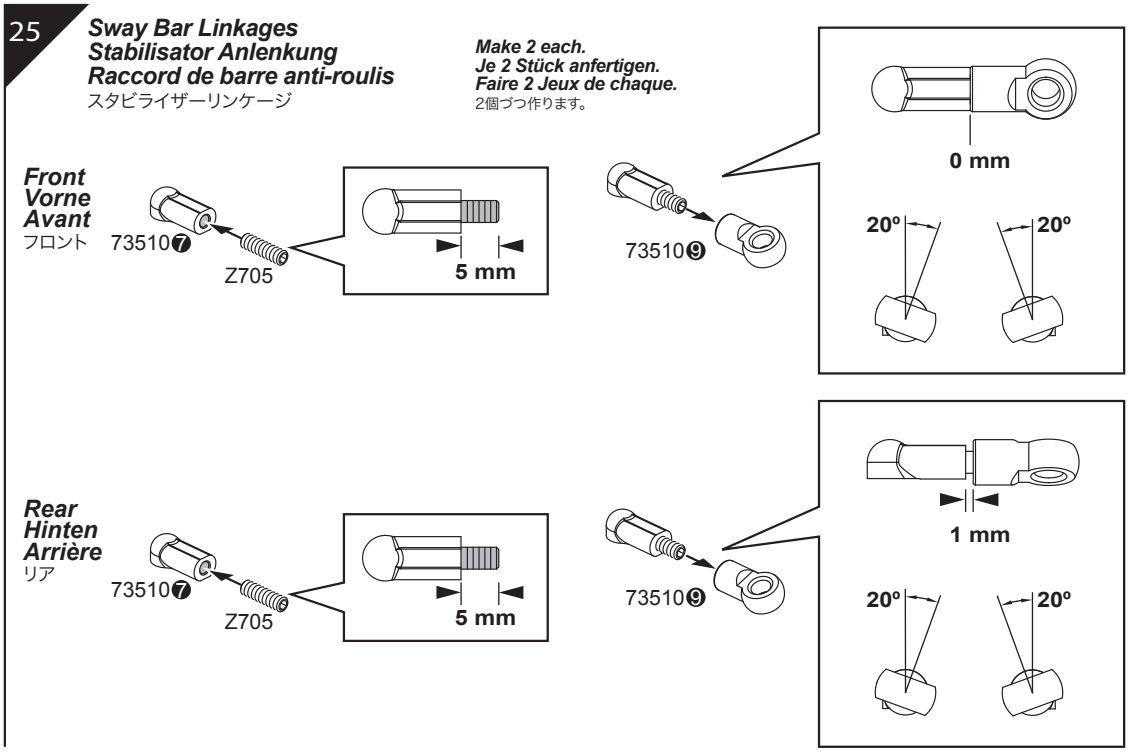

x2
72302
4.8mm

x2
Z350
M3x5mm

x2
Z700
M3x3mm

x2
Z775
M3.2x5mm

26 *Front*
Vorne
Avant
フロント

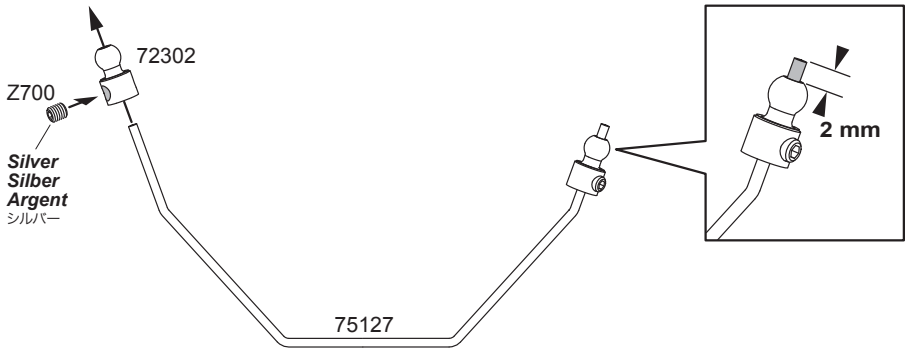

Note: Hinweis: 重要

Adjust to remove play.
Anziehen um minimales Spiel zu erreichen.
Ajuster pour retirer le jeu.
ガタなくスムースに動くように調節してください。

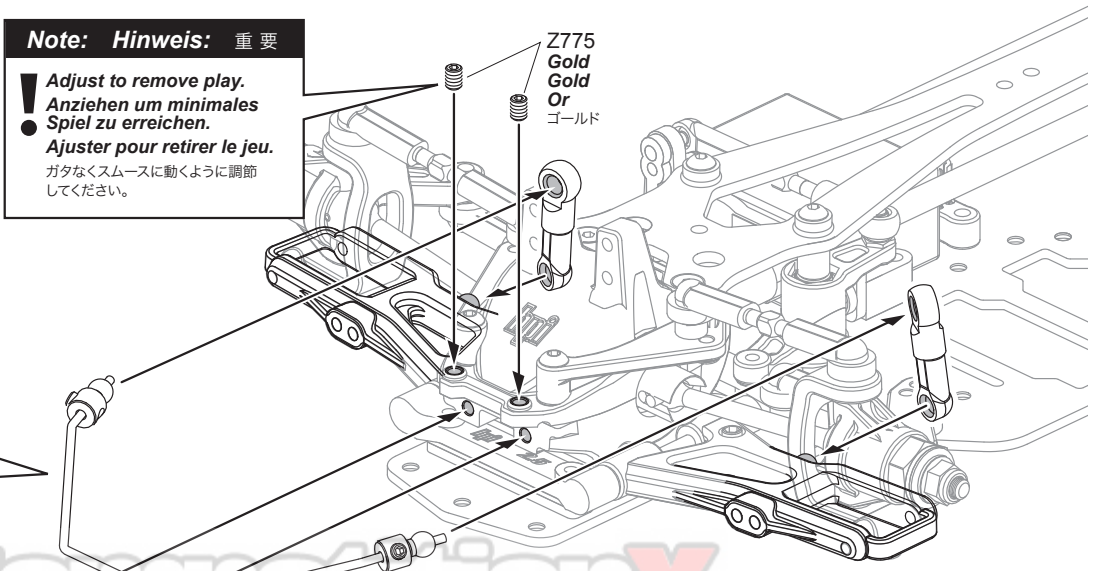

Note Direction.
Richtung beachten
Noter la direction
向きに注意

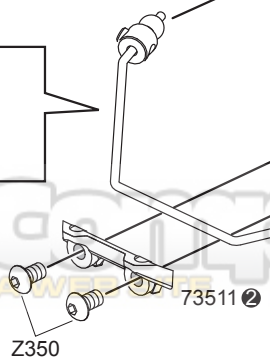

CompetitionX
AWESOME PARTS FOR THE SERIOUS RACER

x2
72302
4.8mm

x2
Z350
M3x5mm

x2
Z700
M3x3mm

x2
Z775
M3.2x5mm

27 Rear / Hinten / Arrière
リア

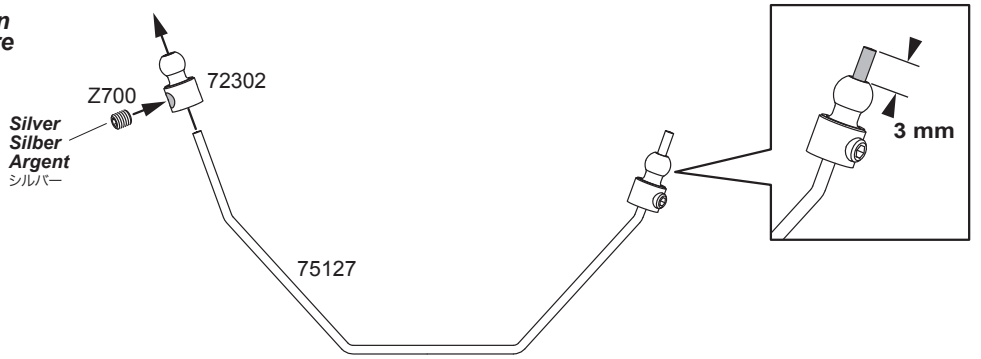

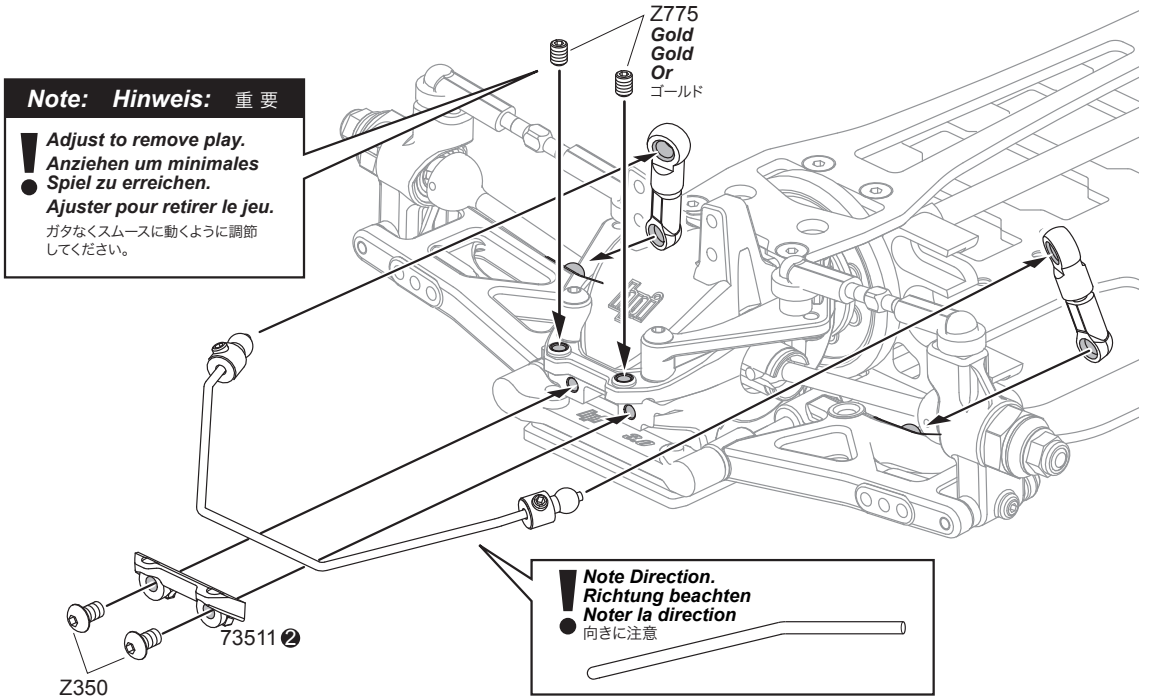

Note: Hinweis: 重 要

- *Adjust to remove play.*
- *Anziehen um minimales Spiel zu erreichen.*
- *Ajuster pour retirer le jeu.*

ガタなくスムースに動くように調節してください。

x4
Z082
M3x8mm

x2
Z356
M3x18mm

x2
Z653
M3

28 Front / Vorne / Avant
フロント

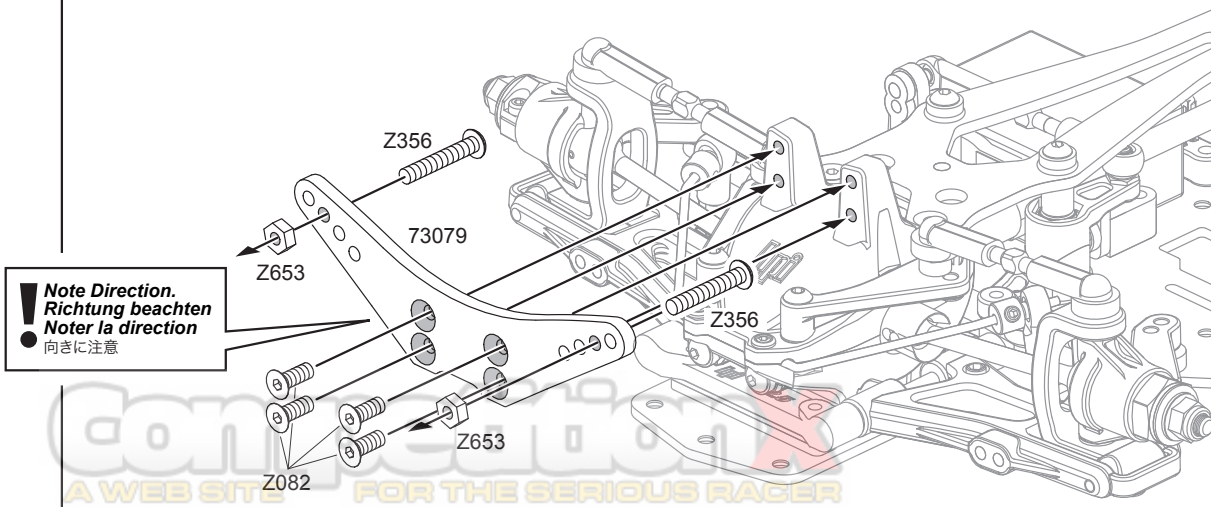

Competition
A WEB SITE FOR THE SERIOUS RACER

x4
Z082
M3x8mm

x2
Z353
M3x10mm

x2
Z356
M3x18mm

x2
Z653
M3

29

Rear
Hinten
Arrière
リア

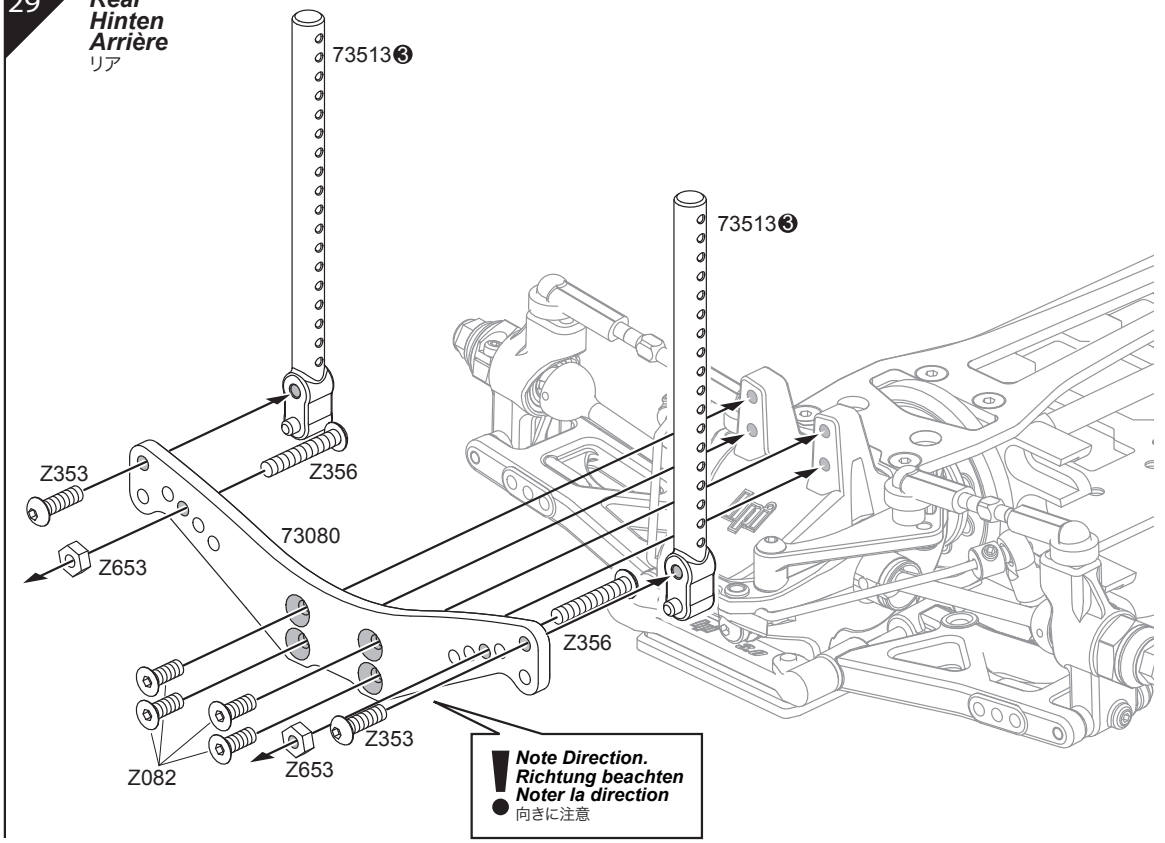

J

Open Bag J
Tüte J öffnen
Ouvrir le sachet J
袋詰Jを使用します。

x4
75196

x4
75198

x4
6871

x4
73524

x4
75199a

x4
75199b

x4
6820

Z242

30

Make 4.
4 Mal bauen.
Faire 4 Jeux.
4個つくります。

Apply a very small amount of shock oil to the O-rings to prevent damage.
Geben Sie etwas Öl an die O-Ringe um Schäden zu vermeiden.
Appliquer une très petite quantité d'huile d'amortisseur sur les joints toriques pour empêcher qu'ils ne s'abîment.
Oリングにショックオイルを少量塗布します。

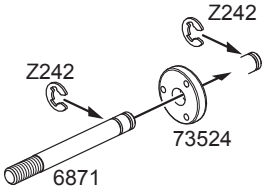

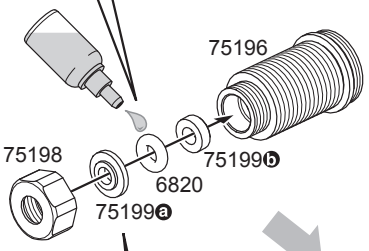

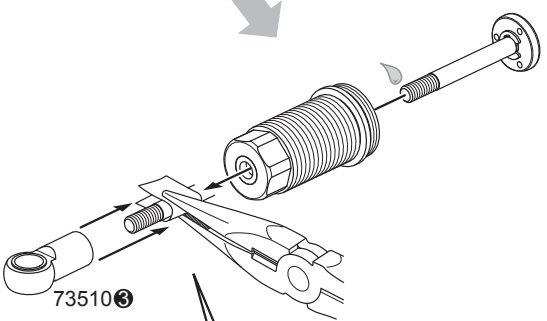

Note Direction.
Richtung beachten
Noter la direction
向きに注意

Use masking tape to protect shock shaft. Screw ball end all of the way onto the shock shaft.
Wickeln Sie einen Lappen um die Kolbenstange um sie zu schützen. Drehen Sie das Dämpferauge vollständig auf die Kolbenstange.
Utiliser du film à masquer pour protéger l'axe de l'amortisseur. Visser l'extrémité ronde entièrement sur l'axe de l'amortisseur.
紙を巻くとシャフトを傷つけません。

A WEB SITE FOR THE

x4

73523

x4

75197

31

Make 4.
4 Mal bauen.
Faire 4 Jeux.
4個つくります。

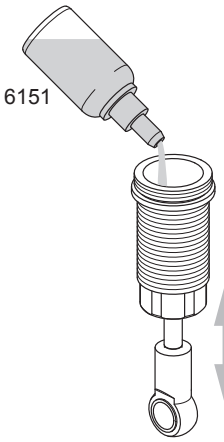

Move the shaft up and down slowly to remove all air bubbles.

Bewegen Sie den Dämpferkolben langsam hoch und runter um alle Luftblasen zu entfernen.

Faire bouger l'arbre de vers le haut et vers le bas lentement pour retirer toutes les bulles d'air.

ゆっくりピストンを動かし空気を抜いてください。

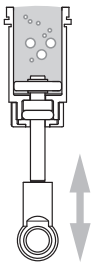

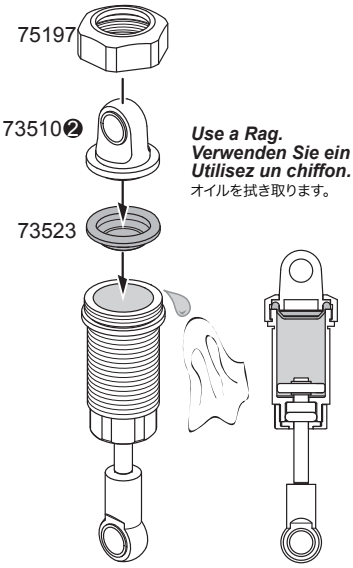

Use a Rag.
Verwenden Sie ein Tuch.
Utilisez un chiffon.
オイルを拭き取ります。

x4

30004
3x31mm

x4

50432
S12

32

Make 4.
4 Mal bauen.
Faire 4 Jeux.
4個つくります。

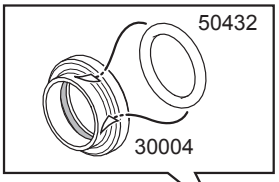

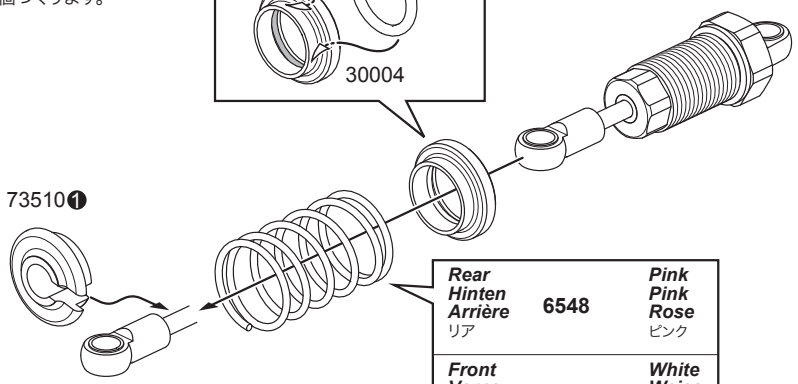

Rear ***Hinten*** ***Arrière*** リア	**6548**	***Pink*** ***Pink*** ***Rose*** ピンク
Front ***Vorne*** ***Avant*** フロント	**6545**	***White*** ***Weiss*** ***Blanc*** ホワイト

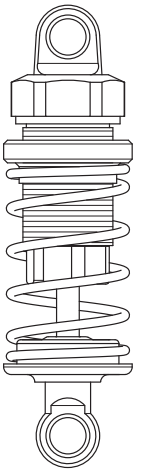

K

Open Bag K
Tüte K öffnen
Ouvrir le sachet K
袋詰Kを使用します。

Do not crush 73510-1!
Vermeiden Sie ein Zusammenquetschen von 73510-1!
Ne pas écraser 73510-1!
75115は締め過ぎないように注意してください。

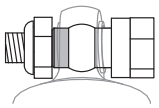

OK

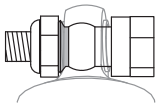

NG

x2

Z354
M3x12mm

x2

Z675
M3

33

Front
Vorne
Avant
フロント

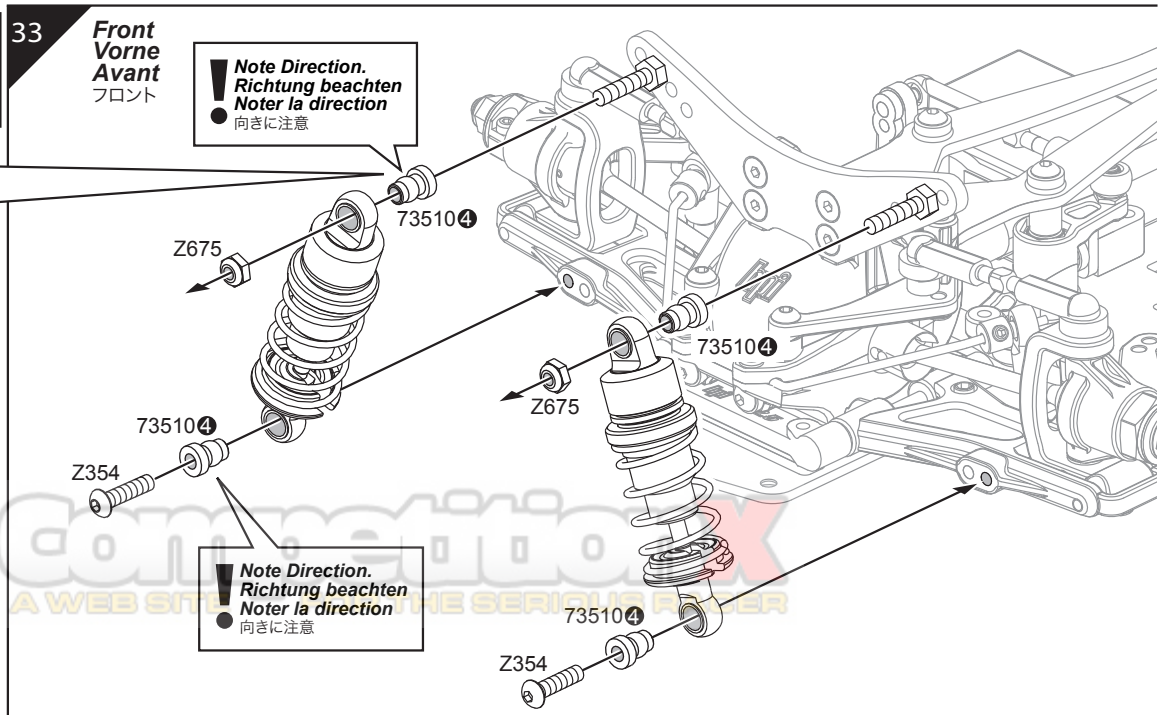

Competition
A WEB SITE FOR THE SERIOUS RACER

Do not crush 73510-1!
Vermeiden Sie ein Zusammenquetschen von 73510-1!
Ne pas écraser 73510-1!
75115は締め過ぎないように注意してください。

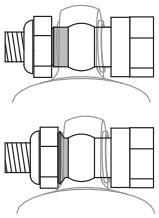

OK

NG

x2
Z216
M3x15mm

x2
Z675
M3

34 *Rear Hinten Arréré* リア

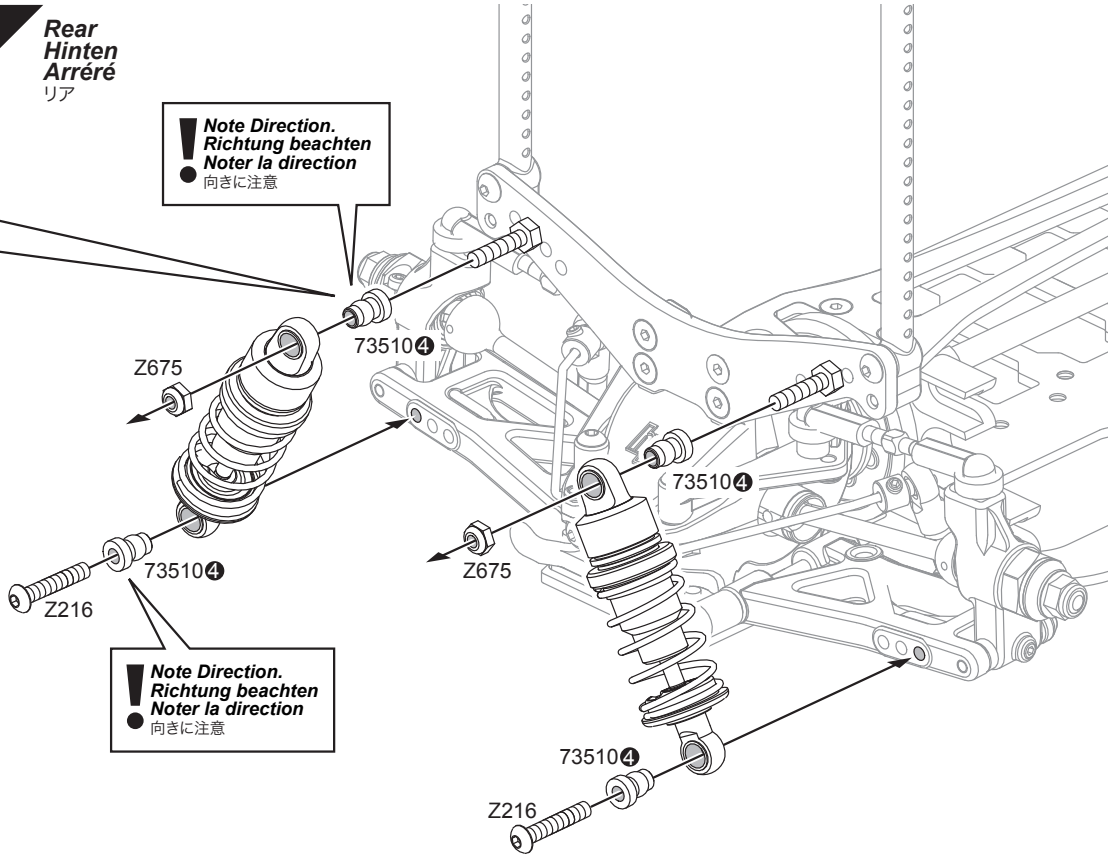

x1
Z082
M3x8mm

x2
Z083
M3x10mm

x1
Z675
M3

35

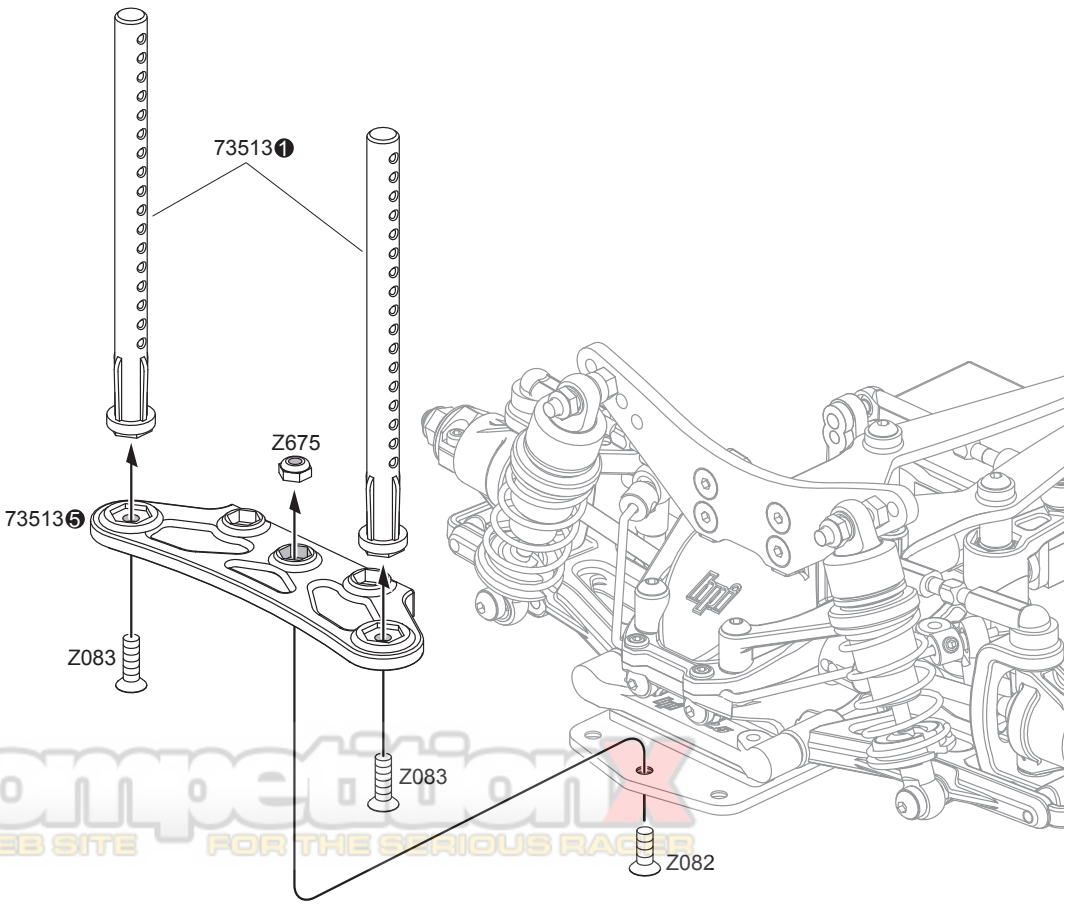

CompetitionX
A WEB SITE FOR THE SERIOUS RACER

x4
Z082
M3x8mm

x4
75106

36

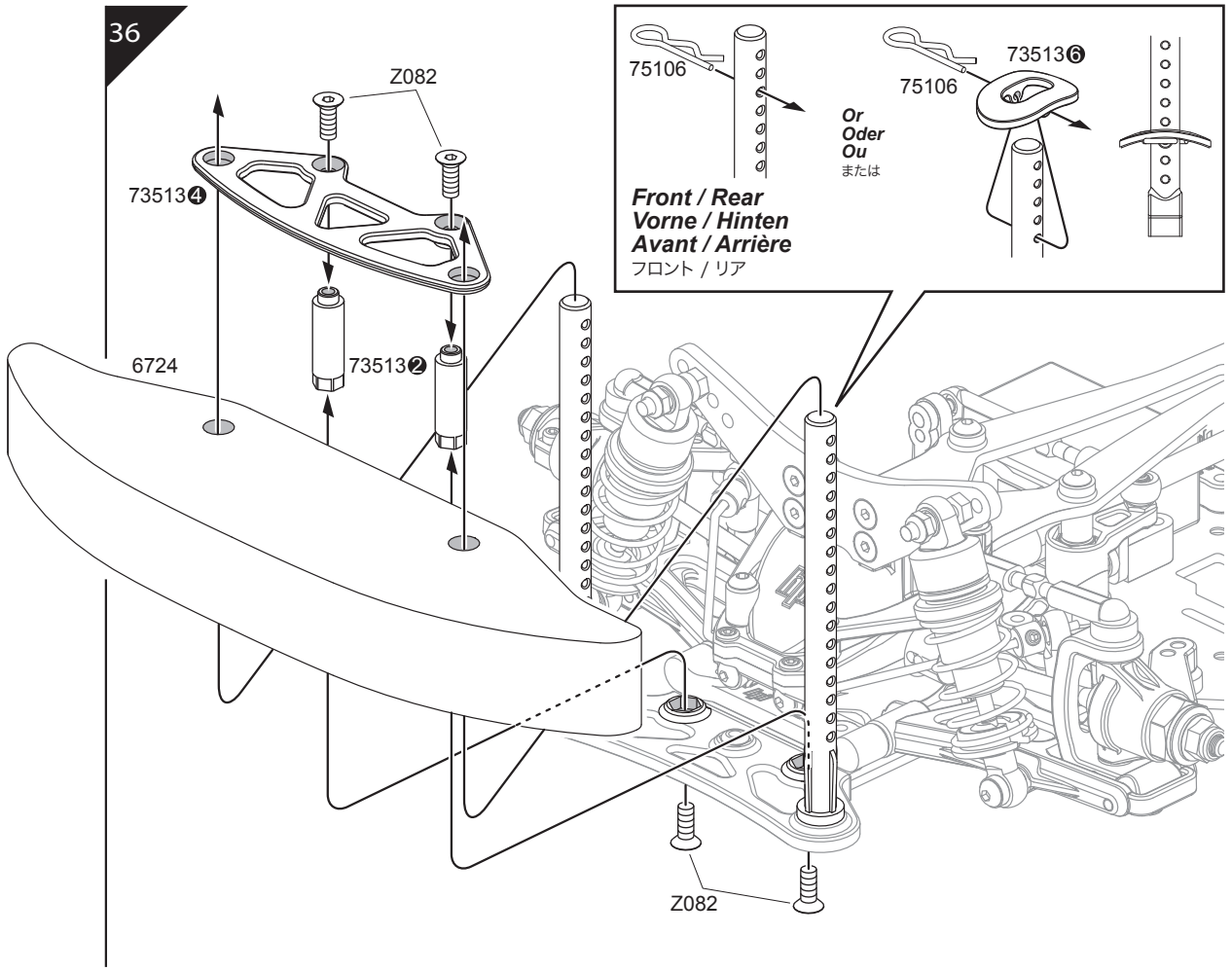

x2
Z541
M3x6mm

Gear Ratio
Getriebeübersetzung
Rapports de démultiplication
ギアレシオ

Please turn to page 32.
Blättern Sie bitte um auf Seite 32.
Veuillez aller à la page 32.
32ページ参照

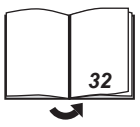

37

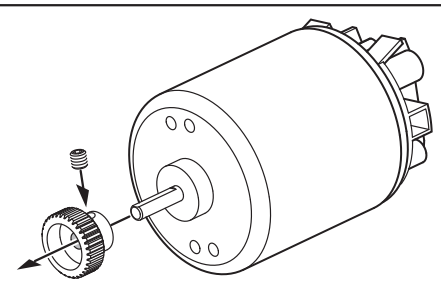

64 Pitch	***Pinion Gear and set screw not included.***
64 dp	***Ritzel und Madenschraube nicht enthalten.***
64 DP	***Pignon et vis de blocage non inclus***
64ピッチ	ピニオンギア及びセットスクリューは別売りです。

Note: Hinweis: 重 要

Adjust motor screws so gears mesh smoothly.
Befestigen Sie den Motor so, dass sich ein möglichst kleines Ritzelspiel ergibt.
Régler les vis moteur pour obtenir un léger jeu.
ギヤが軽く回るように隙間を調整します。

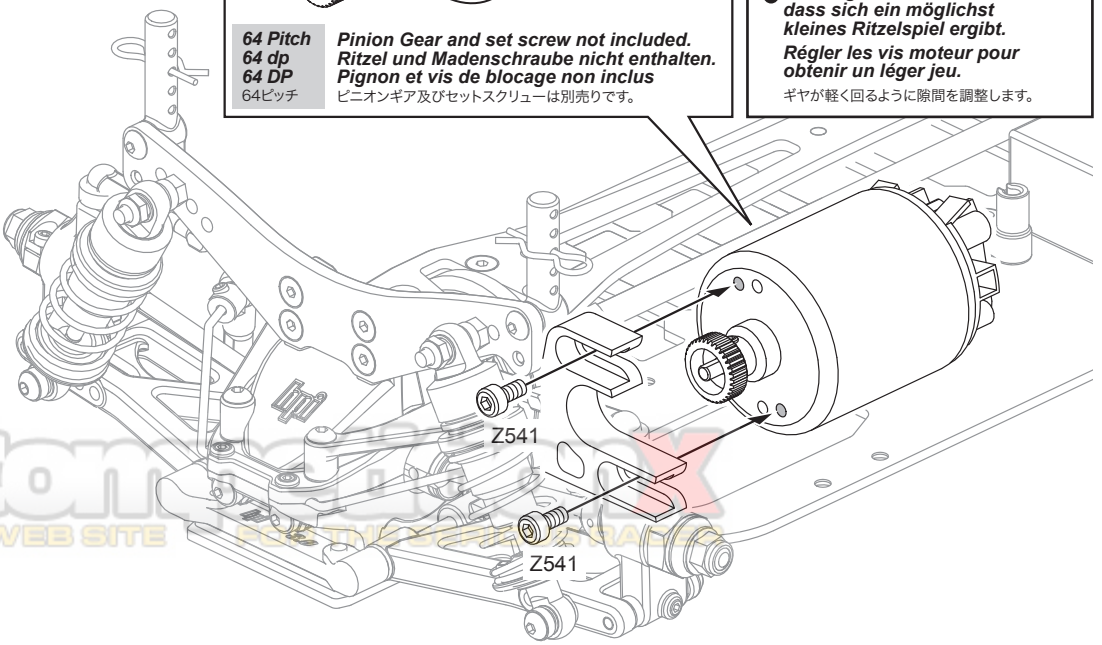

Comparison
A WEB SITE

38

Note: Hinweis: 重要

For proper setup and installation, please refer to the manufacturers instructions that came with your reciever and speed control.

Für die korrekten Einstellungen und Montage schauen Sie bitte in der Anleitung ihres Empfängers und Reglers.

Pour un montage et une installation adéquats, reportez-vous aux instructions des fabricants qui ont été fournies avec votre récepteur et contrôleur de vitesse.

受信機及びスピードコントローラーの取り扱いは、受信機、スピードコントローラーの取り扱い説明書を参照してください。

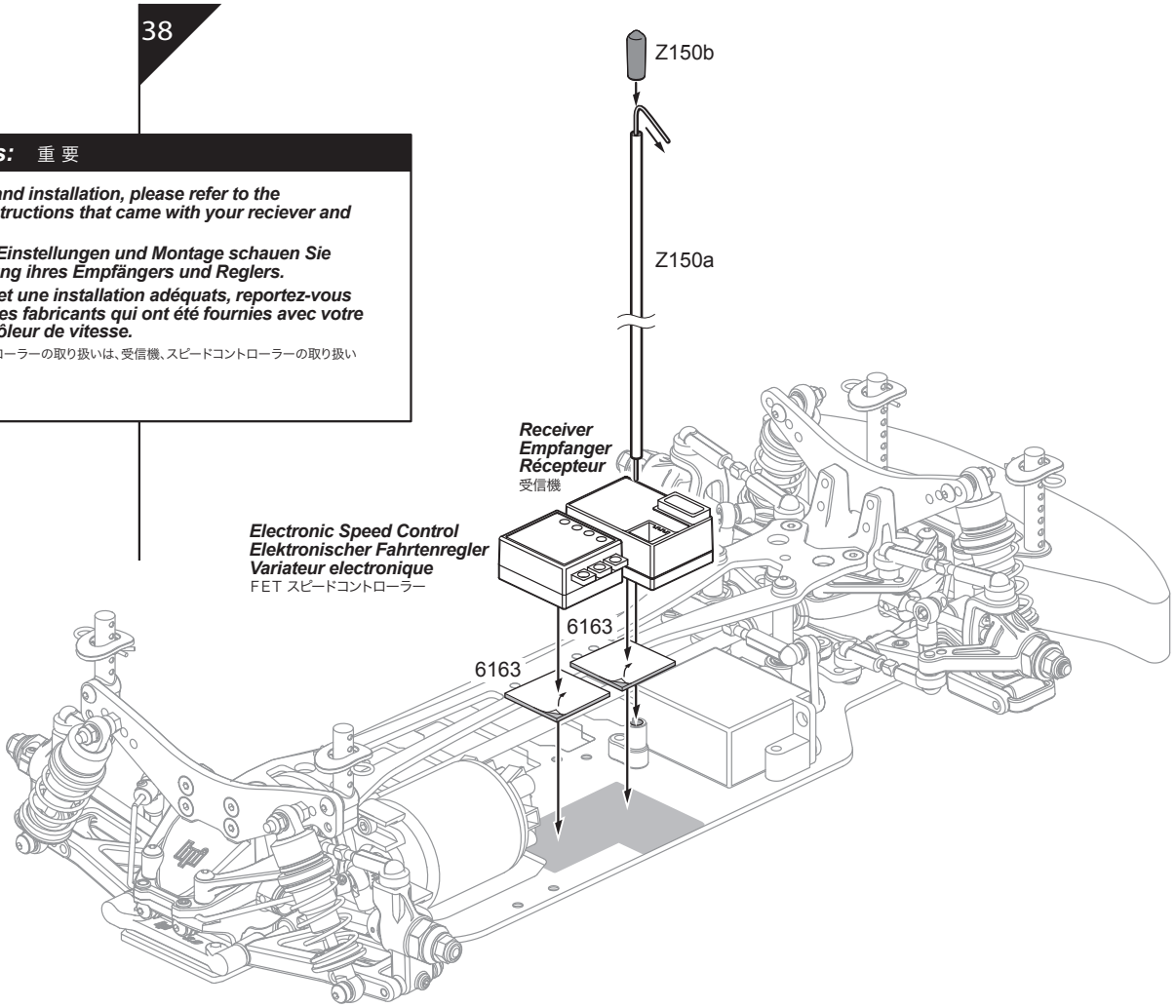

39

Tape + Side by Side cells.
Klebeband + Side by Side Akku.
Ruban adhésif + éléments côte à côte.
セパレートバッテリーをテープで固定する場合

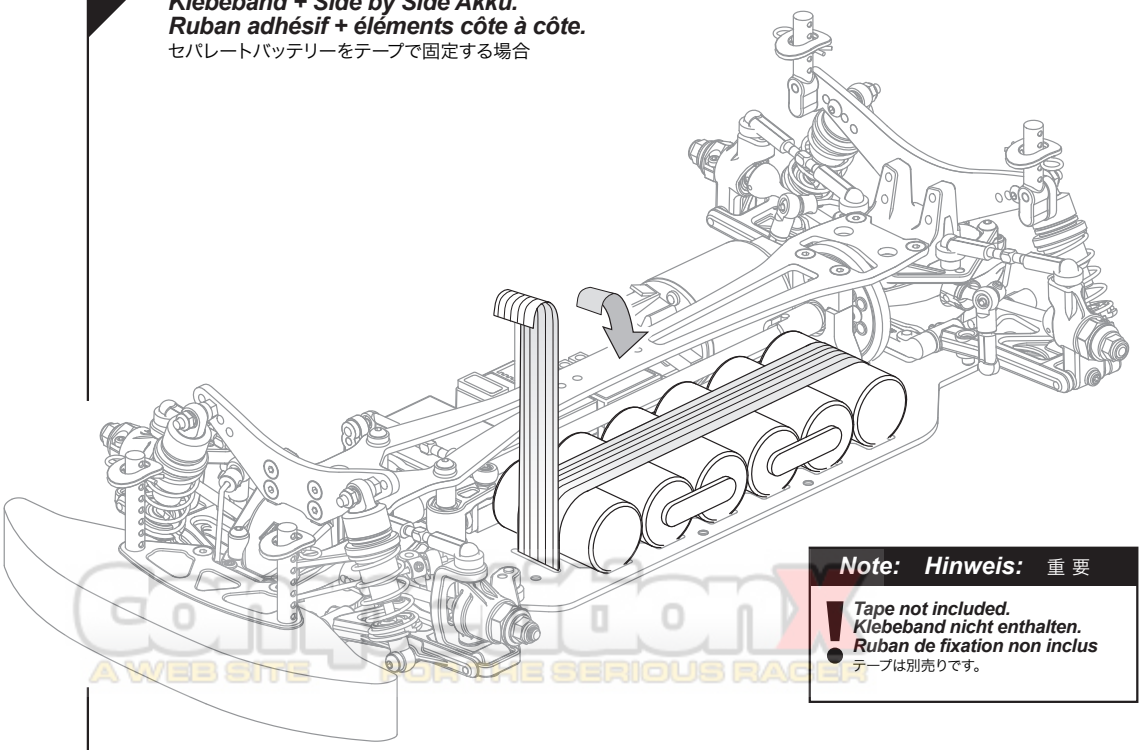

Note: Hinweis: 重要

Tape not included.
Klebeband nicht enthalten.
Ruban de fixation non inclus
テープは別売りです。

collection
A WEB SITE FOR THE SERIOUS RACER

x2
Z083
M3x10mm

40 ***Battery Brace + Side by Side cells.***
Akkuhalter + Side by Side Akku.
Fixation de batterie + éléments côte à côte.
セパレートバッテリーをバッテリーブレースで固定する場合

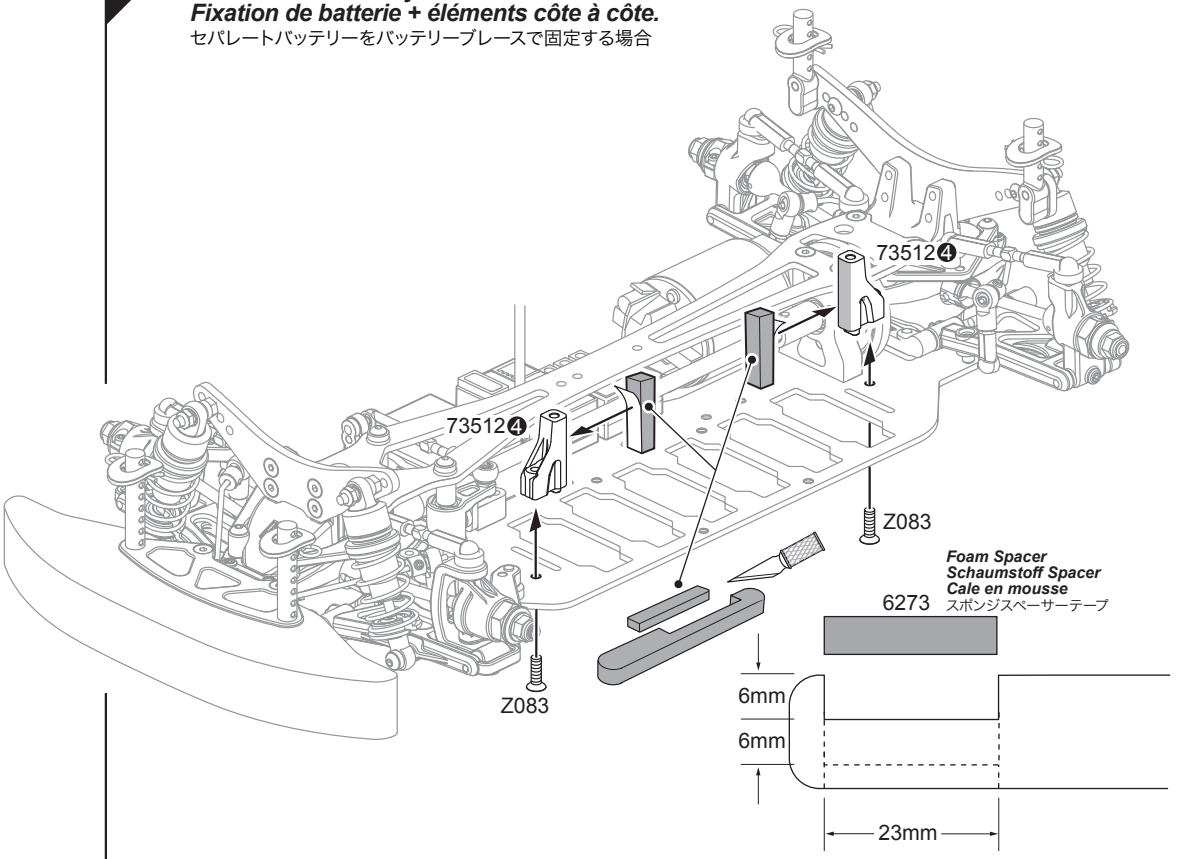

x2
75106

x2
Z305
M3x15mm

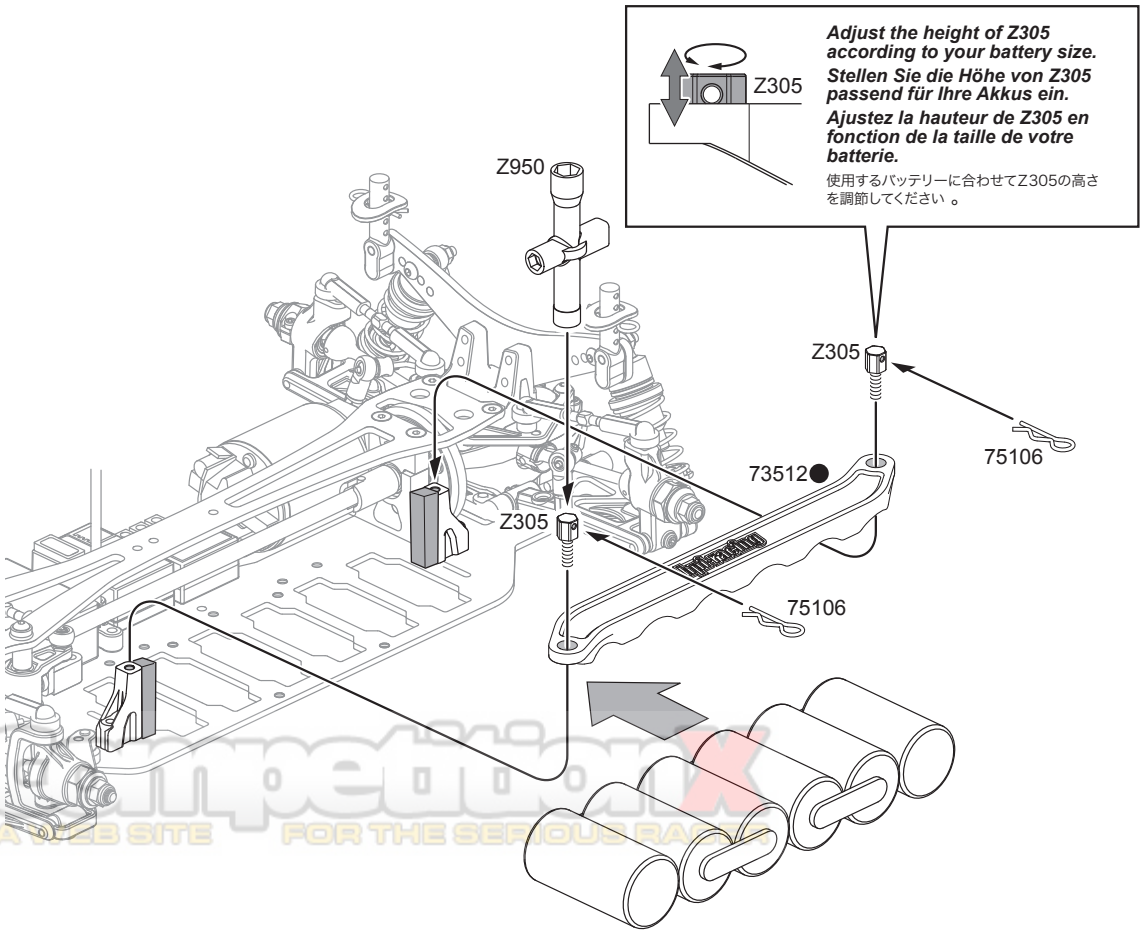

Competition
A WEB SITE FOR THE SERIOUS RACER

x2
Z083
M3x10mm

41 ***Stick Packs.***
Stick Akku
Packs forme "stick"
ストーレートパックの場合

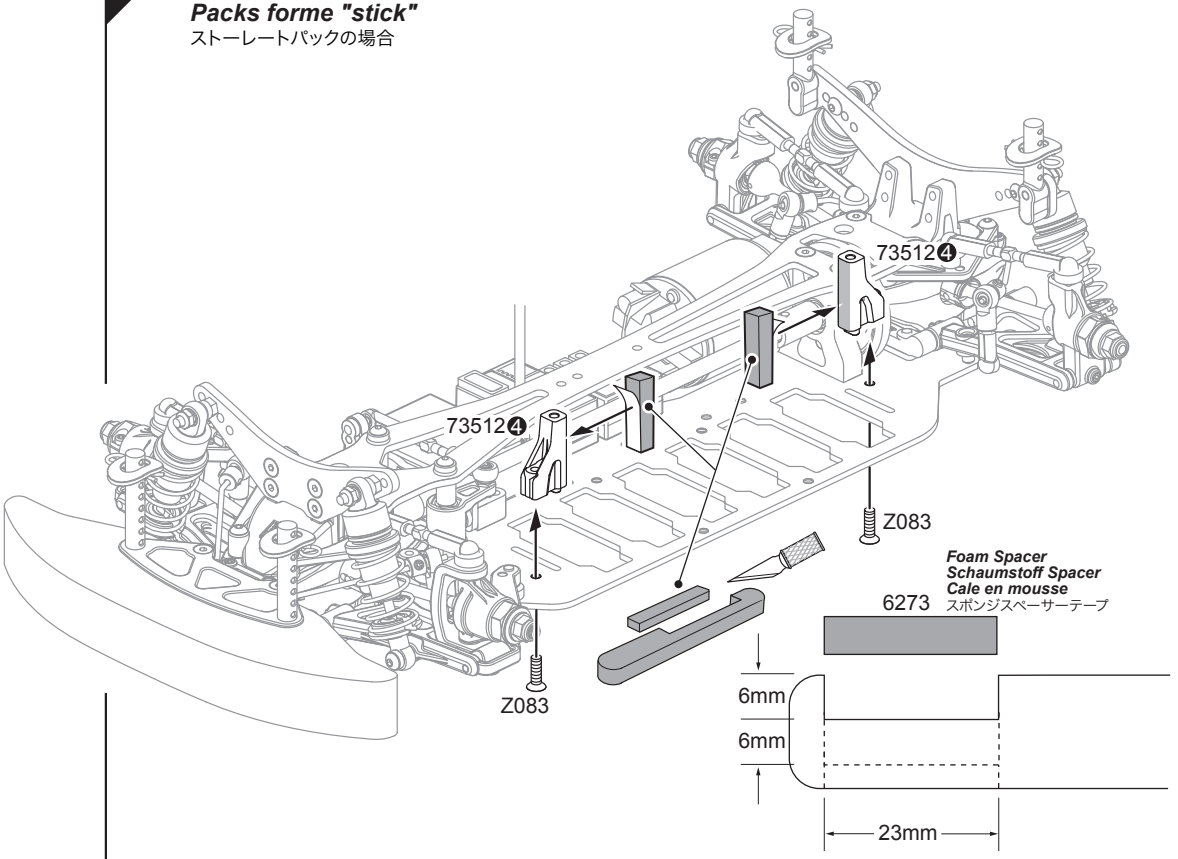

x2
75106

x2
Z305
M3x15mm

x4
Z082
M3x8mm

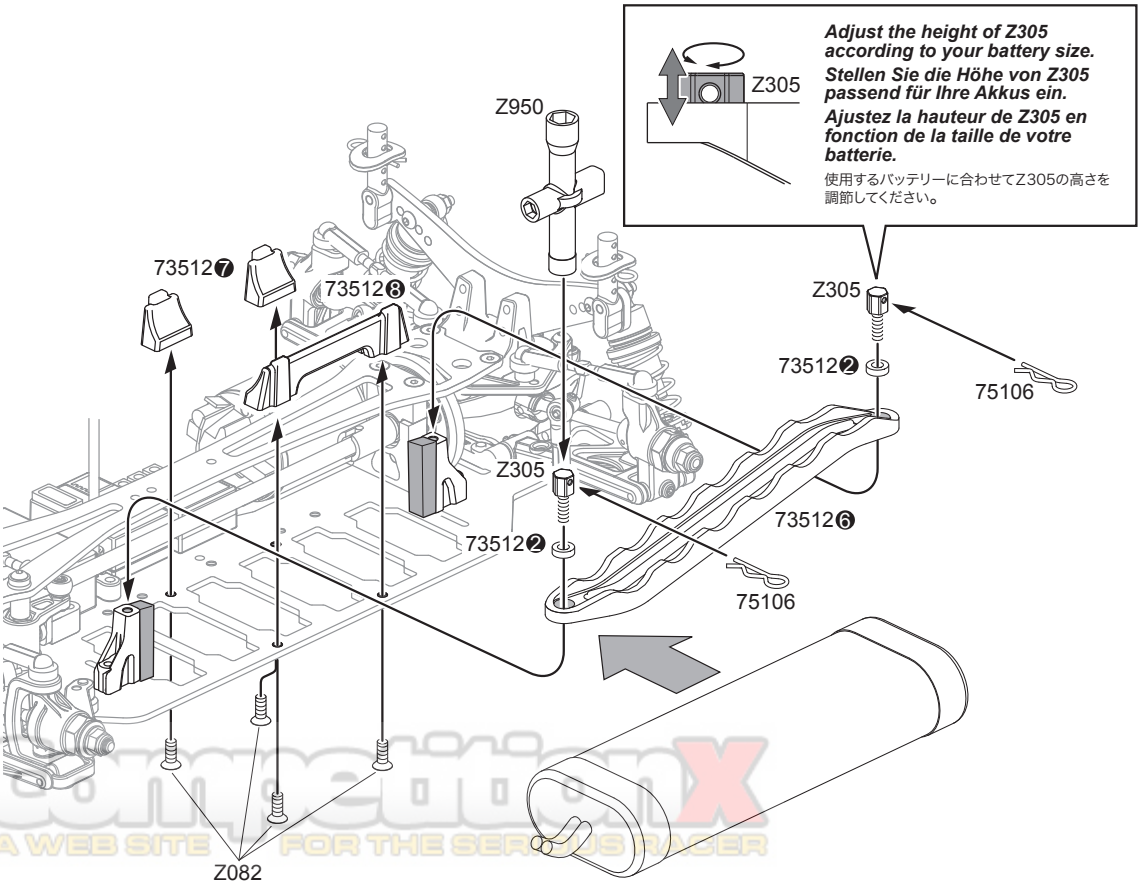

competitionX
A WEB SITE FOR THE SERIOUS RACER

Tuning and Set-up Guide
Tuning und Set Up Hilfen
Guide de montage et de réglage
チューニング＆セッティングガイド

The Pro 4 is one of the most tunable touring cars currently available. Most of the adjustments can be made in very small increments to fine tune your handling and response. Use the set-up guide and the included set-up sheets to start tuning your car.

Der Pro 4 ist einer der meist einstellbaren Tourenwagen derzeit. Die meisten Einstellungen können in sehr kleinen Schritten vorgenommen werden um bestes Fahrverhalten zu erzielen. Verwenden Sie diese Hilfe und das Set Up Blatt um Ihr Auto abzustimmen.

La Pro 4 est une des voitures de tourisme la plus adaptable qui soit actuellement disponible. La plupart des réglages peuvent être faits par incréments très petits pour un réglage précis de la maniabilité et de la réponse. Utilisez le guide et les fiches de montage inclus pour commencer à mettre votre voiture au point.

Pro4は現在販売中の車の中で最も調整のし易いツーリングカーの一つです。わずかなセッティングの変更もハンドリング、ステアリングレスポンスなどに明確に表れ、セッティングしやすい特性となっています。セットアップガイド及びセットアップシートを見てセッティングを始めてください。

Steering
Lenkung
Direction
ステアリング

The steering plate has been designed to give a full range of Ackerman running options. See illustration for possible settings.

Die Lenkplatte bietet viele verschiedene Ackermann-Positionen. Weiteres in untenstehender Grafik.

La plaque de direction a été conçue pour permettre une gamme complète d'options de direction différentielle Ackerman. Voir le graphique ci-dessous pour les réglages possibles.

付属のステアリングプレートはアッカーマンの調節が自由にできるようにデザインされています。右図を参考にしてセッティングをしてください。

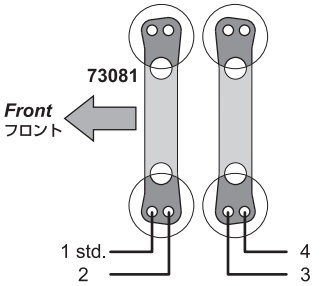

Ride Height
Bodenfreiheit
Hauteur de caisse
車　高

Use the shock pre-load collars to set the ride height of your car relative to the ground. Start with 4.5 mm in the front and 5.0mm in the rear (with battery and full electronics). You can experiment with chassis balance by keeping the car level or by raising the front or by raising the rear higher.

Nutzen Sie die Rändelmutter um die Bodenfreiheit Ihres Autos einzustellen. Beginnen Sie vorne mit 4,5 mm und hinten mit 5,0mm (mit Akku und gesamter Elektronik). Experimentieren Sie mit der Balance des Chassis indem Sie vorne oder hinten die Höhe variieren.

Utilisez les colliers de pré chargement des amortisseurs pour régler la hauteur de caisse de votre voiture par rapport au sol. Commencez avec 4,5 mm à l'avant et 5,0 mm à l'arrière (avec la batterie et toute l'électronique). Vous pouvez tester avec l'équilibre du châssis en gardant le niveau de la voiture ou en levant l'avant ou l'arrière.

ショックのプリロードカラーを使い地面からの車高を調整します。フロント4.5mm、リア5.0mmから始めます。（バッテリー、モーターなど全装備状態で）。前後の車高のバランスは平行もしくは、フロントが少し下がり気味が良いでしょう。

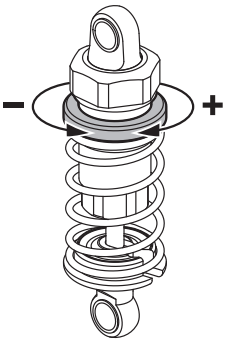

Camber
Sturz
Carrossage
キャンバー角

Use the upper link turnbuckles to adjust camber. Always use negative camber (tires leaning in). More camber usually gives more progressive tire slipping, while less camber will give a more direct feeling. Adjust according to tire wear. 1.5 degrees of negative camber is a good starting point. Use a gauge for precise measurement.

Verstellen Sie den Sturz durch variieren der Länge der oberen Querlenker. Stellen Sie immer negativen Sturz ein (Die Reifen sind nach innen geneigt). Mehr Sturz führt normalerweise zu weniger Griff, während man mit weniger Sturz ein direkteres Fahrverhalten hat. Beachten Sie auch den Reifenverschleiß. 1,5 Grad negativer Sturz ist eine gute Ausgangsposition. Benutzen Sie eine Lehre zum genauen Einstellen.

Utiliser les biellettes de raccord supérieures pour ajuster le carrossage. Toujours utiliser un carrossage négatif (pneus vers l'intérieur). Plus de carrossage donnera un glissement plus progressif du pneu, alors que moins de carrossage donnera une sensation plus directe. Régler en fonction de l'usure des pneus. 1,5 degré de carrossage négatif est un bon point de départ. Utilisez une jauge pour des mesures précises.

アッパーアームのターンバックルを調節してキャンバー角を調整します。ネガティブキャンバー（タイヤが内側に傾く状態）に調整してください。キャンバー角を増やすと車体挙動が穏やかに、キャンバー角を減らすとステアリングレスポンスが増します。使用するタイヤに合わせて調節してください。キャンバー角を1.5度から調節を始めるとよいでしょう。正確にセッティングするためにキャンバーゲージを使用してください。

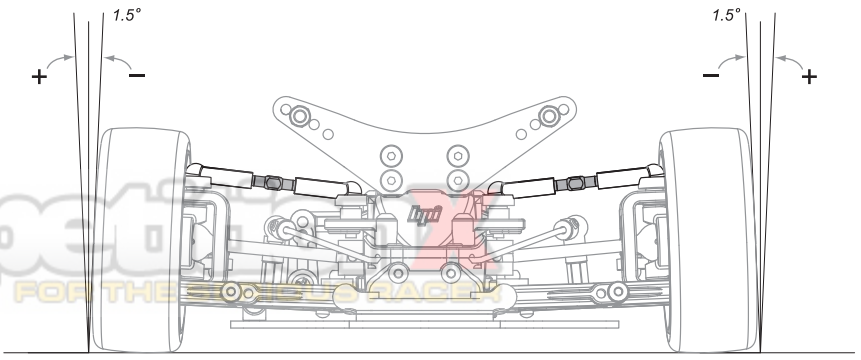

competitionboard.com A WEB SITE FOR THE RC RACER

Springs
Federn
Ressorts
ショックスプリング

Change the springs to control the attitude of your car on the track. Stiffer springs react more quickly, but may not handle bumps. Try to use springs that keep the chassis level under cornering.

Wechseln Sie die Federn um das Fahrverhalten des Autos zu verändern. Durch härtere Federn reagiert das Auto direkter, es kann jedoch Probleme mit Bodenwellen geben. Versuchen Sie die Federn so zu wählen, dass das Auto in den Kurven nicht schwankt.

Changez les ressorts pour contrôler l'attitude de votre voiture sur la piste. Des ressorts plus raides réagissent plus rapidement, mais peuvent ne pas absorber les bosses. Essayez d'utiliser des ressorts qui permettent de maintenir le châssis à l'horizontale en virage.

サーキットでの車の反応はスプリングを交換することでコントロールします。剛性の強いスプリングですとレスポンスが速まる一方、路面の凹凸を吸収できなくなる場合があります。コーナーリングで車体の姿勢が安定するスプリングを使うようにしてください。

Spring Rate *gF/mm (lb/in)* ***Federhärte Dureté*** スプリングレート	***HPI Spring Part Numbers and Colors HPI Federn Artikelnummern und Farben Ressorts HPI : références et couleurs*** HPIスプリング品番、色
273(15.3)	6542 Blue - Blau - Bleu - ブルー
302(16.9)	6543 Silver - Silber - Argent - シルバー
320(18.0)	6548 Pink - Pink - Rose - ピンク
340(19.0)	6544 Gold - Gold - Or - ゴールド
363(20.3)	6545 White - Weiss - Blanc - ホワイト
388(21.7)	6546 Yellow - Gelb - Jaune - イエロー
400(22.4)	6547 Red - Rot - Rouge - レッド

Soft Weich Doux ソフト

Hard Hart Dur ハード

Roll Bars
Stabilisatoren
Barres anti-roulis
スタビライザー

The standard kit includes two 1.6mm sway bars for maximum roll control. If your car is struggling for grip or not handling over bumps, remove them to allow more roll. Generally, the end of the car that has an anti-roll bar will have less grip.

Der Baukasten enthält zwei 1,6mm dicke Stabilisatoren für minimale Chassisneigung. Bei wenig Griff oder bei Problemen mit Bodelwellen, entfernen Sie die Stabilisatoren. In der Regel hat die Achse, an der ein Stabilisator verbaut ist weniger Griff.

Le kit standard inclut deux barres anti-roulis de 1,6 mm pour un meilleur contrôle du roulis. Si votre voiture a du mal à tenir la route ou se manie mal sur les bosses, retirez les pour laisser plus de roulis. En général l'extrémité de la voiture qui a une barre anti-roulis tiendra moins bien la route.

キットにはロールを控えるために1.6mm径のスタビライザーが付属しています。もしグリップが不足している、またはギャップで跳ねる場合にはロールを増やすためにスタビライザーを取り外してください。一般的にスタビライザーが装着されている場合はグリップが落ちます。

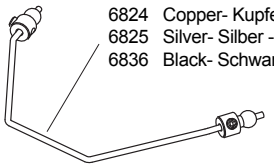

6824 Copper- Kupfer - Cuivre - カッパー 1.2mm
6825 Silver- Silber - Argent - シルバー 1.4mm
6836 Black- Schwarz - Noir - ブラック 1.6mm

Soft Weich Souple ソフト

Hard Hart Dur ハード

Droop
Ausfederweg
Course des amortisseurs
ドループ

Droop is the common R/C term for the relative amount of shock down travel. Limiting down travel (Droop) can change the response of your car. The amount of travel will determine how quickly the car transitions in cornering. Less Droop will make the car react quicker. More droop will slow down the response and allow more travel for bumpier tracks. Use the included gauge to make changes.

Ein Begrenzen des Ausfederwegs kann das Fahrverhalten Ihres Autos verändern. Der Ausfederweg bestimmt wie schnell das Auto auf Lenkbewegungen reagiert. Weniger Ausfederweg läßt das Auto schneller reagieren. Mehr Ausfederweg führt zu weniger agilem Fahrverhalten, ist jedoch auf welligen Strecken von Vorteil. Verwenden Sie die mitgelieferte Einstelllehre um Veränderungen vorzunehmen.

La course est le terme employé pour le coulissement de l'amortisseur. En limitant la course vers le bas, la réponse de votre voiture est modifiée. La longueur du déplacement déterminera la vitesse de transition de la voiture en virage. Moins de course fera réagir votre voiture plus rapidement. Plus de course ralentira la réponse et laissera plus de souplesse sur les pistes cahoteuses. Utiliser la jauge incluse pour effectuer les modifications.

ダウンストップ量(ドループ)を調節することでステアリングレスポンスを変えることができます。サスの作動量によりコーナリング時の車の動きが決まります。ドループが少ない場合には車の反応が早くなります。ドループを増やしていくとレスポンスが落ち、路面ギャップ吸収がよくなります。付属のゲージを使用して調節してください。

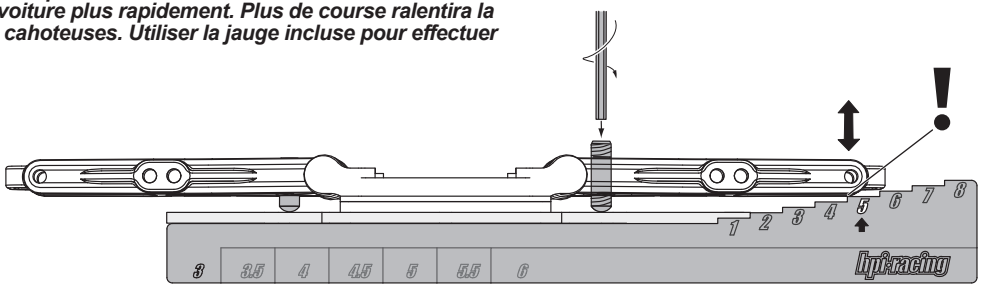

More Droop ⟷ ***Less Droop***

Caster
Nachlauf
Chasse
キャスター角

2 and 4 degree uprights are included with your Pro 4 so you can adjust caster. Generally, less caster will give more initial steering and less steering exiting corners.

Lenkhebelträger mit 2 und 4 Grad Nachlauf liegen dem Baukasten bei. Ilm Allgemeinen führt weniger Nachlauf zu mehr Griff beim Einlenken und mehr Stabilität bei Bodenwellen, jedoch zu weniger Griff am Kurvenausgang.

Des montants 2 et 4 degrés sont inclus avec votre Pro 4 afin que vous puissiez régler la chasse. En général, moins de chasse donnera plus de braquage initial et moins en sortie de virage.

Pro4キットには2,4度のアップライトが付属しています。一般的にキャスター角を減らすとステアリングの初期反応が上がり安定性が増し、少ないステアリングの切れ角でコーナーを抜けることができます。

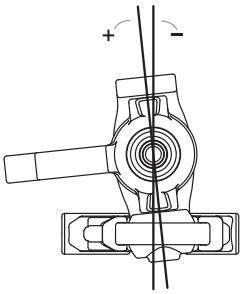

RC Groups
A WEB SITE FOR THE SERIOUS RACER

Wheelbase
Radstand
Empattement
ホイールベース

Adjust by moving washers. Experiment to fine tune your car.

Verändern Sie den Radstand durch Tauschen der Scheiben. Experimentieren Sie um die ideale Einstellung zu finden.

Régler en changeant les rondelles. Faites des essais pour mettre votre voiture au point.

ワッシャーでホイールベースを調整します。自分の車に最適な位置をさがしてください。

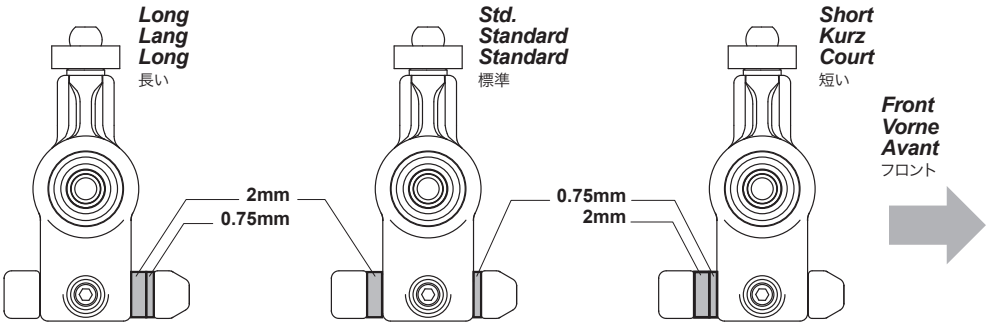

Kick Up / Anti-Dive(Front)
Kick Up / Anti-Dive(Vorne)
Rebond / Antiplongée
スキッド角（フロント）

0mm difference in block height gives 0º kick up. 0º kick up gives the best response but may not absorb bumps.

Kein Höhenunterschied zwischen den Blöcken gibt 0º Kick Up. Damit haben Sie ein sehr agiles Fahrverhalten, jedoch möglicherweise Probleme bei Bodenwelle.

0 mm de différence entre les hauteurs de blocs donne un rebond de 0º. Un rebond de 0º donne la meilleure réponse mais peut ne pas absorber les bosses.

スペーサーの厚みが同じ場合はスキッド角が0度です。0度ス キッド角の場合、ステアリングレスポンスは増しますが、ギャップに対しても吸収性が落ちます。

For bumpy tracks, experiment with adding kick up to improve front response.

Probieren Sie auf welligen Strecken ein wenig mehr Kick Up um ein besseres Fahrverhalten zu bekommen.

Pour les pistes cahoteuses, essayez d'ajouter du rebond pour améliorer la réponse de l'avant.

荒れた路面ではスキッド角を増してフロントの応答性を増すようにセッティングします。

For extremely smooth surfaces, you can also use anti-dive by making the front block lower than the rear. This may make the car unstable or push.

Bei besonders ebenen Strecken können Sie auch Anti-Dive verwenden, indem Sie den vorderen Block tiefer legen als den hinteren. Das kann dazu führen, dass das Auto instabil wird, oder beim Beschleunigen zum Untersteuern neigt.

Beschleunigen zum Untersteuern neigt.
Pour les surfaces extrêmement lisses, vous pouvez aussi utiliser l'antiplongée en abaissant le bloc avant par rapport au bloc arrière. Cela peut rendre la voiture instable ou donner des à-coups au démarrage.

非常に滑らかな路面ではフロントのブロックをリアより低くすることにより逆スキッド角を付けることも有効です。この場合、車はやや安定性が落ちますが押し出しが強くなります。

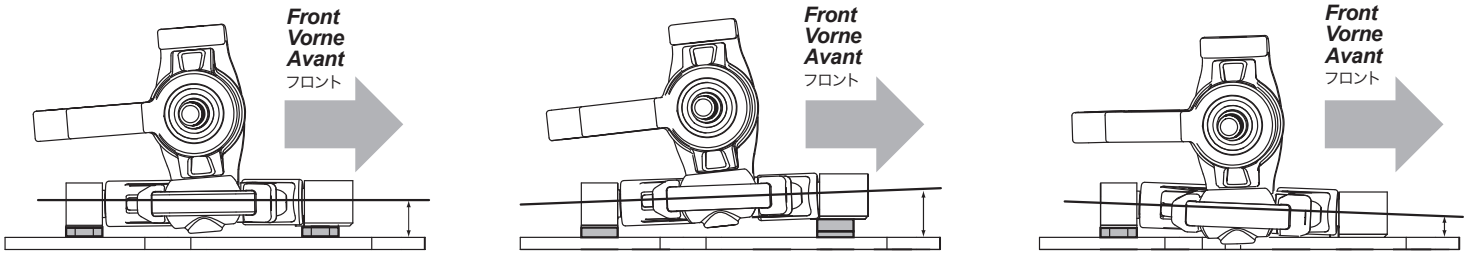

Rear Anti-squat
HInteres Anti-Squat
Anti cabrage arriére
スキッド角（リア）

Add 75144 spacers under the Front/Rear (F/R) pivot block to add anti-squat, increasing anti squat can give better rear traction, but will affect the absorption of bumps. Level pivot blocks (0º anti-squat) will reduce rear traction and increase steering

Bauen Sie Scheiben unter den vorderen Schwingenhalter der Hinterachse um mehr Anti-Squat zu bekommen, was auch zu mehr Griff führt, jedoch auch das Fahrverhalten über Bodenwellen beeinflußt. Schwingenhalter auf gleichem Niveau (0º Ant-Squat) bietet weniger Griff, jedoch mehr Lenkung.

Ajoutez des rondelles sous le bloc pivot avant/arrière (F/R) pour ajouter de l'anti-cabrage, cela peut donner une meilleure propulsion de l'arrière mais affectera l'absorption des bosses. Mettre les blocs pivot à niveau (anti-cabrage 0º) réduira la propulsion de l'arrière et améliorera la direction.

ピボットブロックF/Rの下にスペーサーを入れることでスキッド角をつけることができます。スキッド角をつけることでリアのトラクションが増しますが、ギャップの吸収が弱くなります。スキッド角が0度の場合はリアのトラクションが落ち、回頭性が増します。

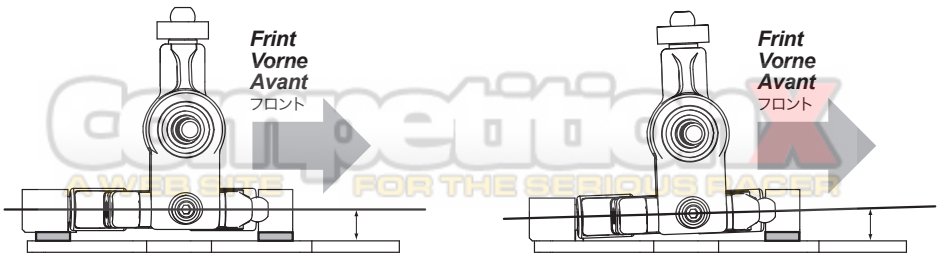

Competition
A WEB SITE FOR THE SERIOUS RACER

Gear Ratio
Getrebeübersetyung
Rapports De Démultiplication
ギアレシオ

64 Pitch
64 dp
64 DP
64ピッチ

Formula
formel
Formule de calcul
計算式

Final Drive Ratio
Gesamtübersetzung
Rapport de transmission final
ファイナルレシオ

$$= \frac{\text{Spur gear teeth (スパーギア歯数)}}{\text{Pinion gear teeth (ピニオンギア歯数)}} \times 2.4375$$

	25 76525	26 76526	27 76527	28 76528	29 76529	30 76530	31 76531	32 76532	33 76533	34 76534	35 76535	36 76536	37 76537	38 76538	39 76539	40 76540	41 76541	42 76542	43 76543	44 76544	45 76545	46 76546	47 76547	48 76548	49 76549	50 76550
95 -76595				8.27	7.98	7.72	7.47	7.24	7.02	6.81	6.62	6.43	6.26	6.09	5.94	5.79	5.65	5.51	5.39	5.26	5.15	5.03	4.93	4.82	4.73	4.63
96 -76596			8.67	8.36	8.07	7.80	7.55	7.31	7.09	6.88	6.69	6.50	6.32	6.16	6.00	5.85	5.71	5.57	5.44	5.32	5.20	5.09	4.98	4.88	4.78	4.68
97 -76597			8.76	8.44	8.15	7.88	7.63	7.39	7.16	6.95	6.76	6.57	6.39	6.22	6.06	5.91	5.77	5.63	5.50	5.37	5.25	5.14	5.03	4.93	4.83	4.73
98 -76598	9.56	9.19	8.85	8.53	8.24	7.96	7.71	7.46	7.24	7.03	6.83	6.64	6.46	6.29	6.13	5.97	5.83	5.69	5.56	5.43	5.31	5.19	5.08	4.98	4.88	4.78
99 -76599	9.65	9.28	8.94	8.62	8.32	8.04	7.78	7.54	7.31	7.10	6.89	6.70	6.52	6.35	6.19	6.03	5.89	5.75	5.61	5.48	5.36	5.25	5.13	5.03	4.92	4.83
100 -76600	9.75	9.38	9.03	8.71	8.41	8.13	7.86	7.62	7.39	7.17	6.96	6.77	6.59	6.41	6.25	6.09	5.95	5.80	5.67	5.54	5.42	5.30	5.19	5.08	4.97	

Rear Toe In Or Inboard Front Toe
Hintere Vorspur oder vordere Inboard Vorspur
Pincement arrière ou portée interne avant
リアトー角及びフロントサス迎角

Rear toe in can be adjusted by replacing the pivot blocks. The sweep of the front arms can also be adjusted by changing the blocks.

Die hintere Vorspur kann durch Tauschen der Schwingenhalter geändert werden. Die Stellung der vorderen Schwingen kann auch durch Tauschen der Blöcke verändert werden.

Le pincement arrière peut être ajusté en remplaçant les blocs pivot. La portée des bras avant peut aussi être ajustée en changeant les blocs.

リアトー角はピボットブロックの変更で行うことができます。フロントサスの仰角も同様にブロックの変更で行います。

Front
Vorne
Avant
フロント

More aggressive cornering
Aggressiveres Einlenkverhalten
Plus aggressive en virage
回頭性が増します。

75162 ***3.0º***
75161 ***2.5º***
75160 ***2.0º***
75159 ***1.5º***
75158 ***1.0º***
75156 ***0.0º***

More front stability
Runderes Einverhalten
Plus de stabilité à l'avant
安定性が増します。

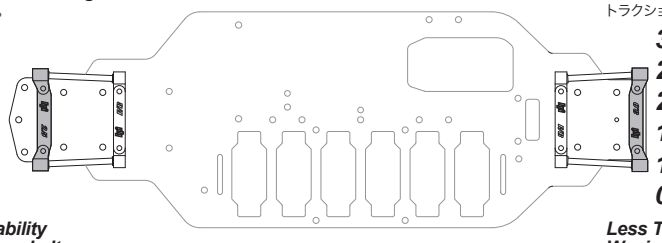

Rear
Hinten
Arrière
リア

More Traction
Mehr Griff
Plus de propulsion
トラクションが増します。

3.0º 75162
2.5º 75161
2.0º 75160
1.5º 75159
1.0º 75158
0.0º 75156

Less Traction
Weniger Griff
Moins de propulsion
トラクションが減ります。

Front Toe Setting
Vordere Vorspur
Réglage de pincement avant
フロントトー角のセッティング

Adjust by adjusting the length of the steering link turnbuckles.
Stellen Sie die Vorspur durch Verlängern oder Verkürzen der Spurstangen ein.
Ajuster en raccourcissant ou en allongeant les biellettes de direction.
ターンバックルの長さを調節してトー角を調整します。

Toe-In
Vorspur
Augmentation du pincement
トーイン

Improves stability, easier to drive.
Erhöht die Stabilität, einfacher zu fahren.
Plus de stabilité, plus, plus facile à conduire.
安定性が増します。

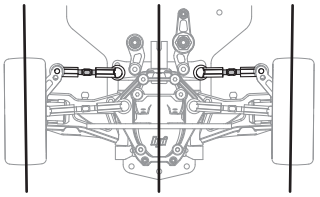

Toe-Out
Nachspur
Diminution du pincement
トーアウト

Less stability, but increases initial steering response.
Weniger Stabilität, jedoch mehr Lenkung am Kurveneingang.
Moins de stabilité, mais augmente la rapidité de réponse de la direction.
ステアリングの初期レスポンスを上げます。

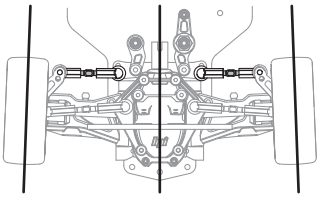

Front Solid Axle Set
Starrachse
Jeu essieu rigide avant
フロントリジッドアクスル

Spools offer the braking benefits of a front diff with the on-power steering of a front one-way equipped car.
Eine Starrachse erlaubt es wie bei einem Differential zu bremsen, ebenso hat man die "On-Power" Lenkung die ein Frontfreilauf bietet.
Le "spool" offre les avantages d'un différentiel avant avec la tenue de direction en marche d'une voiture équipée de roue libre avant.
リジットアクスル（スプール）はフロントワンウェイに比べると、パワーオン時にオーバーステア傾向になりパワーオフ時にはアンダーステア傾向になります。

Thread Lock
Schraubensicherungslack
Frein à filet
ネジロック剤

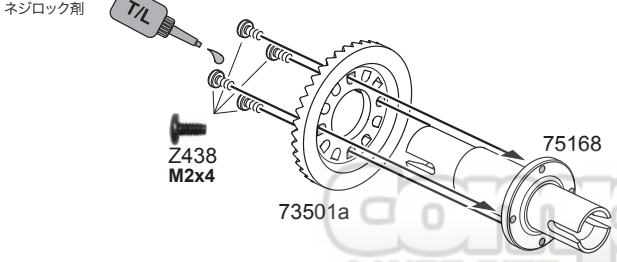

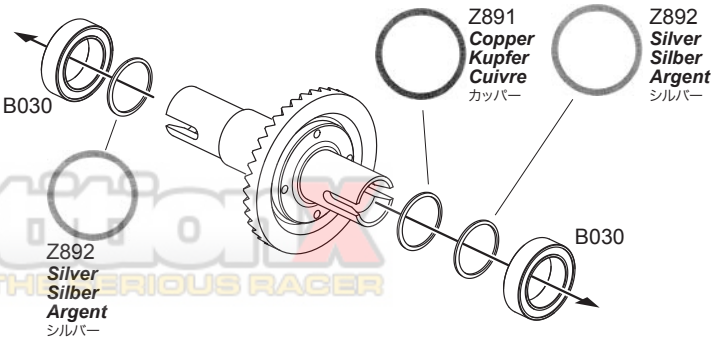

Re-apply grease to the drive cups after every 3-4 runs to minimize wear.
Erneuern Sie das Fett an den Abtrieben alle 3-4 Läufe um Verschleiß zu verhindern.
Remettre de la graisse dans les rotules toutes les 3 à 4 utilisations pour minimiser l'usure.
磨耗を防止する為、3-4回走行する度にドライブカップにグリスを塗布してください。

competitionX
A WEB SITE FOR THE SERIOUS RACER

Camber Link Location
Position der oberen Querlenker
Position des raccords de carrossage
アッパーアームの取り付け位置

To adjust the response of your chassis you can use a variety of camber link locations. Generally, a longer link will have more traction, but less stability (Quicker response). A shorter link will have less traction and more stability. Make these adjustments with roll center changes for greater effect.

Um das Fahrverhalten Ihres Autos zu verändern können Sie zwischen verschiedenen Aufhängungspunkten wählen. Normalerweise gibt ein längerer oberer Querlenker mehr Griff aber weniger Stabilität (agiler). Ein kürzerer Querlenker hat weniger Griff, und mehr Stabilität. Tipp: Verändern Sie auch gleichzeitig das Rollcenter, um einen größeren Effekt zu erzielen.

Pour régler la réponse de votre châssis vous pouvez utiliser diverses positions pour les raccords de carrossage. En général un raccord plus long donnera plus de propulsion mais moins de stabilité (réponse plus rapide). Un raccord plus court donnera moins de propulsion et plus de stabilité. Effectuez ces réglages avec des modifications du centre de roulis pour plus d'efficacité.

アッパーアームの取り付け位置を変更することで、ステアリングレスポンスを調節することができます。一般的にアッパーアームを長くするとトラクションが増しますが、安定性が落ちます（レスポンスが上がります）。アッパーアームが短い場合にはトラクションが落ち、安定性が増します。ロールセンターと併せて調節することで大きな効果がでます。

Rear
Hinten
Arréré
リア

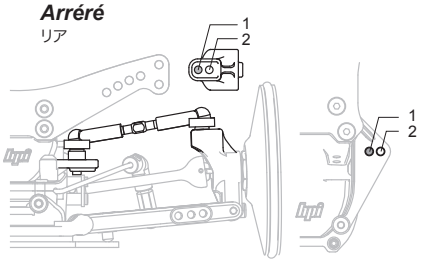

Frint
Vorne
Avant
フロント

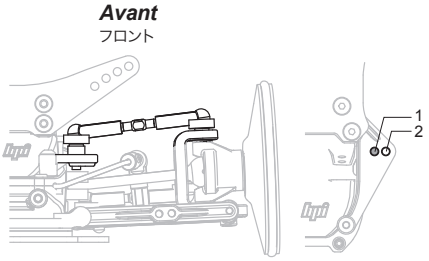

Note: Hinweis: 重 要

There are many variables that can affect grip level. Track type and condition (e.g.: Carpet, parking lot, and prepped surface race track.) In addition tires, springs, shock oil, and the type and shape of body that you run will greatly affect how much traction your Pro 4 will have. Generally the kit settings will provide good traction for all conditions.

Es gibt viele Faktoren, die Einfluss auf die Haftung haben: Streckenart und Untergrund (z.B. Teppich, Parkplatz, permanente Rennstrecke), Reifen, Federn, Dämpferöl, sowie die Form der Karosserie mit der Sie fahren. Grundsätzlich bringt das Baukastensetup genung Griff bei allen Bedingungen.

Il y a de nombreuses variables qui peuvent influencer l'adhérence. Le type de piste et les conditions (ex : tapis, parking, surface préparée pour la course). De plus les pneus, les ressorts, l'huile des amortisseurs et le type et la forme de la carrosserie que vous utilisez auront une grande influence sur le comportement de votre Pro 4. En général les réglages du kit donneront une bonne adhérence dans toutes les conditions.

グリップはさまざまな要素に影響されます。路面タイプ（カーペット、パーキングロット、常設サーキットなど）や状況、タイヤ、スプリング、ショックオイル、ボディなどがPro 4のセッティングに大きく影響します。キット標準のセッティングはどの路面でもよくグリップするように設定されていますので、まずは標準セッティングから試してください。

Roll Center
Rollcenter
Centre de roulis
ロールセンター

With adjustable inner camber link heights and height adjustable pivot blocks, the roll balance from front to rear of your Pro 4 can be adjusted. Adjust by using different washer stacks under the ball studs and different pivot block spacers.

Durch in der Höhe verstellbare innere Querlenker-/Schwingenhalter kann das Rollcenter Ihres Pro 4 vorne und hinten eingestellt werden. Verwenden Sie dazu verschiedene Scheiben unter den Kugelköpfen und Platten unter den Schwingenhaltern.

Avec des raccords de carrossage intérieurs verticaux et des blocs pivots de hauteur réglable, l'équilibre du roulis entre l'avant et l'arrière de votre Pro 4 peut être mis au point. Réglez en utilisant différents ensembles de rondelles sous les raccords à bille et différentes entretoises de blocs pivots.

車体側のアッパーアームの取り付け位置高さとピボットブロックの高さを変更することでロールバランスを変更することができます。アッパーアーム取り付けのボールにシムをはさむかピボットブロックスペーサーを変更することで高さを調節してください。

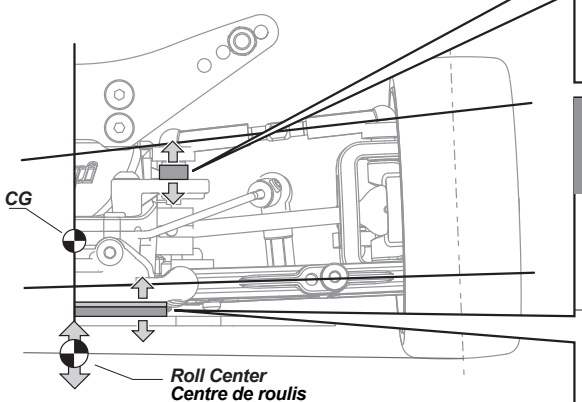

Inner Camber Link Height *Höhe der inneren Befestigung des oberen Querlenkers* *Hauteur des raccords de carrossage intérieurs* 車体側アッパーアーム取り付け位置	
Less Grip *Weniger Griff* *Moins d'adhérence* ソフト	*Move UP for high traction surfaces.* *Legen Sie bei sehr griffigem Untergrund Scheiben unter.* *REHAUSSER pour les surfaces de haute adhérence.* 路面グリップが高い場合は上げてください。
More Grip *Mehr Griff* *Plus d'adhérence* ハード	*Move DOWN for low traction surfaces.* *Nehmen Sie bei rutschigem Untergrund Scheiben heraus.* *ABAISSER pour les surfaces de faible adhérence.* 路面グリップが低い場合は下げてください。

Pivot Block Height *Höhe des Schwingenhalters* *Hauteur des blocs pivots* ピボットブロックの高さ	
More Grip *Mehr Griff* *Plus d'adhérence* ハード	*Move UP for low traction surfaces.* *Legen Sie bei rutschigem Untergrund Scheiben unter.* *REHAUSSER pour les surfaces de faible adhérence.* 路面グリップが低い場合は上げてください。
Less Grip *Weniger Griff* *Moins d'adhérence* ソフト	*Move DOWN for high traction surfaces.* *Nehmen Sie bei sehr griffigem Untergrund Scheiben heraus.* *ABAISSER pour les surfaces de haute adhérence.* 路面グリップが高い場合は下げてください。

Note: Hinweis: 重 要

The Pro 4 has features that allow you to adjust the front and rear roll centers to best suit your driving conditions. A lower roll center (further away from the Center of Gravity or CG) permits the car to roll or "lean"more. A lower roll center will give the car more roll or lean but will make the car feel sluggish and less responsive in and out of corners. A higher roll center (closer to the CG) will keep the car from rolling or "leaning". A higher roll center will make the car react faster in and out of corners. Adjust the front and rear independently to find the best combination for your track conditions.

Beim Pro 4 können Sie das vordere und das hintere Rollcenter getrennt voneinander einstellen, womit Sie Ihr Auto perfekt auf Ihren Fahrstil und die Strecke anpassen können. Ein niedrigeres Rollcenter (weiter weg vom Schwerpunkt) erlaubt ein "Arbeiten" des Autos. Dies führt zu mehr Griff an der Achse mit dem niedrigen Rollcenter, möglicherweise aber auch zu einem trägeren Fahrverhalten. Ein höheres Rollcenter (näher am Schwerpunkt) verhindert ein "Wanken" des Autos. Dies bedeutet weniger Griff, jedoch reagiert das Auto dadurch besser am Kurven Ein- und Ausgang. Verändern Sie das vordere und das hintere Rollcenter getrennt voneinander um das beste Setup für Ihre Strecke zu finden.

La Pro 4 est conçue pour vous permettre de régler les centres de roulis avant et arrière pour s'adapter le mieux possible à vos conditions de pilotage. Un centre de roulis plus bas (plus loin du centre de gravité ou CG) permet à la voiture de rouler ou de se pencher plus. Cela donnera plus d'adhérence à voiture mais pourra la rendre plus molle et répondant moins en entrée et sortie de virage. Un centre de roulis plus haut (plus proche du centre de gravité) empêchera la voiture de rouler ou de se pencher. Cela donnera moins d'adhérence à la voiture mais celle-ci réagira plus rapidement en entrée et sortie de virages. Réglez l'avant et l'arrière de manière indépendante pour trouver le meilleur réglage en fonction de vos conditions de piste.

Pro 4は路面コンディションにあわせて最適なロールセンターが設定できるように設計されています。ロールセンターを下げた場合（重心位置から離れた場合）はロール量が増えグリップが増しますが、反面コーナーの切り返し時のステアリングレスポンスが鈍くなります。ロールセンターを上げた場合（重心位置に近づけた場合）はロール量が減りグリップが落ちますが、ステアリングレスポンスが上がります。フロント、リアをそれぞれ調節することで路面状況にあった最適なセッティングを探してください。

Part #	Qty	Discription
30004	4	SHOCK SPRING ADJUST NUT (PURPLE)
50432	5	O-RING S-12 (BLACK)
6151	1	SILICONE SHOCK OIL #500
6163	5	SERVO TAPE 20x100mm
6273	8	FOAM SPACER FOR FOAM BUMPER
6274	1	PRECUT FOAM BUMPER GRAY
6542	2	RACING SHOCK SPRING 14x25x1.4mm 6 COILS (BLUE)
6543	2	RACING SHOCK SPRING 14x25x1.5mm 6.5COILS(SILER)
6544	2	RACING SHOCK SPRING 14x25x1.5mm 6 COILS(GOLD)
6545	2	RACING SHOCK SPRING 14x25x1.5mm 5.75 COILS (WHITE)
6546	2	RACING SHOCK SPRING 14x25x1.5mm 5.5 COILS (YELLOW)
6547	2	RACING SHOCK SPRING 14x25x1.5mmx5.25 (RED)
6548	2	RACING SHOCK SPRING 14x25x1.5mmx6.25 (PINK)
6820	8	SILICONE O-RING P-3 (CLEAR)
6871	2	SHOCK SHAFT 3x28mm
72013	1	MIP CVD REBUILD KIT
72015	1	THREAD LOCK (MIP)
72044	1	THIN ALUMINUM HEX HUB (PURPLE)
72063	6	CONE WASHER 3.0mm/4-40 FLATHEAD (PURPLE)
72105	1	DIFF RING D CUT TYPE
72111	10	SHIM SET 3x5mm (M3x5x0.1-0.2-0.3mm)
72302	1	BALL SET FOR SWAY BAR
72446	4	BALL 3x4.7x6mm
73079	1	FRONT SHOCK TOWER
73080	1	REAR SHOCK TOWER
73081	1	STEERING PLATE
73109	1	UPPER DECK 2.25mm
73501	1	BEVEL GEAR SET (39T/16T/SPACER)
73506	1	CARBON GRAPHITE SUSPENSION ARM SET
73507	1	CARBON GRAPHITE BLOCK AND HUB SET
73508	1	STEERING PARTS SET
73510	1	SHOCK PARTS/BALL END SET
73511	1	CARBON GRAPHITE GEARBOX SET
73512	1	BRACE/BATTERY MOUNT/GAUGE SET
73513	1	BUMPER/BODY POST SET
73514	1	CARBON GRAPHITE OUTDRIVE/DRIVE CUP SET
73516	1	CARBON GRAPHITE C HUB SET (0 DEGREES)
73517	1	CARBON GRAPHITE C HUB SET (2 DEGREES)
73518	1	CARBON GRAPHITE C HUB SET (4 DEGREES)
73519	1	CARBON GRAPHITE C HUB SET (6 DEGREES)
73522	1	DIFFERENTIAL SCREW AND HEAVY-DUTY NUT SET
73523	4	BLADDER 12x3.5mm (FLAT TYPE)
73524	4	MACHINED SHOCK PISTON (1.1mm 3 HOLES)
73825	1	MAIN CHASSIS 2.5mm
75100	1	FOAM RING 1.5x9x3mm
75105	1	ALUMINUM MAIN DRIVE SHAFT 6.3x163mm (PURPLE)
75106	20	BODY CLIP (6mm/BLACK)
75108	1	INPUT SHAFT RETAINER (PURPLE)
75109	2	INPUT SHAFT SPACER (PURPLE)
75111	2	CUP JOINT 6mm
75112	2	STEERING POST 4x33.5mm
75115	4	BALL STUD 4.3x10.3mm (2mm SOCKET)
75116	4	BALL STUD 4.3x13mm (2mm SOCKET)
75119	2	SUSPENSION SHAFT 2.5x24.5mm
75120	2	SUSPENSION SHAFT 3x41mm
75121	4	PIVOT BALL 3x5mm
75122	4	STEERING BLOCK BUSHING
75125	2	SWAY BAR 1.2mm (COPPER)
75126	2	SWAY BAR 1.4mm (SILVER)
75127	2	SWAY BAR 1.6mm (BLACK)
75135	2	DIFF OUTDRIVE RING
75140	1	FRONT ONE-WAY DIFFERENTIAL 39TOOTH
75143	1	SERVO SAVER SET
75144	1	PIVOT BLOCK SPACER SET
75151	1	PIVOT BLOCK F/R (PURPLE)
75156	1	PIVOT BLOCK 0 DEGREES (PURPLE)
75158	1	PIVOT BLOCK 1 DEGREES (PURPLE)
75159	1	PIVOT BLOCK 1.5 DEGREES (PURPLE)
75160	1	PIVOT BLOCK 2 DEGREES (PURPLE)
75161	1	PIVOT BLOCK 2.5 DEGREES (PURPLE)
75162	1	PIVOT BLOCK 3 DEGREES (PURPLE)
75167	1	ALUMINUM SERVO MOUNT 10mm (PURPLE)
75168	1	FRONT SOLID AXLE SET (SPOOL)
75169	1	DELRIN OUTDRIVE SET
75179	1	ALUMINUM INPUT SHAFT SET (FRONT AND REAR/PURPLE)
75190	1	ONE-WAY GEAR BRACE (PURPLE)
75192	1	ALUMINUM MOTOR MOUNT (PURPLE)
75194	2	COMPETITION ALUMINUM THREADED SHOCK SET (46-56)
75196	2	ALUMINUM THREADED SHOCK BODY (46-56mm)
75197	2	SHOCK CAP 15x5.5mm (PURPLE)
75198	2	SHOCK CAP BOTTOM 11x5mm (PURPLE)
75199	2	SHOCK RETAINER SET
76598	1	SPUR GEAR 98 TOOTH (DELRIN/64PITCH)
80824	2	MIP CVD AXLE
80827	2	MIP CVDS (PURPLE)
80828	1	MIP CVD BONE 6x46mm (PURPLE)
93462	2	TITANIUM TURNBUCKLE M3x24mm (PURPLE)
93464	2	TITANIUM TURNBUCKLE M3x29mm (PURPLE)
94036	10	BUTTON HEAD SCREW M2x5mm
A046	4	O-RING P3 BLACK
A150	12	BALL 2mm
A157	12	CARBIDE DIFFERENTIAL BALLS (3/32 in./2.4mm)
A162	2	DIFFERENTIAL SCREW M2x25mm
A165	2	SPRING 6x7x1.5mm BLACK
A166	2	DIFF THRUST WASHER 2.2x6mm
A301	8	HEAVY-DUTY BALL CUP 4.3x13mm
A302	8	HEAVY-DUTY BALL CUP 4.3x18mm
B012	2	BALL BEARING 3x6x2.5mm (FLANGED)
B015	2	BALL BEARING 4x7x2.5mm
B020	2	BALL BEARING 5x8x2.5mm
B021	2	BALL BEARING 5x10x4mm
B030	2	BALL BEARING 10x15x4mm
Z082	10	FLAT HEAD SCREW M3x8mm (HEX SOCKET)
Z083	10	FLAT HEAD SCREW M3x10mm (HEX SOCKET)
Z087	10	FLAT HEAD SCREW M3x20mm (HEX SOCKET)
Z150	1	ANTENNA PIPE SET
Z155	1	DIFFERENTIAL LUBE
Z156	1	GRAY DIFFERENTIAL LUBE
Z159	1	THREAD LOCK
Z164	1	HEAVY WEIGHT GREASE
Z203	10	WASHER M3x6mm
Z216	4	BUTTON HEAD HEX SOCKET SCREW M3x15mm
Z234	10	CAP HEAD SCREW M2x5mm
Z242	20	E CLIP E2mm
Z264	10	PIN 2x10mm SILVER
Z273	12	PIN 1.6x8mm
Z305	4	SCREW POST M3x15mm
Z350	10	BUTTON HEAD SCREW M3x5mm (HEX SOCKET)
Z352	10	BUTTON HEAD SCREW M3x8mm (HEX SOCKET)
Z353	10	BUTTON HEAD SCREW M3x10mm (HEX SOCKET)
Z354	10	BUTTON HEAD SCREW M3x12mm (HEX SOCKET)
Z356	10	BUTTON HEAD SCREW M3x18mm (HEX SOCKET)
Z438	10	BINDER HEAD SCREW M2x4mm
Z541	6	CAP HEAD SCREW M3x6mm
Z653	6	NUT M3
Z675	5	ALUMINUM THIN LOCK NUT M3 (PURPLE)
Z679	5	WHEEL NUT M4 (PURPLE)
Z700	6	SET SCREW M3x3mm
Z705	6	SET SCREW M3x10mm
Z724	6	SET SCREW M4x8mm (ROUND POINT)
Z775	6	SET SCREW TP3.2x5mm
Z814	10	ALUMINUM WASHER 3x6x0.75mm (PURPLE)
Z817	10	ALUMINUM WASHER 3x6x2.0mm (PURPLE)
Z819	10	ALUMINUM WASHER 3x6x3.0mm (PURPLE)
Z852	10	WASHER 5x7x0.2mm
Z891	10	WASHER 10x12x0.1mm (COPPER)
Z892	10	WASHER 10x12x0.2mm
Z901	1	ALLEN WRENCH 1.5mm
Z903	1	ALLEN WRENCH 2.5mm
Z904	1	ALLEN WRENCH 2.0mm
Z950	1	CROSS WRENCH
Z960	1	TURNBUCKLE WRENCH

Optional Parts

Part #	Qty	Discription
73085	1	GRAPHITE CAMBER PLATE
73825	1	MAIN CHASSIS 2.5mm
73826	1	MAIN CHASSIS 3.0mm
75053	12	CERAMIC NITRIDE DIFFERENTIAL BALL (2.4mm)
75165	1	CHASSIS WEIGHT SET
75170	1	HEATSINK MOTOR PLATE (PURPLE)
75172	8	DELRIN PIVOT BALL 3x5mm
75174	8	DELRIN BEARING ADAPTER (from 5x10x4 to 5x8x2.5)
75175	1	PRO 4 SPRING SET (ID14mmxL25mm)
Z046	2	TITANIUM MOTOR SCREW M3x6mm (PURPLE)
73086	1	GRAPHITE BUMPER BRACE

FOR THE SERIOUS RACER

Artikel#	Anzahi	Bezeichnung
30004	4	Federvorspannmutter (lila)
50432	5	O-RING S-12
6151	1	Silikon Daempferoel
6163	5	Doppelseitiges Klebeband 20x100mm
6273	8	Distanzstuecke fuer Schaumstofframmer
6274	1	Angepasster Rammer grau
6542	2	DAEMPFERFEDER RACING 14x25x1.4mm 6 WDG (BLAU)
6543	2	DAEMPFERFEDER RACING 14x25x1.5mm 6.5Wdg. (SILBER)
6544	2	DAEMPFERFEDER RACING 14x25x1.5mm 6Wdg. (GOLD)
6545	2	DAEMPFERFEDER RACING 14x25x1.5mm 5.75 WDG (WEISS)
6546	2	DAEMPFERFEDER RACING 14x25x1.5mm 5.5 WDG (GELB)
6547	2	DAEMPFERFEDER RACING 14x25x1.5mm 5.25WDG (ROT)
6548	2	DAEMPFERFEDER RACING 14x25x1.5mm 6.25WDG(PINK)
6820	8	Silikon O-Ring P-3 (Transparent)
6871	2	KOLBENSTANGE 3x28mm
72013	1	MIP CVD Erneuerungssatz
72015	1	MIP Schraubensicherungslack
72044	1	DUENNE RADMITNEHMER ALUMINIUM (LILA)
72063	6	Senkkopfunterlagscheiben 3.0mm/4-40 lila
72105	1	Diffringe fuer kohlefaserverst. Diffmitnehmer
72111	10	Beilagscheibenset 3x5mm (0.1-0.2-0.3mm)
72302	1	Kugelkopfsatz fuer Stabis
72446	4	KUGEL 3x4.7x6mm
73079	1	DAEMPFERBRUECKE VORNE
73080	1	DAEMPFERBRUECKE HINTEN
73081	1	STEUERPLATTE
73109	1	OBERDECK 2.25mm
73501	1	KEGELRAD SET (39Z/16Z/SPACER)
73506	1	SCHWINGEN SET
73507	1	LENKHEBEL/TRAEGER
73508	1	LENKUNGSTEILE
73510	1	DAEMPFERTEILE/KUGELKOPF SET
73511	1	GETRIEBEGEHAEUSE
73512	1	AKKUHALTERUNG/EINSTELLLEHRE
73513	1	RAMMER/KAROSSERIEHALTER SET
73514	1	ABTRIEB
73516	1	LENKHEBELTRAEGER (0 GRAD/KOHLEFASERV.)
73517	1	LENKHEBELTRAEGER (2 GRAD/KOHLEFASERV.)
73518	1	LENKHEBELTRAEGER (4 GRAD/KOHLEFASERV.)
73519	1	LENKHEBELTRAEGER (6 GRAD/KOHLEFASERV.)
73522	1	DIFFERENTIAL SCHRAUBE UND HD MUTTER SET
73523	4	DAEMPFERMEMBRAN 12x3.5mm (FLACH)
73524	4	KOLBENPLATTE (1.1mm 3 LOECHER)
73825	1	CHASSIS 2.5mm
75100	1	SCHAUMSTOFFRING 1.5x9x3mm
75105	1	ALU ANTRIEBSWELLE 6.3x163mm (LILA)
75106	20	KAROSSERIEKLAMMERN (6mm/SCHWARZ)
75108	1	WELLENHALTER (LILA)
75109	2	KEGELRADWELLEN SPACER
75111	2	CUP JOINT 6mm
75112	2	LENKUNGSPFOSTEN 4x33.5mm
75115	4	KUGELKOPF 4.3X10.3mm (2mm INBUS)
75116	4	KUGELKOPF 4.3x13mm (2mm INBUS)
75119	2	ACHSSTIFTE 2.5x24.5mm
75120	2	ACHSSTIFTE 3x41mm
75121	4	KUGELKOPF 3x5mm
75122	4	LENKUNGSLAGER
75125	2	STABI 1.2mm (KUPFER)
75126	2	STABI 1.4mm (SILBER)
75127	2	STABI 1.6mm (SCHWARZ)
75135	2	DIFFERENTIAL ABTRIEBS RINGE
75140	1	VORDERES FREILAUFDIFFERENTIAL 39ZAEHNE
75143	1	SERVOSAVERSATZ
75144	1	QUERLENKERHALTER SCHEIBEN SET
75151	1	QUERLENKERHALTER V/H (LILA)
75156	1	QUERLENKERHALTER 0 GRAD (LILA)
75158	1	QUERLENKERHALTER 1 GRAD (LILA)
75159	1	QUERLENKERHALTER 1.5 GRAD (LILA)
75160	1	QUERLENKERHALTER 2 GRAD (LILA)
75161	1	QUERLENKERHALTER 2.5 GRAD (LILA)
75162	1	QUERLENKERHALTER 3 GRAD (LILA)
75167	1	ALUMINIUM SERVO HALTER 10mm (LILA)
75168	1	STARRACHSE
75169	1	DELRIN ABTRIEB SET
75179	1	ALUMINIUM INPUT SHAFT SET (VORNE/HINTEN/LILA)
75190	1	FREILAUFVERSTEIFUNG (LILA)
75192	1	ALUMINIUM MOTORHALTER (LILA)
75194	2	ALU WETTBEWERBS GEWINDE DAEMPFER SET (46-56)
75196	2	ALUMINIUM GEWINDEDAEMPFER GEHAEUSE (46-56mm)
75197	2	DAEMPFERKAPPE 15x5.5mm (LILA)
75198	2	DAEMPFERKAPPE UNTEN 11x5mm (LILA)
75199	2	DAEMPFERWARTUNGS SET

Artikel#	Anzahi	Bezeichnung
76598	1	HAUPTZAHNRAD 98 ZAEHNE (DELRIN/64dp)
80824	2	MIP CVD Radachse
80827	2	MIP KARDANS (LILA)
80828	1	MIP KARDAN KNOCHEN 6x46mm PRO4 (LILA)
93462	2	TITAN-SPURSTANGE M3x24mm (LILA)
93464	2	TITAN SPURSTANGEN M3x29mm (LILA)
94036	10	Flachkopfschraube M2x5mm
A046	4	O-Ring P3 schwarz
A150	12	Diffdrucklagerkugel 2mm
A157	12	Diffkugel Carbide 2.4mm
A162	2	Differentialschraube M2x25mm
A165	2	Diff-Feder 6x7x1.5mm schwarz
A166	2	Drucklagerscheibe 2.2x6mm
A301	8	Kugelpfanne 4.3x13mm
A302	8	Kugelpfanne 4.3x18mm
B012	2	KUGELLAGER 3x6x2.5mm (MIT FLANSCH)
B015	2	KUGELLAGER 4x7x2.5mm
B020	2	Competition Low Friction Kugellager 5x8x2.5mm
B021	2	Competition Low Friction Kugellager 5x10mm
B030	2	Competition Low Friction Kugellager 10x15x4mm
Z082	10	SENKKOPFSCHRAUBE M3x8mm (INBUS)
Z083	10	SENKKOPFSCHRAUBE M3x10mm (INBUS)
Z087	10	SENKKOPFSCHRAUBE M3x20mm (INBUS)
Z150	1	Antennenrohrset
Z155	1	Differential Fett
Z156	1	Graues Differentialfett
Z159	1	Schraubensicherungslack
Z164	1	ZAEHES FETT
Z203	10	M3x6 Unterlagscheibe
Z216	4	Inbus-Flachkopfschraube M3x15mm
Z234	10	INBUSSCHRAUBE M2x5mm
Z242	20	E-Clip E2mm silber
Z264	10	Stift 2x10mm silber
Z273	12	Stift 1.6x8mm silber
Z305	4	SCHRAUBENPFOSTEN M3x15mm
Z350	10	FLACHKOPFSCHRAUBE M3x5mm (INBUS)
Z352	10	FLACHKOPFSCHRAUBE M3x8mm (INBUS)
Z353	10	FLACHKOPFSCHRAUBE M3x10mm (INBUS)
Z354	10	FLACHKOPFSCHRAUBE M3x12mm (INBUS)
Z356	10	FLACHKOPFSCHRAUBE M3x18mm (INBUS)
Z438	10	FLACHKOPFSCHRAUBE M2x4mm
Z541	6	INBUSSCHRAUBE M3x6mm
Z653	6	Mutter M3
Z675	5	Aluminium Stoppmutter M3 ohne Flansch (Lila)
Z679	5	Radmutter M4 lila
Z700	6	Madenschraube M3x3mm
Z705	6	Madenschraube M3x10mm
Z724	6	MADENSCHRAUBE M4x8mm
Z775	6	Madenschraube TP3. 2x5mm
Z814	10	ALUMINIUM UNTERLAGSCHEIBE 3x6x0.75mm (LILA)
Z817	10	ALUMINIUM UNTERLAGSCHEIBE 3x6x2.0mm (LILA)
Z819	10	ALUMINIUM UNTERLAGSCHEIBE 3x6x3.0mm (LILA)
Z852	10	UNTERLAGSCHEIBE 5x7x0.2mm
Z891	10	UNTERLAGSCHEIBE 10x12x0.1mm (KUPFER)
Z892	10	UNTERLAGSCHEIBE 10x12x0.2mm
Z901	1	Inbusschluessel 1.5mm
Z903	1	Inbusschluessel 2.5mm
Z904	1	Inbusschluessel 2.0mm
Z950	1	Kreuzschluessel klein
Z960	1	Spurstangenschluessel

Tuningteile

Artikel#	Anzahi	Bezeichnung
73085	1	OBERE QUERLENKERHALTERUNG KOHLEFASER PRO4
73825	1	CHASSIS 2.5mm
73826	1	CHASSIS 3.0mm
75053	12	KERAMIK DIFFERENTIALKUGELN (2.4mm)
75165	1	CHASSIS GEWICHTE SATZ
75170	1	MOTORKUEHLPLATTE MIT KUEHLRIPPEN (LILA)
75172	8	DELRIN KUGELKOPF 3x5mm
75174	8	DELRIN LAGER ADAPTER (VON 5x10x4 BIS 5x8x2.5)
75175	1	PRO 4 FEDERN SET (ID 14mmx25mm)
Z046	2	TITAN MOTORSCHRAUBEN M3x6mm (LILA)
73086	1	RAMMER PLATTE KOHLEFASER

FOR THE SERIOUS RACER

Part #	Qty	Description
30004	4	MOLETTE DE REGALAGE AMORTISSEUR VIOLET
50432	5	JOINT TORIQUE S-12
6151	1	HUILE SILICONE
6163	5	DOUBLE FACE 20x100mm
6273	8	RONDELLE ENTRETOISE PARE-CHOCS MOUSSE
6274	1	PARE-CHOCS MOUSSE GRIS
6542	2	RESSORT AMORT. COURSE 14x25x1.4mm 6 SP. (BLEU)
6543	2	RESSORT AMORT.COURSE 14x25x1.5mm 6.5sp(ARGENT)
6544	2	RESSORT AMORT. COURSE 14x25x1.5mm 6sp. (OR)
6545	2	RESSORT AMORT. COURSE 14x25x1.5mm 5.75 SP. (BLANC)
6546	2	RESSORT AMORT. COURSE 14x25x1.5mm 5.5 SP. (JAUNE)
6547	2	RESSORT AMORT. COURSE 14x25x1.5mm 5.25SP(ROUGE)
6548	2	RESSORT AMORT. COURSE 14x25x1.5mmx6.25 (ROSE)
6820	8	JOINT TORIQUE SILICONE P-3 (CLAIR)
6871	2	AXES AMORTISSEURS 3x28mm
72013	1	KIT PIECES CARDAN MIP CVD
72015	1	FREIN FILET (MIP)
72044	1	MOYEU HEXAGONAL MINCE ALU. (VIOLET)
72063	6	CONE RONDELLE 3.0mm/4-40 TETE FRAISEE (VIOLET)
72105	1	ANNEAU DIFF D
72111	10	JEU DE CALES 3x5mm (M3x5x0.1-0.2-0.3mm)
72302	1	ROTULE POUR BARRE ANTI-ROULIS
72446	4	ROTULE 3x4.7x6 mm
73079	1	PLATINE DE SUSPENSION AVANT
73080	1	PLATINE DE SUSPENSION ARRIERE
73081	1	PLAQUE DE DE DIRECTION
73109	1	PLATINE SUPERIEURE 2.25mm
73501	1	JEU PIGNON CONIQUE (39D/16D/ENTRETOISE)
73506	1	JEU BRAS DE SUSPENSION GRAPHITE CARBONE
73507	1	JEU BLOC ET MOYEU GRAPHITE CARBONE
73508	1	JEU PIECES DE DIRECTION
73510	1	JEU PIECES AMORTISSEUR/EMBOUT SPHERIQUE
73511	1	JEU BOITE DE VITESSES GRAPHITE CARBONE
73512	1	JEU ENTRETOISE/SUPPORT BATTERIE/JAUGE
73513	1	JEU PARE-CHOC/MONTANTS
73514	1	JEU ROTULE EXTERNE/INTERNE GRAPHITE CARBONE
73516	1	JEU MOYEU C-HUB CARBONE GRAPH.(0 DEGRES)
73517	1	JEU MOYEU C-HUB CARBONE GRAPH.(2 DEGRES)
73518	1	JEU MOYEU C-HUB CARBONE GRAPH.(4 DEGRES)
73519	1	JEU MOYEU C-HUB CARBONE GRAPH.(6 DEGRES)
73522	1	JEU VIS ET ECROU RENFORCE DIFFERENTIEL
73523	4	RESERVOIR 12x3x3.5MM (TYPE PLAT)
73524	4	PISTON AMORTISSEUR USINE (1.1mm 3 TROUS)
73825	1	CHASSIS PRINCIPAL 2.5mm
75100	1	ANNEAU MOUSSE 1.5x9x3mm (FEUILLE)
75105	1	ARBRE DE TR. PRINCIPAL ALU. 6.3x163mm (VIOLET)
75106	20	CLIP CARR. (6mm/NOIR)
75108	1	FIXATION D'ARBRE PRIMAIRE (VIOLET)
75109	2	ENTRETOISE D'ARBRE PRIMAIRE (VIOLET)
75111	2	NOIX DE CARDAN 6mm
75112	2	MONTANT DIRECTION M4x33.5mm
75115	4	ROTULE SUR TIGE 4.3x10.3mm (DOUILLE 2mm)
75116	4	ROTULE SUR TIGE 4.3x13mm (DOUILLE 2mm)
75119	2	ARBRE DE SUSPENSION 2.5x24.5mm
75120	2	ARBRE DE SUSPENSION 3x41mm
75121	4	BILLE PIVOT 3x5mm
75122	4	BAGUE BLOC DIRECTION
75125	2	BARRE STABILISATRICE 1.2mm (CUIVRE)
75126	2	BARRE STABILISATRICE 1.4mm (ARGENT)
75127	2	BARRE STABILISATRICE 1.6mm (NOIRE)
75135	2	ANNEAU EXTERIEUR DIFFERENTIEL
75140	1	DIFFERENTIEL AVANT ROUE LIBRE 39DENTS
75143	1	JEU SAUVE SERVO
75144	1	JEU ENTRETOISE BLOC PIVOT
75151	1	BLOC PIVOT AV/AR (VIOLET)
75156	1	BLOC PIVOT 0 DEGRES (VIOLET)
75158	1	BLOC PIVOT 1 DEGRES (VIOLET)
75159	1	BLOC PIVOT 1.5 DEGRES (VIOLET)
75160	1	BLOC PIVOT 2 DEGRES (VIOLET)
75161	1	BLOC PIVOT 2.5 DEGRES (VIOLET)
75162	1	BLOC PIVOT 3 DEGRES (VIOLET)
75167	1	SUPPORT SERVO ALUMINIUM 10mm (VIOLET)
75168	1	JEU ESSIEU RIGIDE AVANT (SPOOL)
75169	1	JEU TRANSMISSION EXTERNE DELRIN
75179	1	JEU ARBRE PRIMAIRE ALU. (VIOLET)
75190	1	ARMATURE PIGNON ROUE LIBRE (VIOLET)
75192	1	SUPPORT MOTEUR ALUMINIUM (VIOLET)
75194	2	JEU AMORTIS.COMPETITION ALU. FILETES (46-56mm)
75196	2	CORPS AMORTISS. ALU. FILETES (46-56mm)
75197	2	BOUCHON AMORTISSEUR 15x5.5mm (VIOLET)
75198	2	BOUCHON FOND AMORTISSEUR 11x5mm (VIOLET)
75199	2	JEU D'ARRETS AMPORTISSEURS (POUR UNE PAIRE D'AM.)
76598	1	COURONNE 98 DENTS (DELRIN/64DP)
80824	2	AXE CARDAN MIP
80827	2	Cardans homocinetiques MIP(ALUMINIUM/VIOLET)
80828	1	Cardan hom. MIP 6x46mm (ALU/VIOLET)
93462	2	BIELLETTE PAS INVERSE TITANE VIOLETTE M3x24mm
93464	2	BIELLETTE TITANE M3X29mm (VIOLET)
94036	10	VIS TETE RONDE M2x5mm
A046	4	JOINT TORIQUE P-3
A150	12	BILLES 2mm
A157	12	BILLE CARBURE (3/32 in./2.4mm)
A162	2	VIS DIFFERENTIEL M2x25mm
A165	2	RESSORT 6x7x1.5mm NOIR
A166	2	RONDELLE POUSSEE 2.2x6mm
A301	8	CHAPE RENFORCEE 4.3x13mm
A302	8	CHAPE RENFORCEE 4.3x18mm
B012	2	ROULEMENT A BILLE 3x6x2.5mm (A BRIDE)
B015	2	ROULEMENT 4x7x2.5mm
B020	2	ROULEMENT 5x8x2.5mm
B021	2	ROULEMENT 5x10mm
B030	2	ROULEMENT 10x15x4 ZZ
Z082	10	VIS TETE PLATE M3x8mm (SIX PANS CREUX)
Z083	10	VIS TETE PLATE M3x10mm (SIX PANS CREUX)
Z087	10	VIS TETE PLATE M3x20mm (SIX PANS CREUX)
Z150	1	ENSEMBLE ANTENNE
Z155	1	GRAISSE DIFFERENTIEL
Z156	1	GRAISSE DIFFERENTIEL GRISE
Z159	1	FREIN FILET
Z164	1	GRAISSE CHARGEE
Z203	10	RONDELLE M3x6mm
Z216	4	VIS BTR M3x15mm
Z234	10	VIS TETE CYLINDRIQUE M2x5mm
Z242	20	CIRCLIPS 2mm
Z264	10	GOUPILLE 2x10mm ARGENT
Z273	12	AXE 1.6x8mm
Z305	4	MONTANT A VIS M3x15mm
Z350	10	VIS TETE RONDE M3x5mm (SIX PANS CREUX)
Z352	10	VIS TETE RONDE M3x8mm (SIX PANS CREUX)
Z353	10	VIS TETE RONDE M3x10mm (SIX PANS CREUX)
Z354	10	VIS TETE RONDE M3x12mm (SIX PANS CREUX)
Z356	10	VIS TETE RONDE M3x18mm (SIX PANS CREUX)
Z438	10	VIS TOLE TETE PLATE M2x4mm
Z541	6	VIS TETE CYLINDRIQUE M3x6mm
Z653	6	ECROU M3
Z675	5	ECROU M3 (ETROIT) EN ALU (VIOLET)
Z679	5	ECROU M4 PNEU (VIOLET)
Z700	6	VIS HALLEN SANS TETE M3x3mm
Z705	6	VIS HALLEN SANS TETE M3x10mm
Z724	6	VIS SANS TETE M4x8mm (BOUT ROND)
Z775	6	VIS TP 3.2X5MM
Z814	10	RONDELLE ALUMINIUM 3x6x0.75mm (VIOLET)
Z817	10	RONDELLE ALUMINIUM 3x6x2.0mm (VIOLET)
Z819	10	RONDELLE ALUMINIUM 3x6x3.0mm (VIOLET)
Z852	10	RONDELLE 5x7x0.2 mm
Z891	10	RONDELLE 10x12x0.1 mm (CUIVRE)
Z892	10	RONDELLE 10x12x0.2 mm
Z901	1	CLE ALLEN 1.5mm
Z903	1	CLE ALLEN 2.5mm
Z904	1	CLE ALLEN 2.0mm
Z950	1	CLE CROISILLON
Z960	1	CLE BIELLETTE PAS INVERSE

Pièces d'option

Part #	Qty	Description
73085	1	PLAQUE DE CARROSSAGE GRAPHITE
73825	1	CHASSIS PRINCIPAL 2.5mm
73826	1	CHASSIS PRINCIPAL 3.0mm
75053	12	BILLE DE DIFF. CERAMIQUE DE NITRURE (2.4mm)
75165	1	JEU MASSES CHASSIS
75170	1	SUPPORT MOTEUR VENTILE (VIOLET)
75172	8	BILLES PIVOT DELRIN 3x5mm
75174	8	ADAPT. ROULEMENT DELRIN (de 5x10x4 a 5x8x2.5)
75175	1	JEU RESSORTS PRO 4 (D Int.14mmxL25mm)
Z046	2	VIS MOTEUR TITANE M3x6mm (VIOLET)
73086	1	RENFORTS DE PARE-CHOCS GRAPHITE

FOR THE SERIOUS RACER

日本語 パーツリスト

パーツ内容は38、39ページを参照してください。

pro4 1/10 PRO TOURING CAR Atsushi Hara Edition

品番	入数	品名
30004	4	ショックスプリングアジャストナット(パープル)
50432	5	Oリング S-12
6151	1	HPI プロショックオイル
6163	5	強力両面テープ 20x100mm
6273	8	スポンジスペーサーテープ
6274	1	ウレタンバンパー グレー RS4
6542	2	ショックスプリング14x25x1.4mm 6巻(ブルー)
6543	2	ショックスプリング14x25x1.5mm 6.5巻(シルバー)
6544	2	ショックスプリング 14x25x1.5mm 6巻 (ゴールド)
6545	2	ショックスプリング14x25x1.5mm5.75巻(ホワイト)
6546	2	ショックスプリング14x25x1.5mm5.5巻(イエロー)
6547	2	ショックスプリング14x25x1.5mm5.25巻 (レッド)
6548	2	ショックスプリング14x25x1.5mm 6.25巻 (ピンク)
6820	8	シリコンOリング P-3 クリア
6871	2	ショックシャフト 3x28mm
72013	1	MIP CVDリビルドキット
72015	1	ネジロック(MIP)
72044	1	薄型アルミ6角ハブ
72063	6	コーンワッシャー3.0mm/4-40
72105	1	デフリングDカットタイプ
72111	10	シムセット 3x5mm
72302	1	スタビボールセット
72446	4	ボール 3x4.7x6mm
73079	1	フロントショックタワー A
73080	1	リアショックタワー A
73081	1	ステアリングプレート A
73109	1	アッパーデッキ 2.25mm
73501	1	ベベルギヤセット (39T/16T/スペーサー)
73506	1	カーボンサスペンションアームセット
73507	1	カーボンフロントアップライト/リアハブセット
73508	1	ステアリングパーツセット
73510	1	ショックパーツ/ボールエンドセット
73511	1	カーボンギヤボックスセット
73512	1	ブレース/バッテリーマウント/ゲージセット
73513	1	バンパー/ボディーポストセット
73514	1	カーボンデフハブ/ドライブカップセット
73516	1	カーボン Cハブセット (0度)
73517	1	カーボン Cハブセット (2度)
73518	1	カーボン Cハブセット (4度)
73519	1	カーボン Cハブセット (6度)
73522	1	デフスクリュー、タイトロックデフナット セット
73523	4	ブラダー 12x3.5mm (フラットタイプ)
73524	4	プロショックピストン (1.1mm 3穴)
73825	1	メインシャーシ 2.5mm
75100	1	フォームリング 1.5x9x3mm
75105	1	アルミメインドライブシャフト 6.3x163mm (パープル)
75106	20	ボディーピン (6mm/ブラック)
75108	1	インプットシャフトリテイナー (パープル)
75109	2	インプットシャフトスペーサー (パープル)
75111	2	カップジョイント 6mm
75112	2	ステアリングポスト 4x33.5mm
75115	4	ボールスタッド 4.3x10.3mm (2mmソケット)
75116	4	ボールスタッド 4.3x13mm (2mmソケット)
75119	2	サスペンションシャフト 2.5x24.5mm
75120	2	サスペンションシャフト 3x41mm
75121	4	ピボットボール 3x5mm
75122	4	ステアリングブロックブッシュ
75125	2	スタビライザー 1.2mm (カッパー)
75126	2	スタビライザー 1.4mm (シルバー)
75127	2	スタビライザー 1.6mm (ブラック)
75135	2	デフアウトドライブリング
75140	1	フロントワンウェイデフ 39T
75143	1	サーボセーバーポストセット
75144	1	ピボットブロックスペーサーセット
75151	1	ピボットブロック F/R (パープル)
75156	1	ピボットブロック 0度 (パープル)
75158	1	ピボットブロック 1度 (パープル)
75159	1	ピボットブロック 1.5度 (パープル)
75160	1	ピボットブロック 2度 (パープル)
75161	1	ピボットブロック 2.5度 (パープル)
75162	1	ピボットブロック 3度 (パープル)
75167	1	アルミサーボマウント 10mm (パープル)
75168	1	フロントリジットアクスルセット
75169	1	デルリンデフハブセット
75179	1	アルミインプットシャフトセット(前後セット/パープル)
75190	1	ワンウェイギヤブレース (パープル)
75192	1	アルミモーターマウント (パープル)
75194	2	コンペティションアルミスレデッドショック(46-56)
75196	2	アルミスレデッドショックボディー (46-56mm)
75197	2	ショックキャップ 15x5.5mm (パープル)
75198	2	ショックキャップボトム 11x5mm (パープル)
75199	2	ショックリテーナーセット

品番	入数	品名
76598	1	スパーギヤ 98T (デルリン/64ピッチ)
80824	2	MIP CVD アクスル
80827	2	MIP CVDセット(アルミ/パープル)
80828	1	MIP CVD ボーン 6x46mm (アルミ/パープル)
93462	2	チタンターンバックル M3x24mm
93464	2	チタンターンバックル M3x29mm
94036	10	ナベネジ M2x5mm
A046	4	Oリング
A150	12	キット標準スラストボール 2mm
A157	12	デフボール カーバイト 2.4mm
A162	2	デフスクリューM2x25mm
A165	2	スプリング6x7x1.5
A166	2	デフスラストワッシャー
A301	8	ボールキャップ 4.3x13mm
A302	8	ボールキャップ 4.3x18 mm
B012	2	ボールベアリング 3x6x2.5mm (フランジ)
B015	2	ボールベアリング 4x7x2.5mm
B020	2	ベアリング5x8x2.5 ZZ
B021	2	ボールベアリング 5x10mm
B030	2	ベアリング10x15x4 ZZ
Z082	10	サラネジ M3x8mm (六角ソケット)
Z083	10	サラネジ M3x10mm (六角ソケット)
Z087	10	サラネジ M3x20mm (六角ソケット)
Z150	1	アンテナパイプセット
Z155	1	シリコンデフルーブ
Z156	1	デフグリス
Z159	1	ネジ止め剤
Z164	1	ヘビーウェイトグリス
Z203	10	ワッシャーM3x6mm
Z216	4	ボタンヘッドネジ六角ソケットM3x15mm
Z234	10	キャップスクリュー M2x5mm
Z242	20	EリングE2
Z264	10	ピン 2x10mm
Z273	12	ストレートピン 1.6x8mm
Z305	4	スクリューポスト M3x15mm
Z350	10	ナベネジ M3x5mm (六角ソケット)
Z352	10	ナベネジ M3x8mm (六角ソケット)
Z353	10	ナベネジ M3x10mm (六角ソケット)
Z354	10	ナベネジ M3x12mm (六角ソケット)
Z356	10	ナベネジ M3x18mm (六角ソケット)
Z438	10	バインドネジ M2x4mm
Z541	6	キャップネジ M3x6mm
Z653	6	ナットM3
Z675	5	アルミロックナットM3薄型(パープル)
Z679	5	カラーホイールナット パープル
Z700	6	イモネジM3x3mm
Z705	6	イモネジM3x10mm
Z724	6	イモネジM4x8mm (ラウンドポイント)
Z775	6	セットスクリューTP3.2 x 5mm
Z814	10	アルミカラー 3x6x0.75mm
Z817	10	アルミカラー 3x6x2.0mm
Z819	10	アルミカラー 3x6x3.0mm
Z852	10	ワッシャー 5x7x0.2mm
Z891	10	シム 10x12x0.1mm (銅色)
Z892	10	シム 10x12x0.2mm
Z901	1	六角レンチ1.5mm
Z903	1	六角レンチ2.5mm
Z904	1	六角レンチ2.0mm
Z950	1	ミニクロスレンチ
Z960	1	ターンバックルレンチ

オプションパーツ

品番	入数	品名
73085	1	グラファイトキャンバープレート
73825	1	メインシャーシ 2.5mm
73826	1	メインシャーシ 3.0mm
75053	12	セラミックデフボール (2.4mm)
75165	1	シャーシウェイトセット
75170	1	ヒートシンクモータープレート
75172	8	デルリンピボットボール 3x5mm
75174	8	デルリンベアリングアダプター
75175	1	プロ4 スプリングセット(ID14xL25mm)
Z046	2	チタンモータースクリュー M3x6mm
73086	1	グラファイトバンパーブレース

Competition FOR THE SERIOUS RACER

HPI RACING

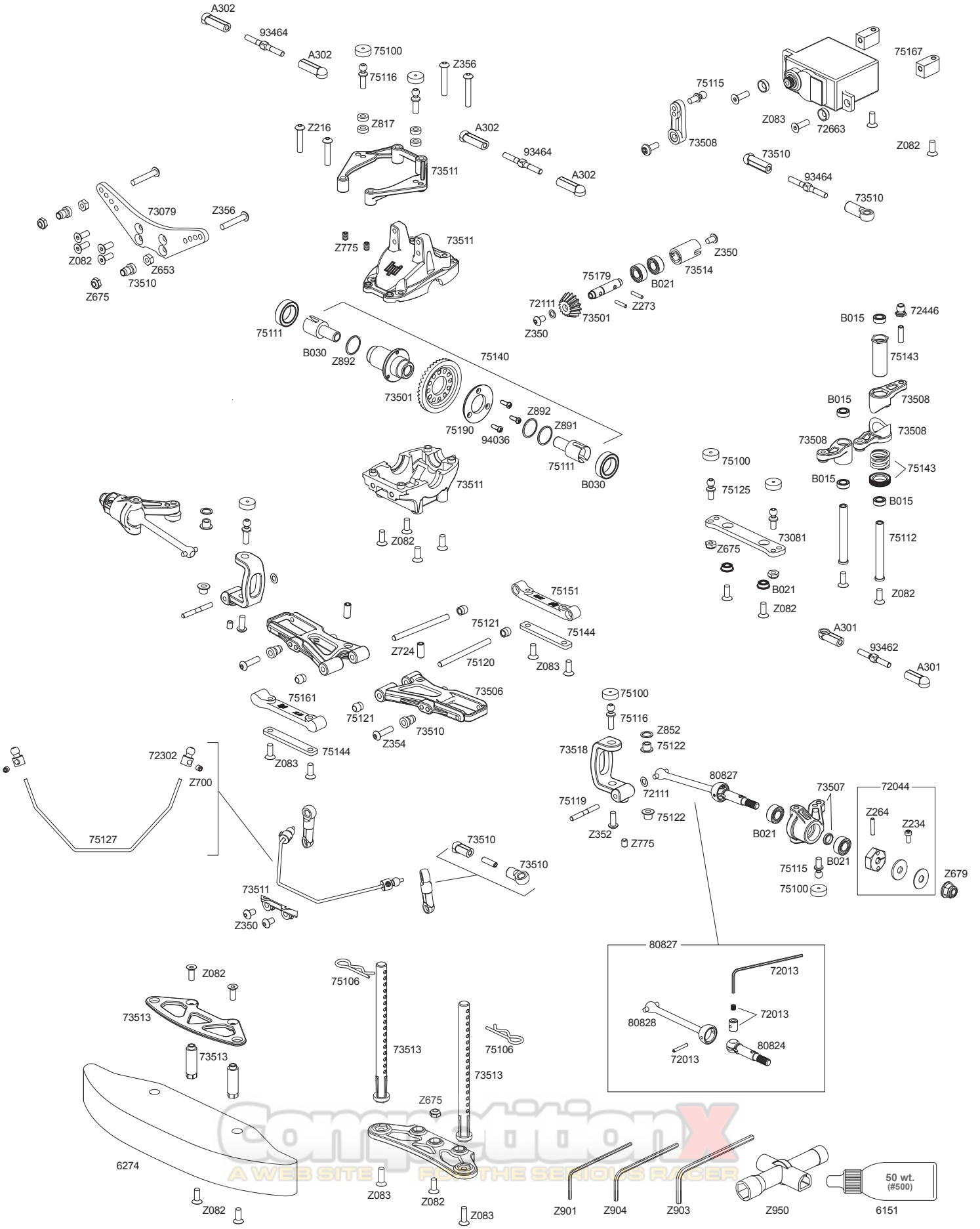

CompetitionX
A WEB SITE FOR THE SERIOUS RACER

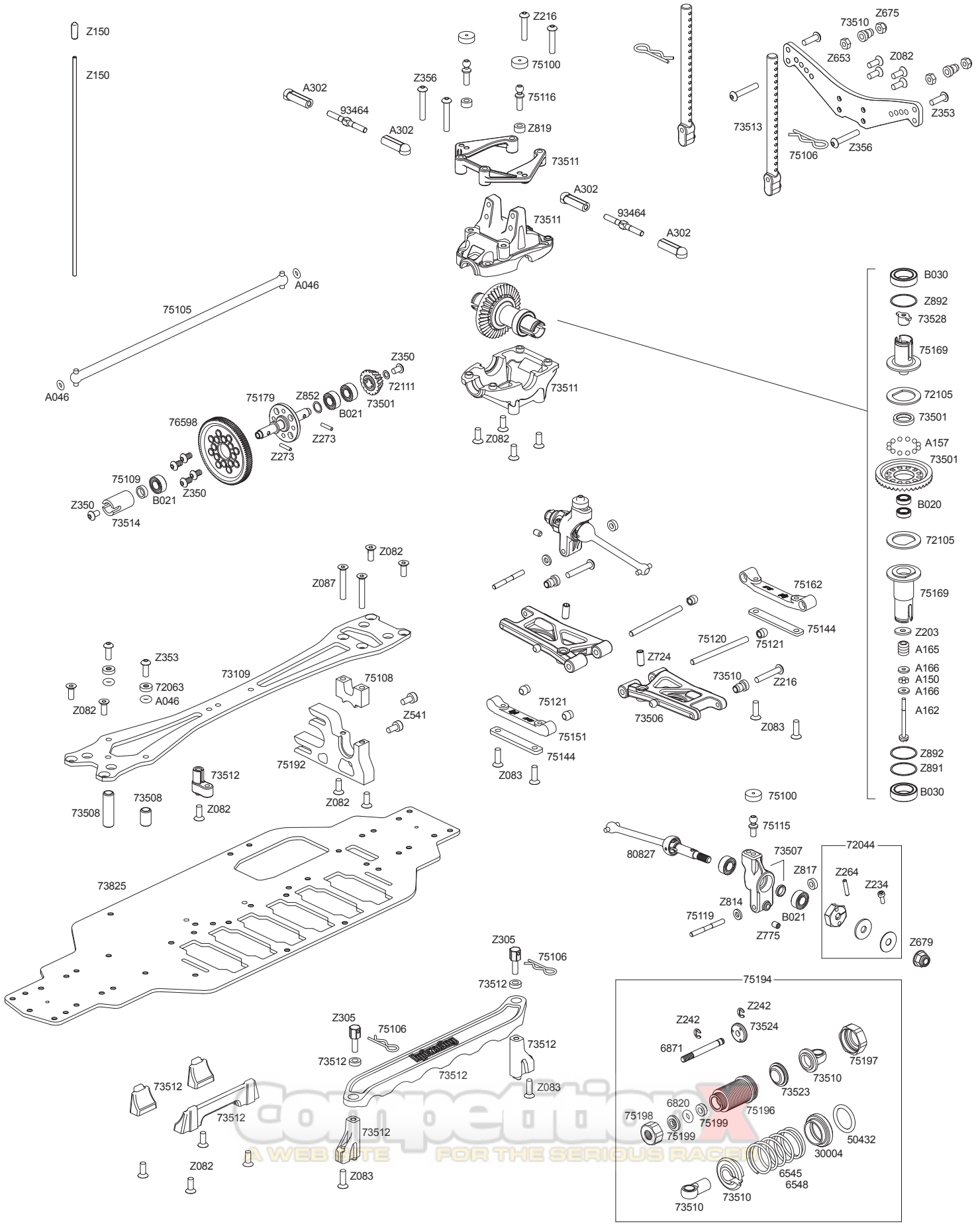

Competition
A WEB SITE FOR THE SERIOUS RACER

Setup Sheet / セットアップシート

Atsushi Hara Edition pro4 1/10 PRO TOURING CAR

Name / 氏名 | Date / 日付 | Air Temp / 気温

Track / サーキット | Track Condition / 路面状況 | Track Temp / 路面温度

Front / フロント

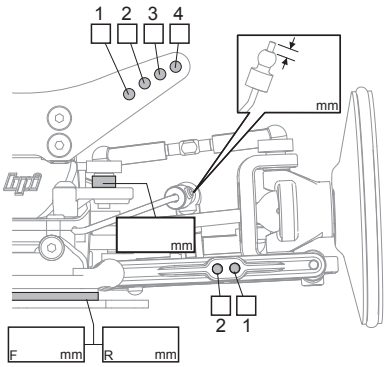

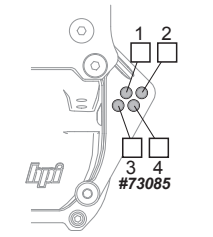

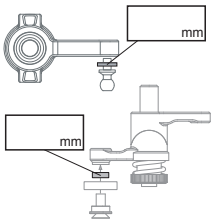

Anti-Dive (-) / Kickup (+) ____ °

☐0 ☐1 ☐1.5 ☐2 ☐2.5 ☐3

Camber Angle キャンバー角 ____ °

Caster キャスター角 ☐0 ☐2 ☐4 ☐6

Ride Height 車高 ____ mm

Droop ドループ ____ mm

Front Drive フロントデフ ☐Diff ☐One-way ☐Spool

Diff Type デフタイプ ☐Delrin ☐Composite

Sway Bar スタビライザー ☐1.2 ☐1.4 ☐1.6 mm

Toe Angle トー角 ____ °

Shocks / ショック

	Front / フロント	Rear / リア
Piston ピストン	Hole Size 穴径 ____ mm # of Hole 穴数 ☐1 ☐2 ☐3	Hole Size 穴径 ____ mm # of Hole 穴数 ☐1 ☐2 ☐3
Oil wt. オイル番号		
Oil Brand メーカー		
Spring スプリング		
Bladder ブラダー		
Other その他		

Rear / リア

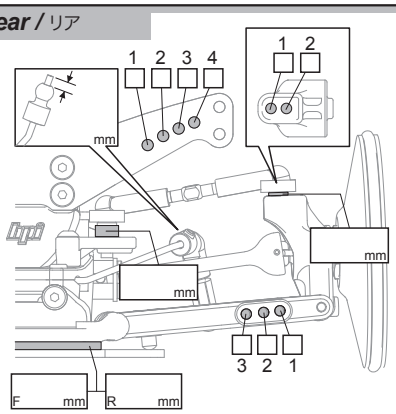

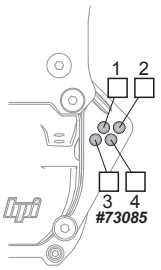

Pro-Squat (-) / Anti-Squat (+) ____ °

☐0 ☐1 ☐1.5 ☐2 ☐2.5 ☐3

Camber Angle キャンバー角 ____ °

Ride Height 車高 ____ mm

Droop ドループ ____ mm

Diff Type デフタイプ ☐Delrin ☐Composite

Sway Bar スタビライザー ☐1.2 ☐1.4 ☐1.6 mm

Notes ノート

Tires / タイヤ

	Front / フロント	Rear / リア
Brand 使用タイヤ		
Compound コンパウンド		
Size サイズ	____ mm	____ mm
Insert インサート		
Traction Compound グリップ剤		

Treated Area グリップ剤塗り幅

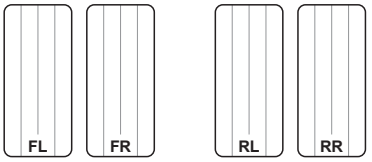

Ackerman / アッカーマン

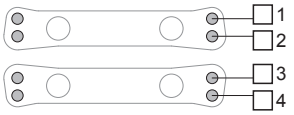

Body ボディ ____

Wing ウィング ____

Spur & Pinion / スパー、ピニオン

Spur (S) スパー (S) ____

Pinion (P) ピニオン (P) ____

$\frac{S}{P}$ = ____

____ x 2.4375=R

Final Drive Ratio (R) ファイナルレシオ (R) ____

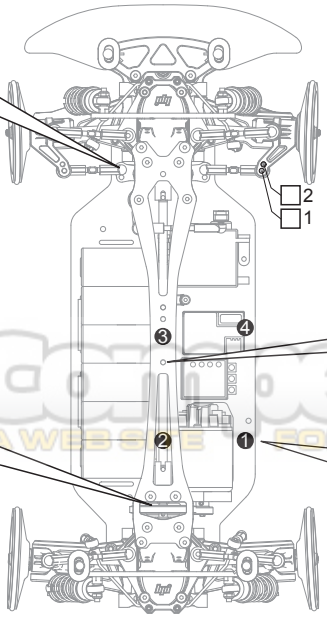

Wheelbase ホイールベース ☐Short ☐Std. ☐Long

Front Width フロント全幅 ____ mm

Rear Width リア全幅 ____ mm

Chassis シャーシ ☐2 ☐2.5 ☐3 mm

Upper Deck アッパーデッキ ☐2 ☐2.25 ☐2.5 mm

Center Post センターポスト ☐Yes ☐No

Weight / ウェイト

1 ____ g

2 ____ g

3 ____ g

4 ____ g

Total ____ g

Electronics / プロポ

Receiver 受信機 ____

Servo サーボ ____

ESC コントローラ ____

Battery バッテリー ____

Motor / モーター

Turns ターン数 ____

Brushes ブラシ ____

Spring ブラシスプリング ____

Brand メーカー ____

Timing 進角 ____

Competition
A WEBSITE FOR THE SERIOUS RACER

hpi racing

Fiche de réglage / Setup Blatt

Atsushi Hara Edition pro4 1/10 PRO TOURING CAR

Nom / Name | Date / Datum | Température de l'air /Lufttemperatur

Piste / Strecke | Conditions de piste / Streckenzustand | Température de la piste / Streckentemperatur

Avant / Vorderachse

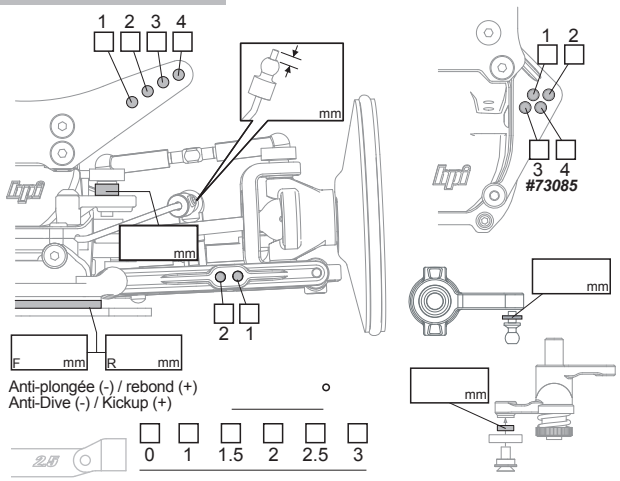

Anti-plongée (-) / rebond (+)
Anti-Dive (-) / Kickup (+) °

0 1 1.5 2 2.5 3

Angle de carrossage / Sturz °

Chasse / Nachlauf ☐0 ☐2 ☐4 ☐6

Hauteur de caisse / Bodenfreiheit mm

Course des amortisseurs / Ausfederweg mm

Transmission avant / Vordere Antriebsart ☐Diff ☐Roue libre / Freilauf ☐Fixe / Starrachse

Type de diff / Diffmaterial ☐Delrin ☐Composite / Kunststoff

Stabilisateur / Stabilisator ☐1.2 ☐1.4 ☐1.6 mm

Angle de pincement / Vorspur °

Amortisseurs / Dämpfer

	Avant / Vorne	Arrière / Hinten
Piston / Kolbenplatte	Diamètre cavité / Lochgröße mm N° cavités / Anzahl der Löcher ☐1 ☐2 ☐3	Diamètre cavité / Lochgröße mm N° cavités / Anzahl der Löcher ☐1 ☐2 ☐3
Grade huile / Ölviskosität		
Marque huile / Ölhersteller		
Ressorts / Federn		
Réservoir / Membran		
Autres / Vorspannung		

Arrière / Hinterachse

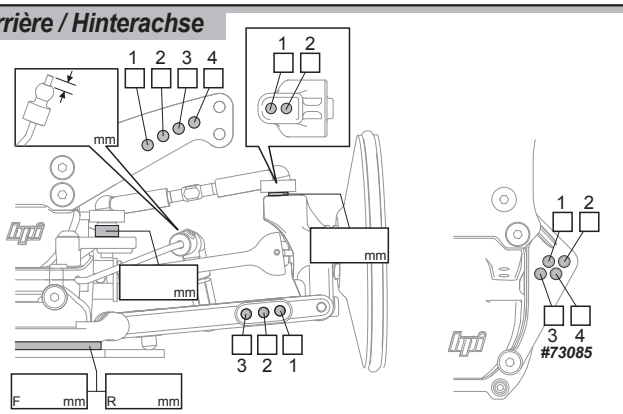

Plus de cabrage (-) / moins de cabrage (+)
Pro-Squat (-) / Anti-Squat (+) °

0 1 1.5 2 2.5 3

Angle de carrossage / Sturz °

Hauteur de caisse / Bodenfreiheit mm

Course des amortisseurs / Ausfederweg mm

Type de diff / Diffmaterial ☐Delrin ☐Composite / Kunststoff

Stabilisateur / Stabilisator ☐1.2 ☐1.4 ☐1.6 mm

Notes / Notizen

Pneus / Reifen

	Avant / Vorne	Arrière / Hinten
Marque / Hersteller		
Gomme / Mischung		
Taille / Größe	mm	mm
Insert / Einlagen		
Gomme propulsion / Haftmittel		

Zone de traitement / Geschmierten Bereich markieren

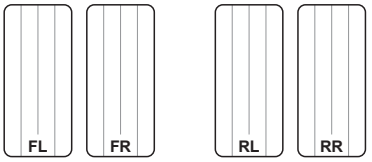

Ackermann

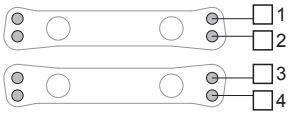

Carrosserie / Karosserie

Aile / Flügel

Couronne et pignon / Zahnrad und Ritzel

Couronne (S) / Zahnrad (S)
Pignon (P) / Ritzel (P)

$\frac{S}{P}$ = _____

_____ x 2.4375=R

Rapport de transmission final (R) / Gesamtübersetzung (R)

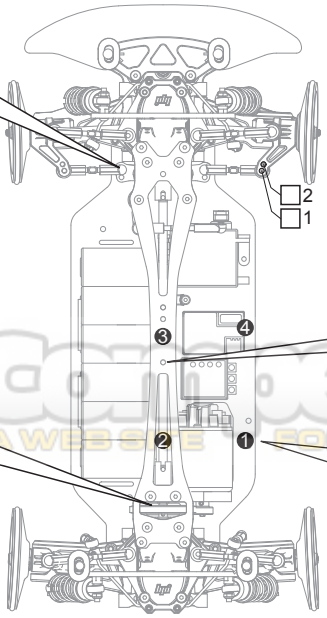

Empattement / Radstand ☐Short / Kurz ☐Std. ☐long / Lang

Largeur avant / Vordere Breite mm

Largeur arrière / Hintere Breite mm

Châssis / Mittelpfosten ☐2 ☐2.5 ☐3 mm

Platine supérieure / Oberdeck ☐2 ☐2.25 ☐2.5 mm

Montant central / Mittelpfosten ☐oui / Ja ☐Non / Nein

Poids/Gewichte

1 _____ g
2 _____ g
3 _____ g
4 _____ g
Total / Gesamt _____ g

Électronique/Elektronik

Récepteur / Empfänger

Servo / Servo

Radio commande / Regler

Batterie / Akku

Moteur/Motor

Tours / Turns

Balais / Kohlen

Ressorts / Federn

Marque / Hersteller

Avance / Timing

Competition A WEBSITE FOR THE SERIOUS RACER

hpi racing

Setup Sheet / セットアップシート

Atushi Hara Edition pro4 1/10 PRO TOURING CAR

Atushi Hara	**10/28/2004**	
Name / 氏名	Date / 日付	Air Temp / 気温
IFMAR ISTC	**Good**	
Track / サーキット	Track Condition / 路面状況	Track Temp / 路面温度

Front / フロント

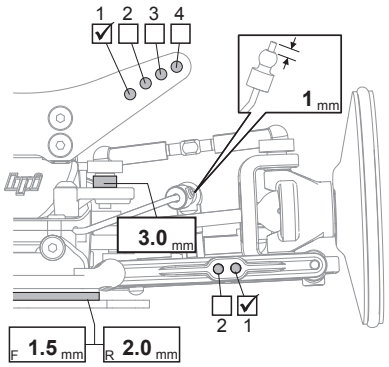

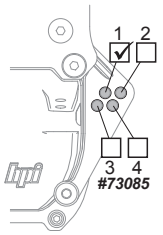

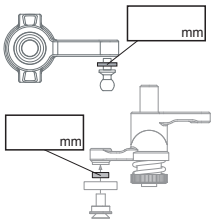

Anti-Dive (-) / Kickup (+) ____ °

☐ 0 ☐ 1 ☐ 1.5 ☐ 2 ☑ 2.5 ☐ 3

Camber Angle キャンバー角	-1.0 °
Caster キャスター角	☐0 ☐2 ☑4 ☐6
Ride Height 車高	4.5 mm
Droop ドループ	6.0 mm
Front Drive フロントデフ	☐Diff ☐One-way ☑Spool
Diff Type デフタイプ	☐Delrin ☐Composite
Sway Bar スタビライザー	☐1.2 ☑1.4 ☐1.6 mm
Toe Angle トー角	0 °

Shocks / ショック

	Front / フロント	Rear / リア
Piston ピストン	Hole Size 穴径 1.0 mm # of Hole 穴数 ☐1 ☐2 ☑3	Hole Size 穴径 1.0 mm # of Hole 穴数 ☐1 ☐2 ☑3
Oil wt. オイル番号	#40	#35
Oil Brand メーカー		
Spring スプリング	#6544 Gold	#6543 Silver
Bladder ブラダー	Firm	Firm
Other その他		

Rear / リア

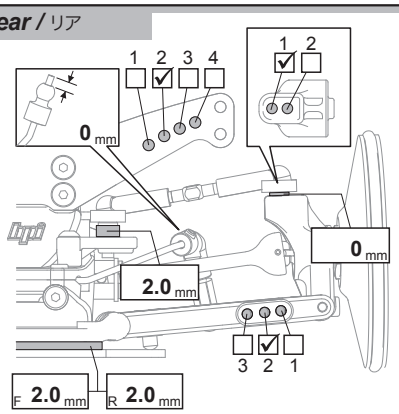

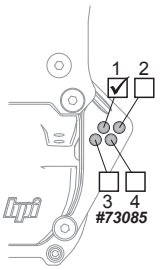

Pro-Squat (-) / Anti-Squat (+) ____ °

☐ 0 ☐ 1 ☐ 1.5 ☐ 2 ☑ 2.5 ☐ 3

Camber Angle キャンバー角	-1.5 °
Ride Height 車高	5.0 mm
Droop ドループ	6.5 mm
Diff Type デフタイプ	☑Delrin ☐Composite
Sway Bar スタビライザー	☑1.2 ☐1.4 ☐1.6 mm
Notes ノート	

Tires / タイヤ

	Front / フロント	Rear / リア
Brand 使用タイヤ	Hand out	Hand out
Compound コンパウンド		
Size サイズ	mm	mm
Insert インサート		
Traction Compound グリップ剤		

Treated Area グリップ剤塗り幅

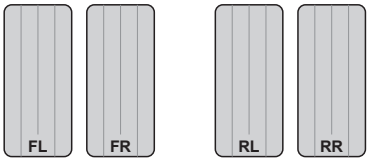

Ackerman / アッカーマン

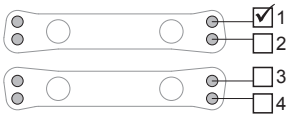

Body ボディ ____

Wing ウィング ____

Spur & Pinion / スパー、ピニオン

Spur (S) スパー (S) 98

Pinion (P) ピニオン (P) 29

$\frac{S}{P}$ = ____

3.3793 x 2.4375=R

Final Drive Ratio (R) ファイナルレシオ (R) 8.2371

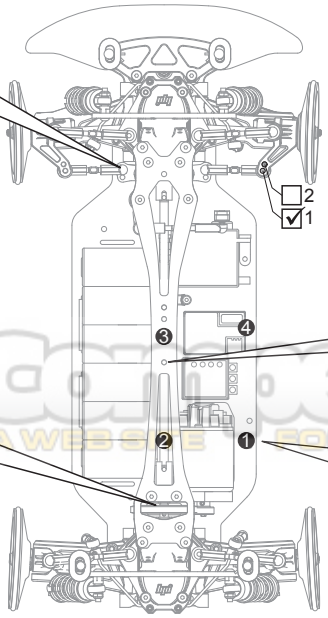

Wheelbase ホイールベース	☐Short ☑Std. ☐Long
Front Width フロント全幅	mm
Rear Width リア全幅	mm
Chassis シャーシ	☑2 ☐2.5 ☐3 mm
Upper Deck アッパーデッキ	☐2 ☐2.25 ☐2.5 mm
Center Post センターポスト	☐Yes ☐No

Weight / ウェイト

1	30 g
2	20 g
3	10 g
4	g
Total	60 g

Electronics / プロポ

Receiver 受信機	
Servo サーボ	
ESC コントローラ	
Battery バッテリー	3300

Motor / モーター

Turns ターン数	8T
Brushes ブラシ	
Spring ブラシスプリング	
Brand メーカー	
Timing 進角	

Competition A WEBSITE FOR THE SERIOUS RACER

hpi racing

Setup Sheet / セットアップシート

Atushi Hara Edition pro4 1/10 PRO TOURING CAR

Atushi Hara	**01/24/2005**	
Name / 氏名	Date / 日付	Air Temp / 気温
DHI CUP	**Good**	
Track / サーキット	Track Condition / 路面状況	Track Temp / 路面温度

Front / フロント

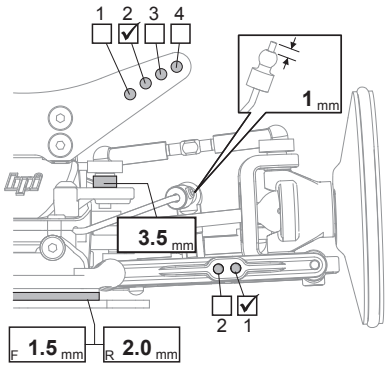

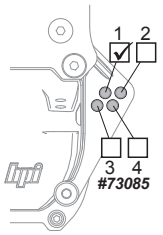

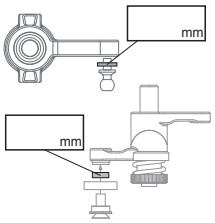

Anti-Dive (-) / Kickup (+) ____ °

☐ 0 ☐ 1 ☐ 1.5 ☐ 2 ☑ 2.5 ☐ 3

Camber Angle キャンバー角	-1.5 °
Caster キャスター角	☐0 ☐2 ☑4 ☐6
Ride Height 車高	4.5 mm
Droop ドループ	6.5 mm
Front Drive フロントデフ	☐Diff ☑One-way ☐Spool
Diff Type デフタイプ	☐Delrin ☐Composite
Sway Bar スタビライザー	☐1.2 ☑1.4 ☐1.6 mm
Toe Angle トー角	0 °

Shocks / ショック

	Front / フロント	Rear / リア
Piston ピストン	Hole Size 穴径 1.0 mm # of Hole 穴数 ☐1 ☐2 ☑3	Hole Size 穴径 1.0 mm # of Hole 穴数 ☐1 ☐2 ☑3
Oil wt. オイル番号	#45	#50
Oil Brand メーカー		
Spring スプリング	#6545 White	#6544 Gold
Bladder ブラダー	Firm	Firm
Other その他		

Rear / リア

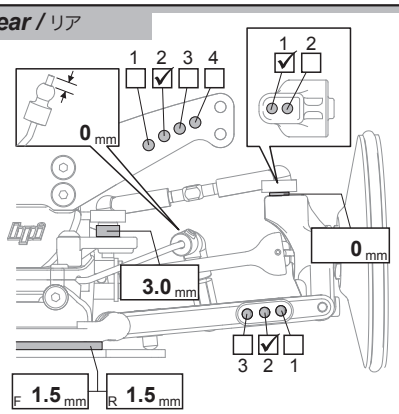

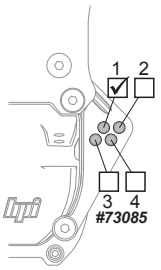

Pro-Squat (-) / Anti-Squat (+) ____ °

☐ 0 ☐ 1 ☐ 1.5 ☐ 2 ☐ 2.5 ☑ 3

Camber Angle キャンバー角	-2.0 °
Ride Height 車高	5.0 mm
Droop ドループ	6.0 mm
Diff Type デフタイプ	☑Delrin ☐Composite
Sway Bar スタビライザー	☑1.2 ☐1.4 ☐1.6 mm
Notes ノート	

Tires / タイヤ

	Front / フロント	Rear / リア
Brand 使用タイヤ	Hand out	Hand out
Compound コンパウンド		
Size サイズ	mm	mm
Insert インサート		
Traction Compound グリップ剤		

Treated Area グリップ剤塗り幅

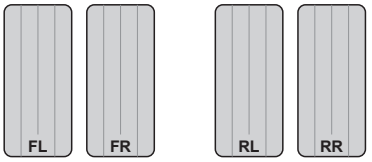

Ackerman / アッカーマン

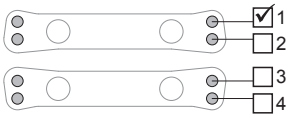

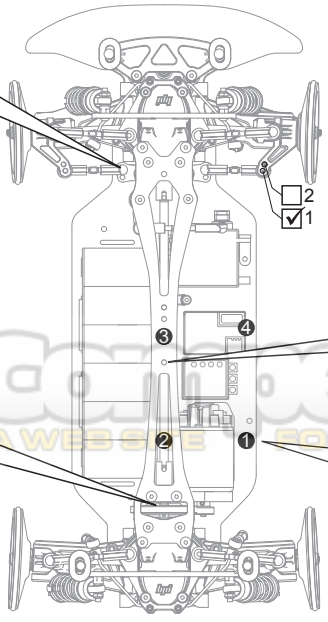

Body ボディ	
Wing ウィング	

Spur & Pinion / スパー、ピニオン

Spur (S) スパー (S)	98
Pinion (P) ピニオン (P)	27

$\frac{S}{P}$ = ____

3.0625 ***x 2.4375=R***

Final Drive Ratio (R) ファイナルレシオ (R): **7.4648**

Wheelbase ホイールベース	☐Short ☑Std. ☐Long
Front Width フロント全幅	mm
Rear Width リア全幅	mm
Chassis シャーシ	☑2 ☐2.5 ☐3 mm
Upper Deck アッパーデッキ	☐2 ☐2.25 ☐2.5 mm
Center Post センターポスト	☐Yes ☐No

Weight / ウェイト

1	40 g
2	20 g
3	10 g
4	10 g
Total	80 g

Electronics / プロポ

Receiver 受信機	
Servo サーボ	
ESC コントローラ	
Battery バッテリー	3300

Motor / モーター

Turns ターン数	12T
Brushes ブラシ	
Spring ブラシスプリング	
Brand メーカー	
Timing 進角	

Competition A WEB SITE FOR THE SERIOUS RACER

hpi racing

hpi-racing

WWW.HPIRACING.COM

www.hpiracing.com
HPI Racing USA
70 Icon Street
Foothill Ranch, CA 92610 USA
(949) 753-1099

www.hpiracing.co.jp
HPI Japan
3-22-20 Takaoka-Kita, Hamamatsu
Shizuoka, Japan
053-430-0770

www.hpi-europe.com
HPI Europe
Units 6-8 Rawdon Network Centre, Marquis Drive,
Moira, Swadlincote, Derbyshire. DE12 6EJ. England
(44) 01283 229400